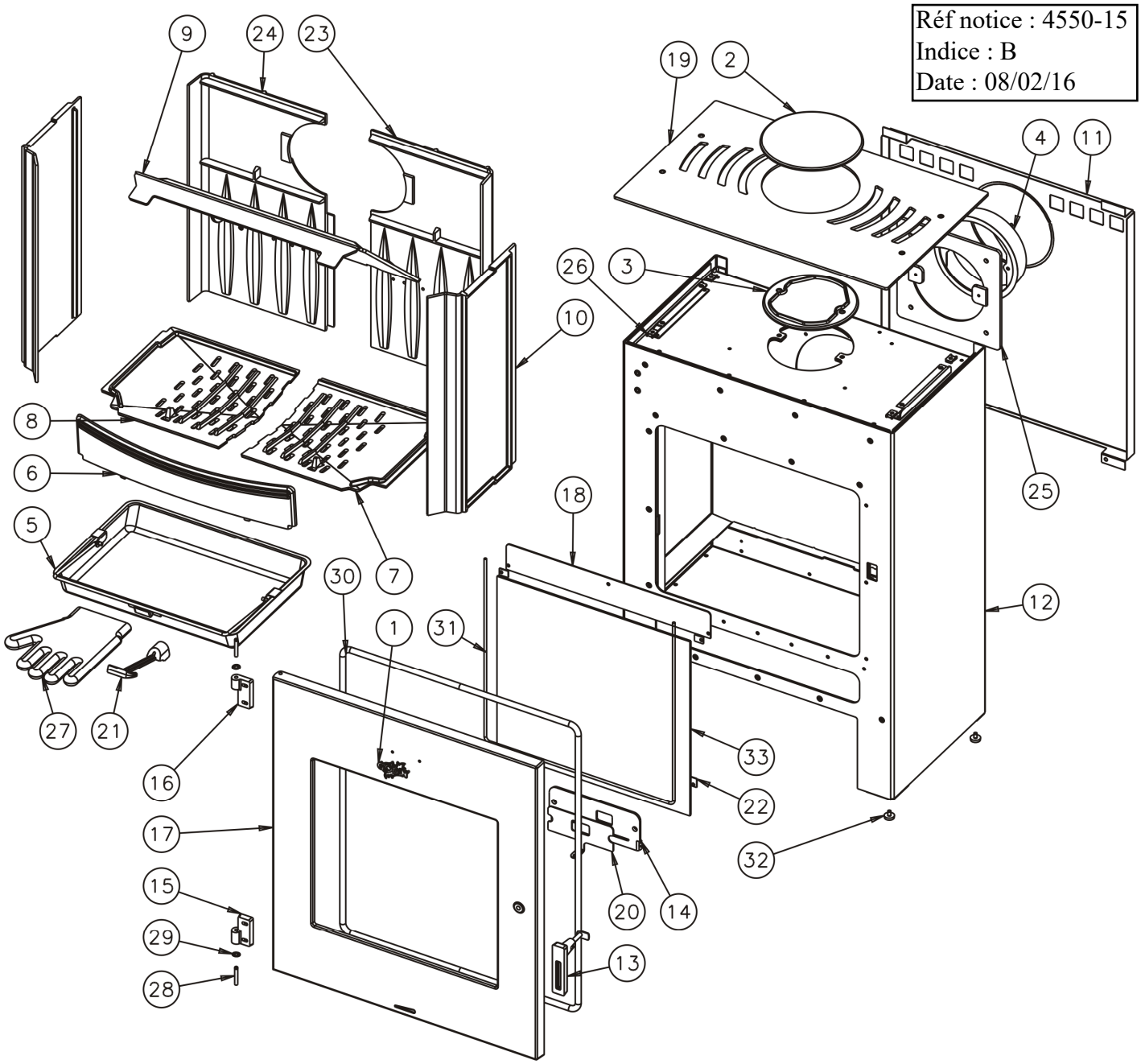

N°	Nb	Désignation	Codification
1	1	Ecusson	1 8501 034400 021
2	1	Obturateur de dessus	1 1154 3147 01
3	1	Trappe de nettoyage	2 4230 3147 01
4	1	Buse Ø180mm extérieur	2 4312 3152 01
5	1	Tiroir cendres	1 3315 3260 96
6	1	Chenet	1 0306 362101 000
7	1	Support foyer droit	2 0368 362101 001
8	1	Support foyer gauche	2 0369 362101 001
9	1	Déflecteur	1 0131 364101 000
10	2	Plaque foyer	1 0164 364101 001
11	1	Plaque protection	1 2420 364101 000
12	1	Corps	1 2507 364120 098
13	1	Poignée porte	1 2839 364120 098
14	1	Conduit air	1 3909 364120 053
15	1	Gond inférieur	1 2933 364120 053
16	1	Gond supérieur	1 2932 364120 053
17	1	Porte chargement	1 2831 364120 053

N°	Nb	Désignation	Codification
18	1	Conduit supérieur air	1 4173 364120 000
19	1	Dessus	1 1101 364120 053
20	1	Volet réglage air	1 4137 364120 053
21	1	Clé a crochet	1 4101 3720 01
22	4	Fixe vitre	1 2071 660101 018
23	1	Plaque foyer droite	2 0162 660108 001
24	1	Plaque foyer gauche	2 0163 660108 001
25	1	Siège buse	1 4322 660108 053
26	4	Ecrou rapid nut M5	00001304496
27	1	Gant	00001307770
28	2	Goupille cannelée 6x40	00001305127
29	2	Ressort rs6 Starlock	00001307254
30	1	Tresse Ø11.5 lg 3000mm	00001305426
31	1	Tresse Ø5 autocollant lg 1400mm	00001304860
32	4	Vérin Ø20 M6 lg 9mm	00001307127
33	1	Verre réfractaire 410x435xep4	00001307564

Position du déflecteur
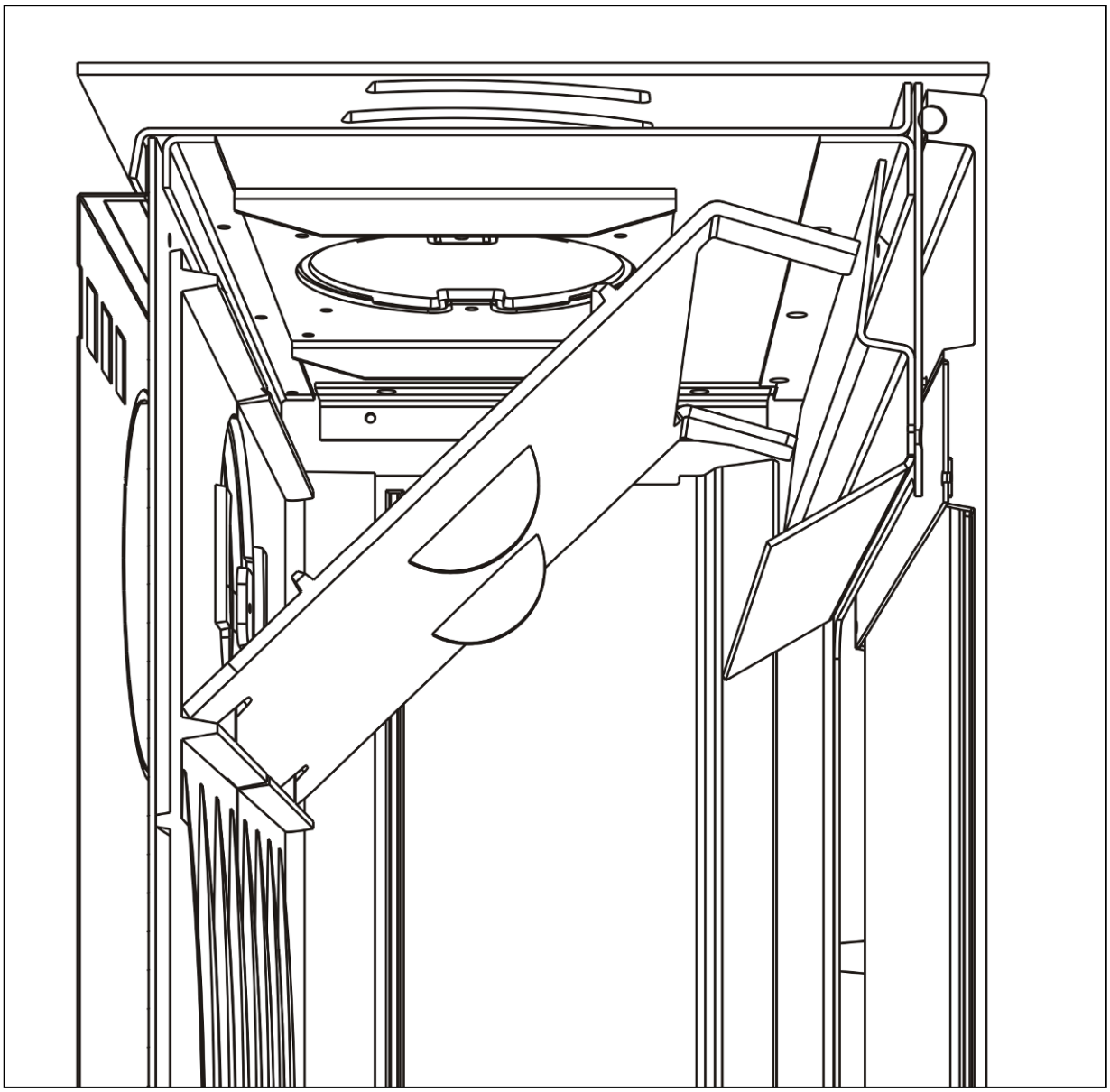
Le déflecteur ce pose a l'arrière sur la nervure des plaques foyer arrière et ce laisse reposer sur la tôle de devant.