Réf notice: 4378 – 09
Indice : D
Date: 16/06/2015

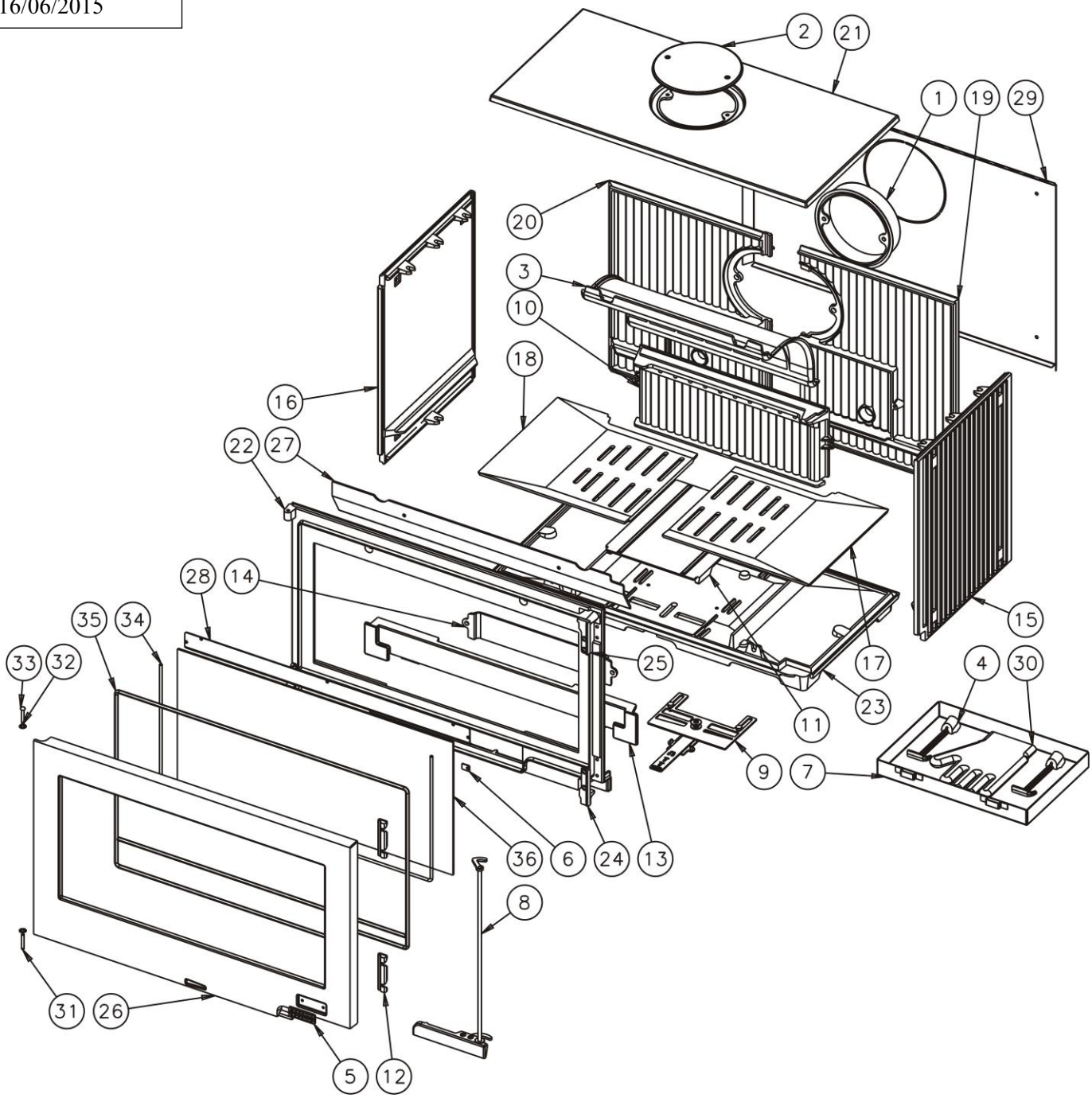

N°	Nb	Désignation	Codification
1	1	Buse Ø200 extérieur	2 4312 3168 53
2	1	Trappe de nettoyage	1 4230 364102 001
3	1	Déflecteur	3 0131 366101 053
4	2	Clé a crochet	1 4101 3720 01
5	1	Ecusson	1 8501 385101 087
6	4	Fixe vitre	1 2071 660101 018
7	1	Cendrier	1 3316 660125 096
8	1	Poignée	12878 660125 098
9	1	Volet réglage air	1 4137 660125 098
10	1	Boite conduit d'air	1 3906 660125 053
11	1	Boite alimentation air	1 5079 660125 053
12	2	Charnière	1 4805 660125 053
13	1	Chenet	1 0306 660125 053
14	1	Conduit inférieur air	1 4174 660125 053
15	1	Coté droit	4 0121 660125 053
16	1	Coté gauche	4 0122 660125 053
17	1	Demi-grille droite	2 0209 660125 053
18	1	Demi-grille gauche	2 0208 660125 053

N°	Nb	Désignation	Codification
19	1	Derrière droit	1 2402 660125 053
20	1	Derrière gauche	1 2404 660125 053
21	1	Dessus	3 1101 660125 053
22	1	Façade double accrochage	1 2101 660125 053
23	1	Fond de foyer	5 0111 660125 053
24	1	Patte tourillon avant inférieur	1 2193 660125 053
25	1	Patte tourillon avant supérieur	1 2192 660125 053
26	1	Porte foyer	1 2861 660125 053
27	1	Raccord conduit d'air	2 0314 660125 053
28	1	Conduit air	1 0317 660125 053
29	1	Plaque protection	1 2420 660125 053
30	1	Gant	00001307770
31	1	Goupille cannelée 6x40	00001305127
32	2	Ressort rs6 Starlock	00001307254
33	1	Rivet acier TR 6x40	00001305507
34	1	Tresse Ø6 lg 1450mm	00001304689
35	1	Tresse Ø9 lg 3400mm	00005308263011
36	1	Verre réfractaire 736x367xep4	1 8690 660125 000

MISE EN PLACE DU DÉFLECTEUR

Insérer dans le volume du foyer le déflecteur comme montré ci-dessous. Appuyer le bas du déflecteur sur la cornière située derrière les deux taquets inférieurs du foyer et pousser le haut du déflecteur vers le fond du foyer « à travers » le taquet supérieur gauche. Le maintenir ainsi lors de l'opération suivante.
« Glisser » le déflecteur sur la droite afin de le positionner comme montré ci-dessous (voir calage sur la nervure), le taquet inférieur droit prêt à s'emboîter dans la nervure prévue à cette effet. Tirer vers soit le bas du déflecteur afin d'assurer le calage. Vérifier la bonne tenue du déflecteur.
Nota : Pour le démontage du déflecteur (dans le cas du ramonage par exemple), procéder de manière inverse.

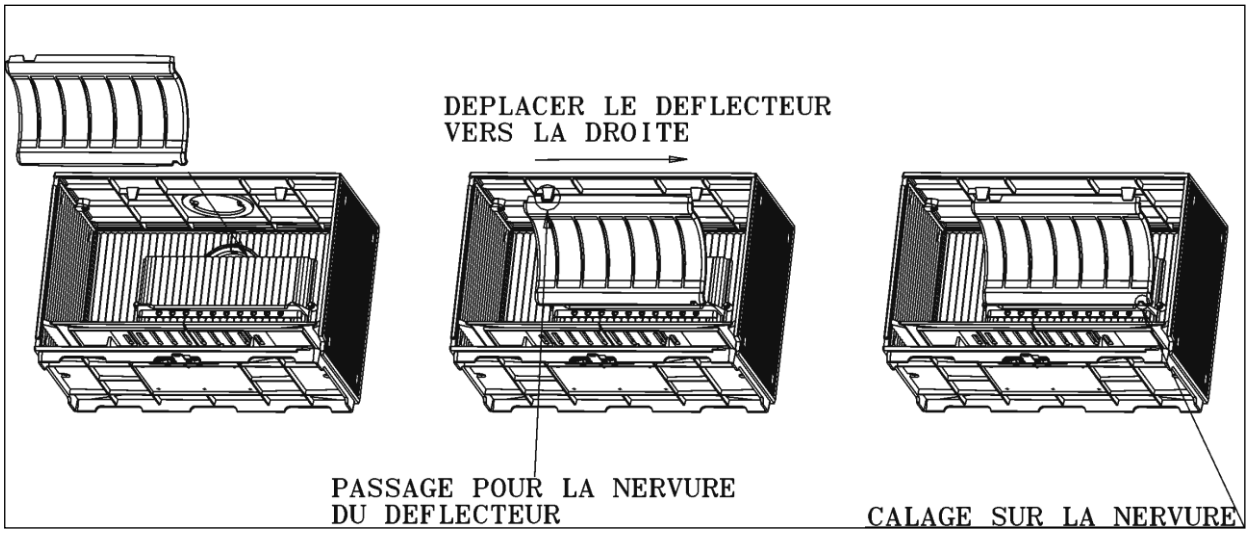

OPTION PIED Réf :965184

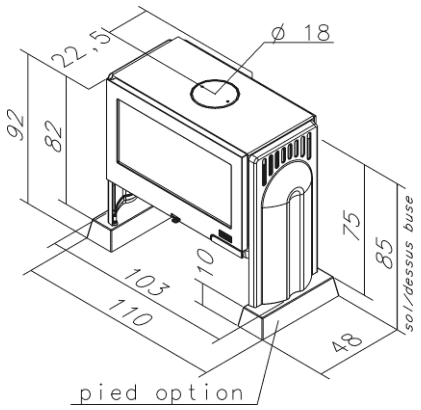

L'appareil peut être posé sur deux pieds en fonte réf. 965184 non fournis avec le Cubéco réf. 373129.
Cette option peut être commandée via les revendeurs de notre marque.

Montage des pieds (codification SAV : 1 2208 373129) :
Enlever les 4 vérins présents sous l'appareil d'origine, et poser ce dernier sur les pieds préalablement positionnés au sol. L'appareil « s'emboîtera » naturellement dans les rainures prévues à cet effet.

- ***Éclaté et nomenclature :***

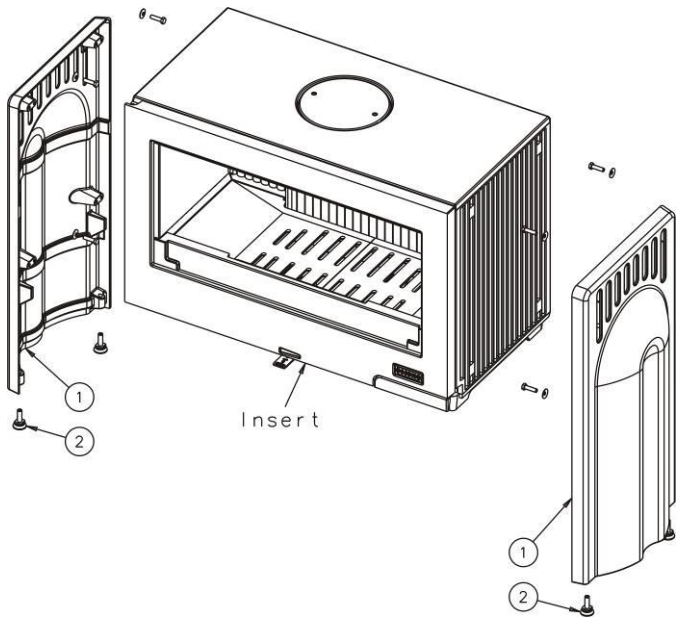

N°	Nb	Désignation	Codification
1	2	Coté arrondi	1 2325 373129 053
2	4	Vérin Ø30 M10 lg 30mm	00001306750