10. NOMENCLATURE ET ÉCLATÉ

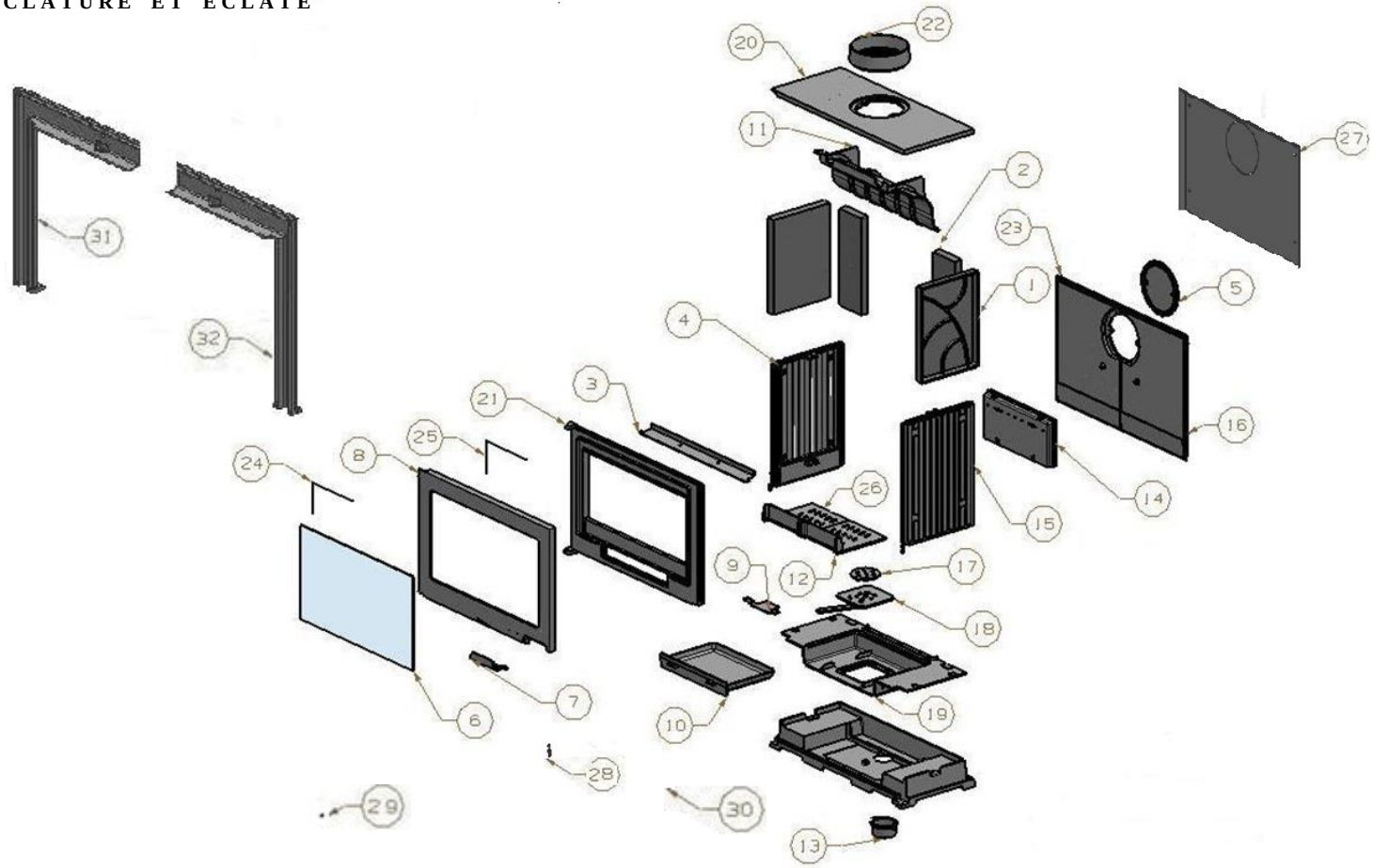

N°	Désignation	Code	N°	Désignation	Code	N°	Désignation	Code
1	Fonte coté	013480	12	Grille foyère droite	012546	23	Fond fixe gauche	012552
2	Fonte fond	013481	13	Buselot 80	012547	24	Joint plat adhésif 7x3	06307
3	Canaliseur	013483	14	Boite à air	012549	25	Joint verre H.T Ø 11 F695	062112B
4	Côté gauche	012550	15	Côté droit	012551	26	Grille foyère gauche	012546
5	Tampon diam 180	012539	16	Fond fixe droit	012553	27	Dos tôle	012538
6	Vitre 590x336x4	012527	17	Registre	012548	28	Axe poignée	021371
7	Poignée	012541	18	Support registre	012560	29	Rondelle prestole	RONDELLE-PRESTOLE
8	Porte	012540	19	Supplément d'embase	012554	30	Embase	012559
9	Guide registre	013507	20	Dessus	012555	31	Canaliseur gauche	012557
10	Cendrier	012542	21	Cadre fixe	012556	32	Canaliseur droit	012558
11	Déflecteur	012543	22	Sortie ronde diam 200	013660			

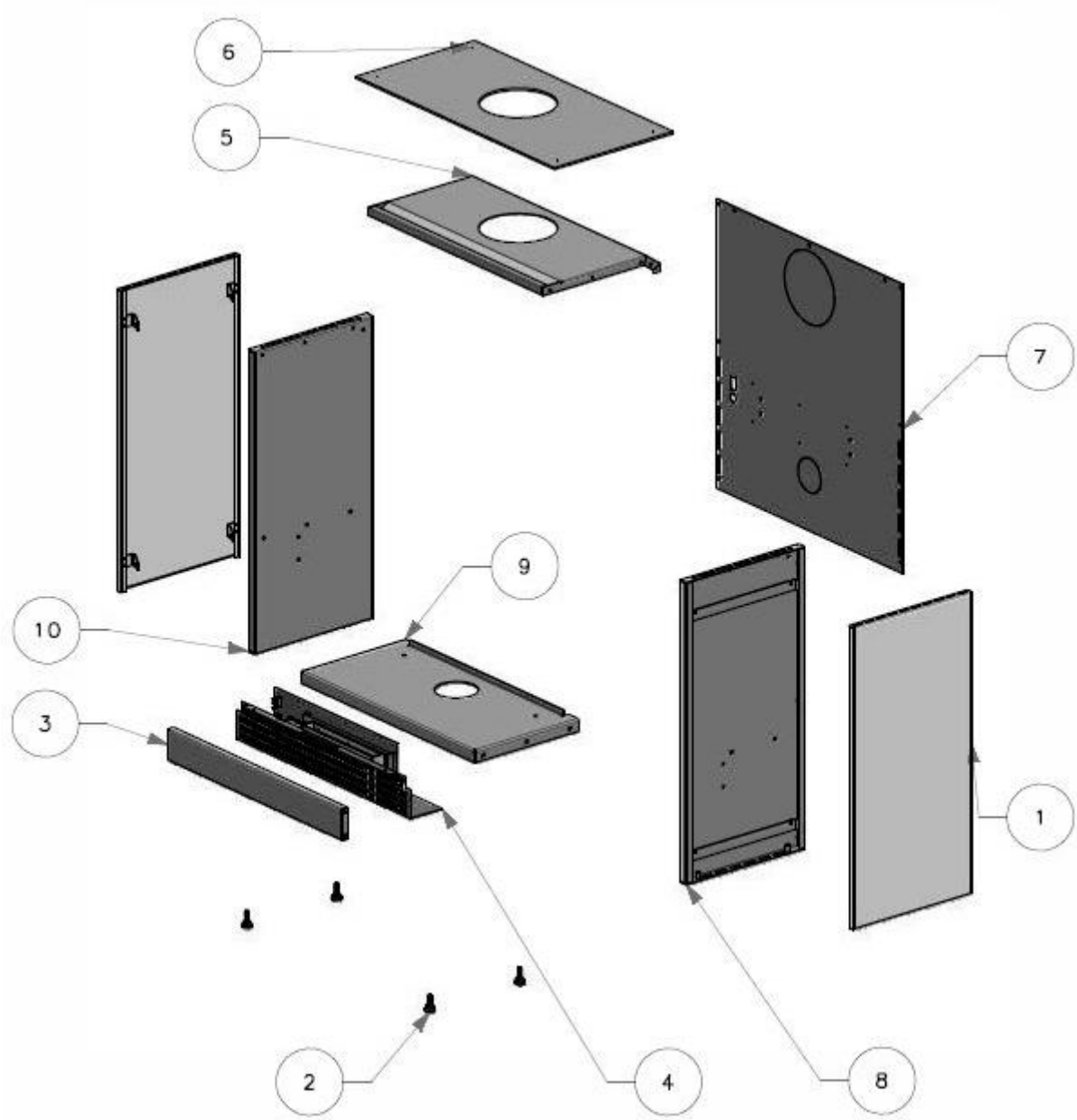

N°	Qté	Désignation	Code	N°	Qté	Désignation	Code	N°	Qté	Désignation	Code
1	1	Tôle peinte	S10795	5	1	Sous dessus	014582	9	1	Socle	014573
2	1	Pied vérin	-	6	1	Dessus	014578	10	1	Côté gauche	S10798
3	1	Bandeau	014580	7	1	Arrière	014583				
4	1	Kit turbo (pour 374 108)	A10250	8	1	Côté droit	S10799				

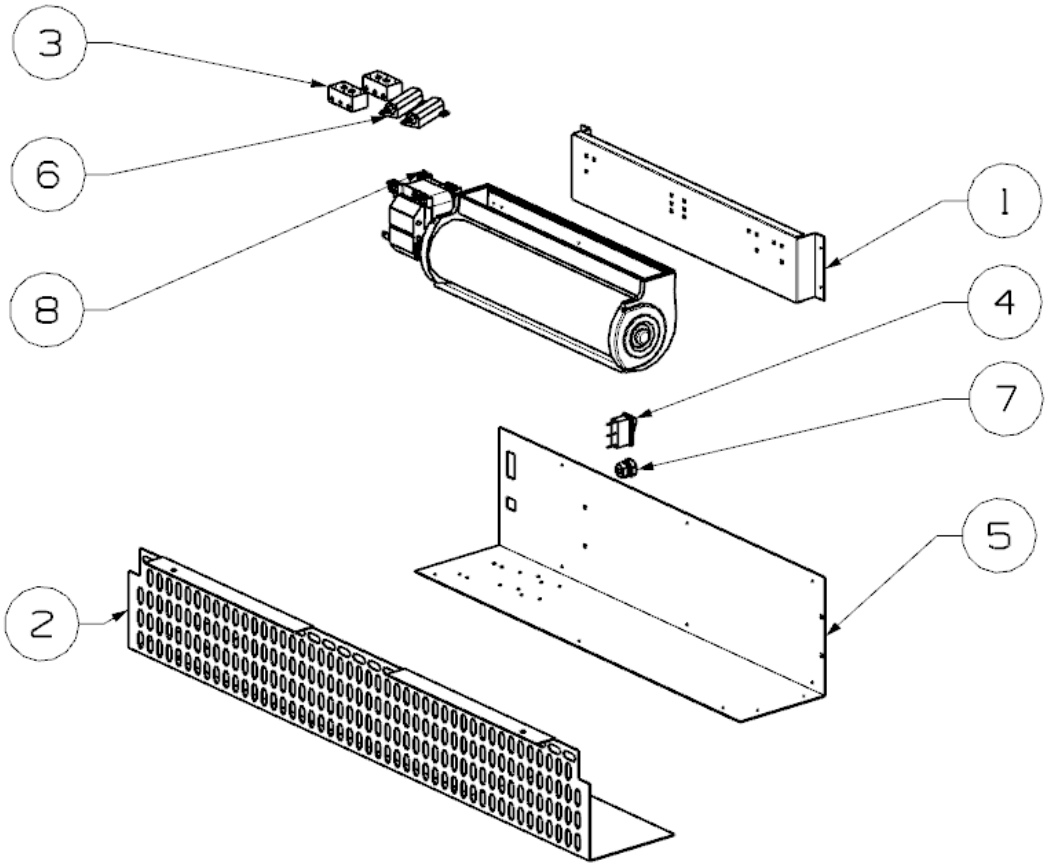

N°	Désignation	Code
1	Support ventilateur	1 56 07 368105
2	Grille protection	014590
3	Blocs de jonction	00001304782
4	Inverseur 3 positions	00001304785
5	Support	014591
6	Résistances	00001304788
7	Passe câble	00001305558
8	Ventilateur tangentiel	55412 60600 QLZ06 KD