## Nomenclature et éclaté

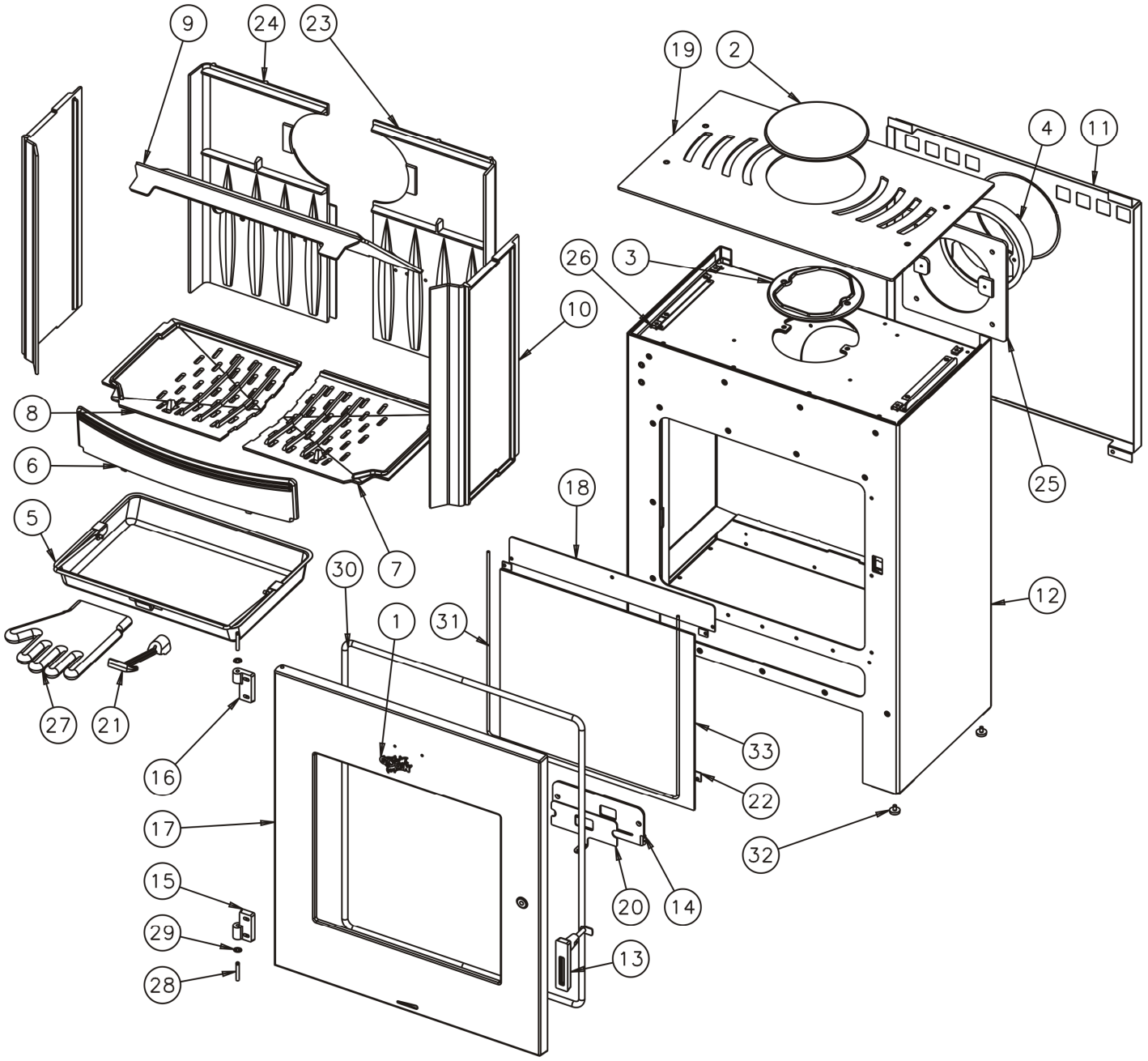


| N° | Nb | Désignation | Codification |
|---|---|---|---|
| 1 | 1 | Ecusson | 1 8501 034400 021 |
| 2 | 1 | Obturateur de dessus | 1 1154 3147 01 |
| 3 | 1 | Trappe de nettoyage | 2 4230 3147 01 |
| 4 | 1 | Buse Ø180mm extérieur | 2 4312 3152 01 |
| 5 | 1 | Tiroir cendres | 1 3315 3260 96 |
| 6 | 1 | Chenet | 1 0306 362101 000 |
| 7 | 1 | Support foyer droit | 2 0368 362101 001 |
| 8 | 1 | Support foyer gauche | 2 0369 362101 001 |
| 9 | 1 | Déflecteur | 1 0131 364101 000 |
| 10 | 2 | Plaque foyer | 1 0164 364101 001 |
| 11 | 1 | Plaque protection | 1 2420 364101 000 |
| 12 | 1 | Corps | 1 2507 364120 098 |
| 13 | 1 | Poignée porte | 1 2839 364120 098 |
| 14 | 1 | Conduit air | 1 3909 364120 053 |
| 15 | 1 | Gond inférieur | 1 2933 364120 053 |
| 16 | 1 | Gond supérieur | 1 2932 364120 053 |
| 17 | 1 | Porte chargement | 1 2831 364120 053 |

| N° | Nb | Désignation | Codification |
|---|---|---|---|
| 18 | 1 | Conduit supérieur air | 1 4173 364120 000 |
| 19 | 1 | Dessus | 1 1101 364120 053 |
| 20 | 1 | Volet réglage air | 1 4137 364120 053 |
| 21 | 1 | Clé a crochet | 1 4101 3720 01 |
| 22 | 4 | Fixe vitre | 1 2071 660101 018 |
| 23 | 1 | Plaque foyer droite | 2 0162 660108 001 |
| 24 | 1 | Plaque foyer gauche | 2 0163 660108 001 |
| 25 | 1 | Siège buse | 1 4322 660108 053 |
| 26 | 4 | Ecrou rapid nut M5 | 00001304496 |
| 27 | 1 | Gant | 00001307770 |
| 28 | 2 | Goupille cannelée 6x40 | 00001305127 |
| 29 | 2 | Ressort rs6 Starlock | 00001307254 |
| 30 | 1 | Tresse Ø11.5 lg 3000mm | 00001305426 |
| 31 | 1 | Tresse Ø5 autocollant lg 1400mm | 00001304860 |
| 32 | 4 | Vérin Ø20 M6 lg 9mm | 00001307127 |
| 33 | 1 | Verre réfractaire 410x435xep4 | 00001307564 |