- ***Éclaté et nomenclature du poêle 3144 Régence :***

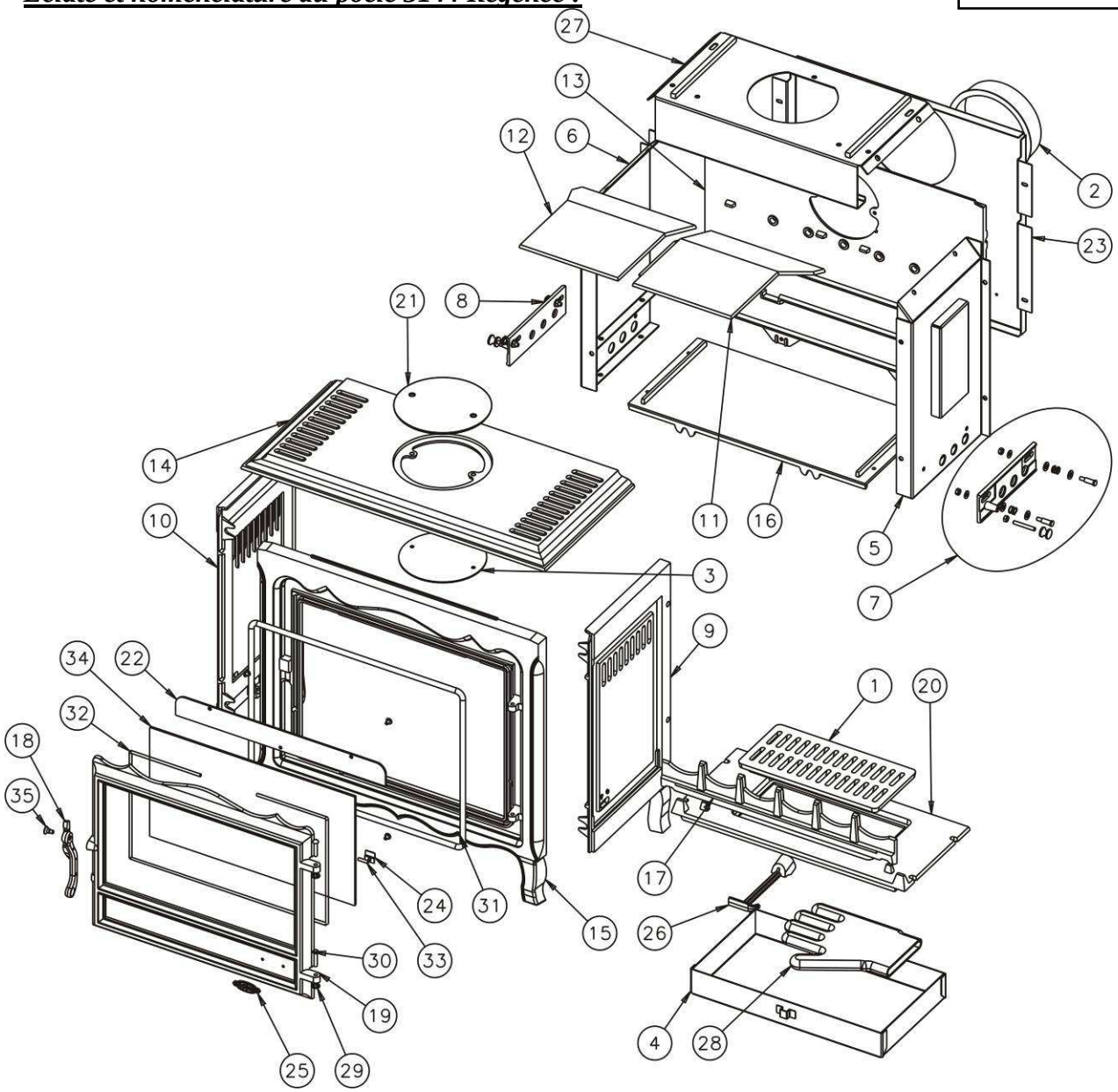


XXX : coloris à préciser

| N° | Nb | Désignation | Codification | N° | Nb | Désignation | Codification |
|---|---|---|---|---|---|---|---|
| 1 | 1 | Grille | 1 0215 3114 00 | 19 | 1 | Porte foyer | 2 2861 3144 XXX |
| 2 | 1 | Buse Ø153 intérieur | 1 4312 3119 XXX | 20 | 1 | Support foyer | 2 0367 3144 53 |
| 3 | 1 | Plaque de diffusion secondaire | 1 1462 3119 00 | 21 | 1 | Tampon dessus | 1 1431 3144 XXX |
| 4 | 1 | Cendrier | 1 3315 3144 96 | 22 | 1 | Conduit supérieur air | 1 4173 3144 00 |
| 5 | 1 | Coté droit corps | 1 2301 3144 97 | 23 | 1 | Plaque protection derrière | 1 2420 3144 53 |
| 6 | 1 | Coté gauche corps | 1 2305 3144 97 | 24 | 2 | Fixe vitre | 1 2071 3152 |
| 7 | 1 | Volet droit | 1 8705 3144 98 | 25 | 1 | Ecusson | 1 8501 3451 11 |
| 8 | 1 | Volet gauche | 1 8704 3144 98 | 26 | 1 | Clé a crochet | 1 4101 3720 01 |
| 9 | 1 | Coté droit extérieur | 1 2302 3144 XXX | 27 | 1 | Dessus foyer | 2 1112 3754 97 |
| 10 | 1 | Coté gauche extérieur | 1 2306 3144 XXX | 28 | 1 | Gant | 00001307770 |
| 11 | 1 | Demi-déflecteur droit | 2 0133 3144 00 | 29 | 2 | Ressort rs6 starlock | 00001307254 |
| 12 | 1 | Demi-déflecteur gauche | 2 0134 3144 00 | 30 | 2 | Rivet acier TR 6x30 | 00001301998 |
| 13 | 1 | Derrière | 3 2401 3144 00 | 31 | 1 | Tresse Ø11.5 lg 1600mm | 00001305426 |
| 14 | 1 | Dessus | 1 1101 3144 XXX | 32 | 1 | Tresse Ø5 autocollant lg 1200mm | 00001304860 |
| 15 | 1 | Façade | 3 2101 3144 XXX | 33 | 2 | Tresse Ø5 autocollant lg 20mm | 00001304860 |
| 16 | 1 | Fond | 1 2205 3144 01 | 34 | 1 | Verre réfractaire 240x435xep4 | 00001305235 |
| 17 | 1 | Grille feu visible | 2 0225 3144 00 | 35 | 1 | Vis TF fendue | 00001305233 |
| 18 | 1 | Poignée porte chargement | 1 2839 3144 11 | | | | |