- ***Éclaté et nomenclature du poêle 388130 Equinox :***

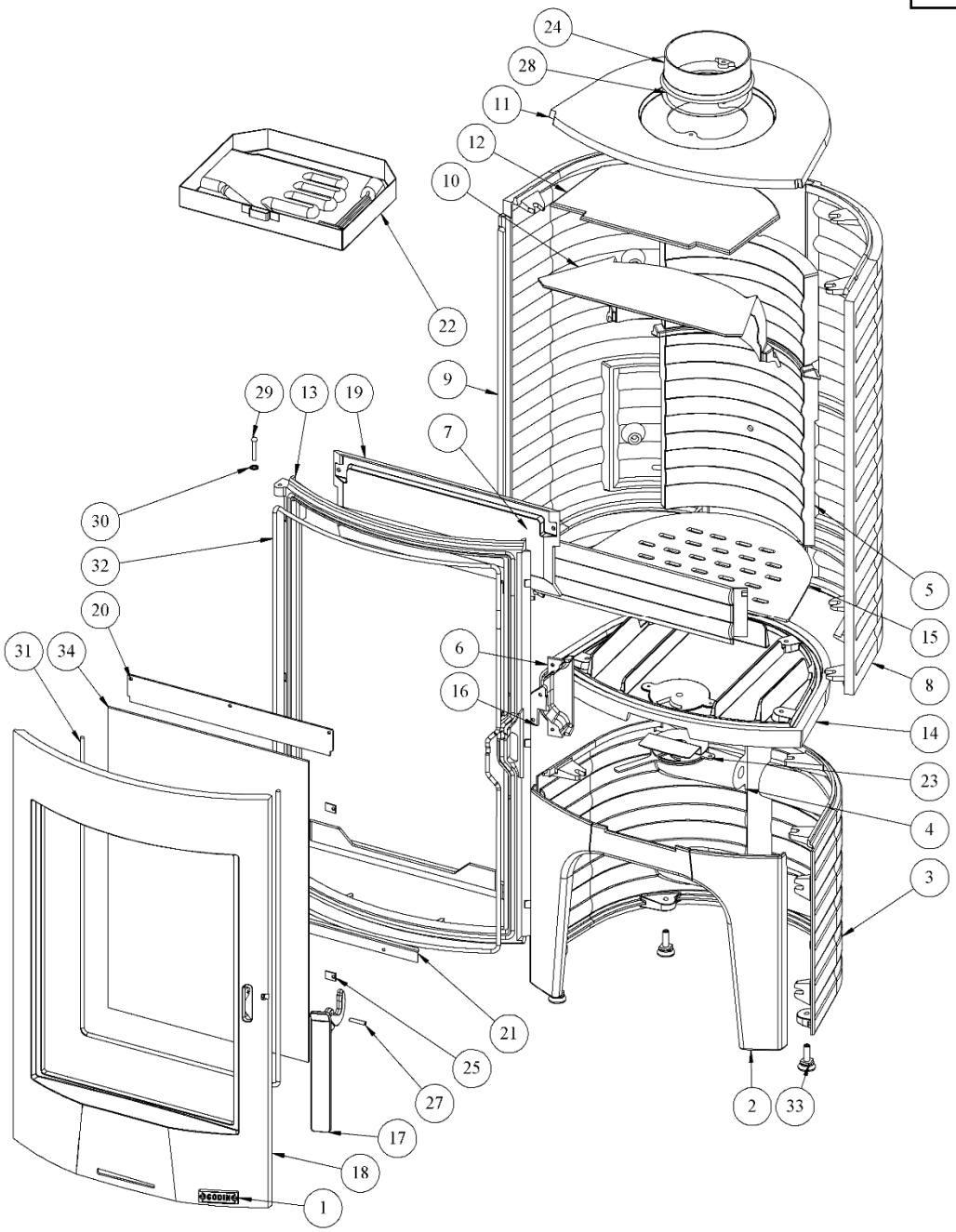

N°	Nb	Désignation	Codification
1	1	Ecusson	1 8501 385101 087
2	1	Socle avant	1 2216 388130 053
3	1	Socle droit	1 2217 388130 053
4	1	Socle gauche	1 2218 388130 053
5	1	Boite conduit air	1 3906 389130 053
6	1	Cache	1 3239 389130 053
7	1	Chenet	1 0306 389130 053
8	1	Côté droit	1 2301 389130 053
9	1	Côté gauche	1 2305 389130 053
10	1	Déflecteur inférieur	1 0128 389130 053
11	1	Dessus	1 1101 389130 053
12	1	Déflecteur haut	1 5121 389130 053
13	1	Façade	1 2101 389130 053
14	1	Fond	1 2205 389130 053
15	1	Grille	1 0214 389130 053
16	1	Loquet fermeture	1 0848 389130 053
17	1	Poignée porte foyer	1 2878 389130 053

N°	Nb	Désignation	Codification
18	1	Porte	1 2861 389130 053
19	1	Raccord de façade	1 2170 389130 053
20	1	Conduit air	1 0317 389130 053
21	1	Joint de façade	1 2080 389130 053
22	1	Cendrier	1 3316 389130 053
23	1	Volet réglage air	1 4137 389130 098
24	1	Buse Ø153 et Ø150	1 4312 5743 01
25	4	Fixe vitre	1 2071 660101 018
26	1	Goupille cannelée 6x40	00001305127
27	1	Goupille mécanindus 6x30	00001307993
28	1	Joint plat 8 autocollant lg 410mm	00001308198
29	1	Rivet TR 6x40	00001305507
30	2	Rondelle RS6 Starlock	00001307254
31	1	Tresse Ø7 lg 1600mm	00001304690
32	1	Tresse Ø7 lg 2500mm	00001304690
33	4	Vérin d30 M10 lg30	00001306750
34	1	Verre ép4 603x390	00001307478

MISE EN PLACE DES DÉFLECTEURS
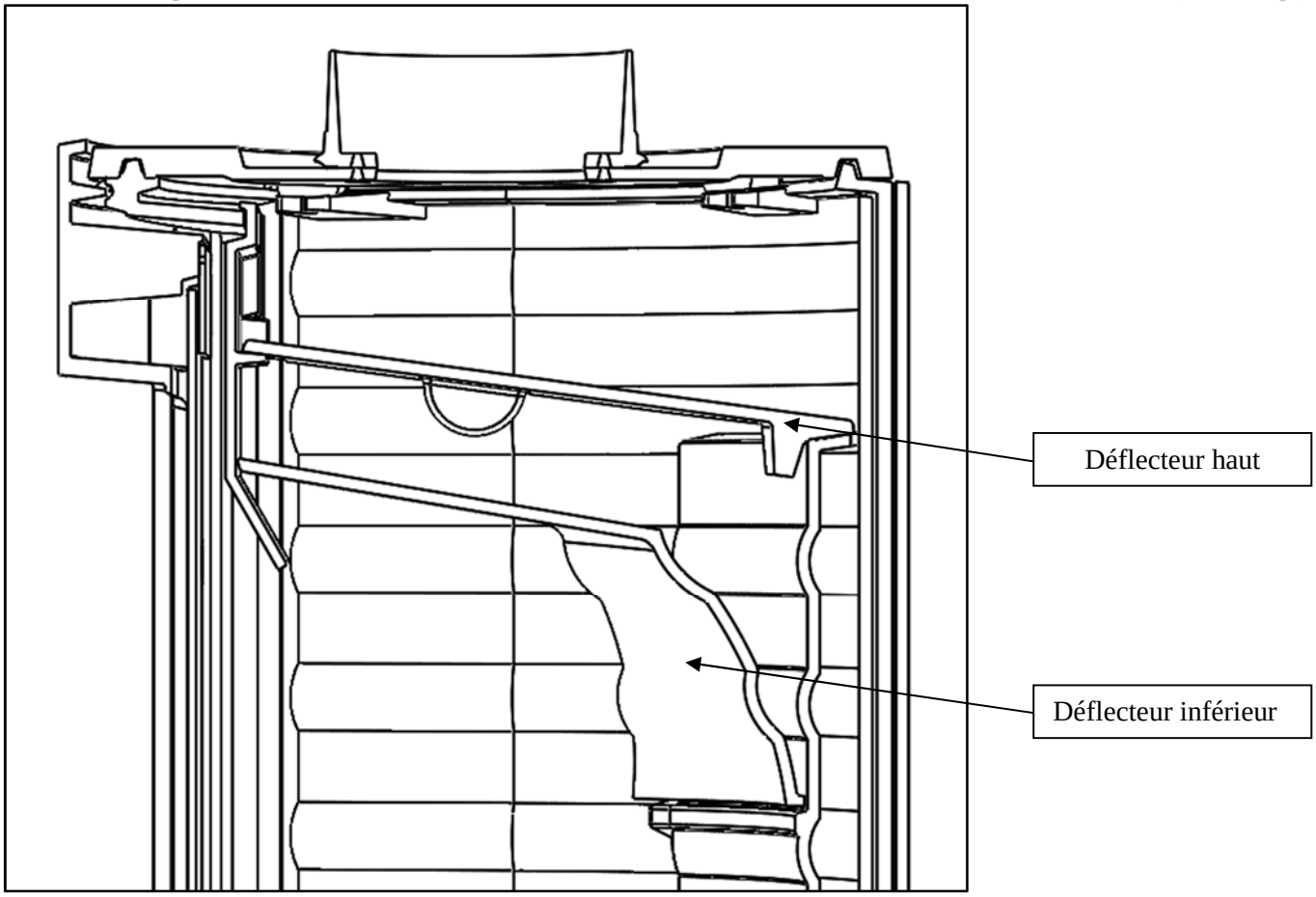
Les déflecteurs se positionnent en bas sur la boite conduit d'air et sur le haut sur le conduit d'air secondaire comme ci-dessous (vue en coupe).