- ***Éclaté et nomenclature du poêle Lavandin 630104 :***

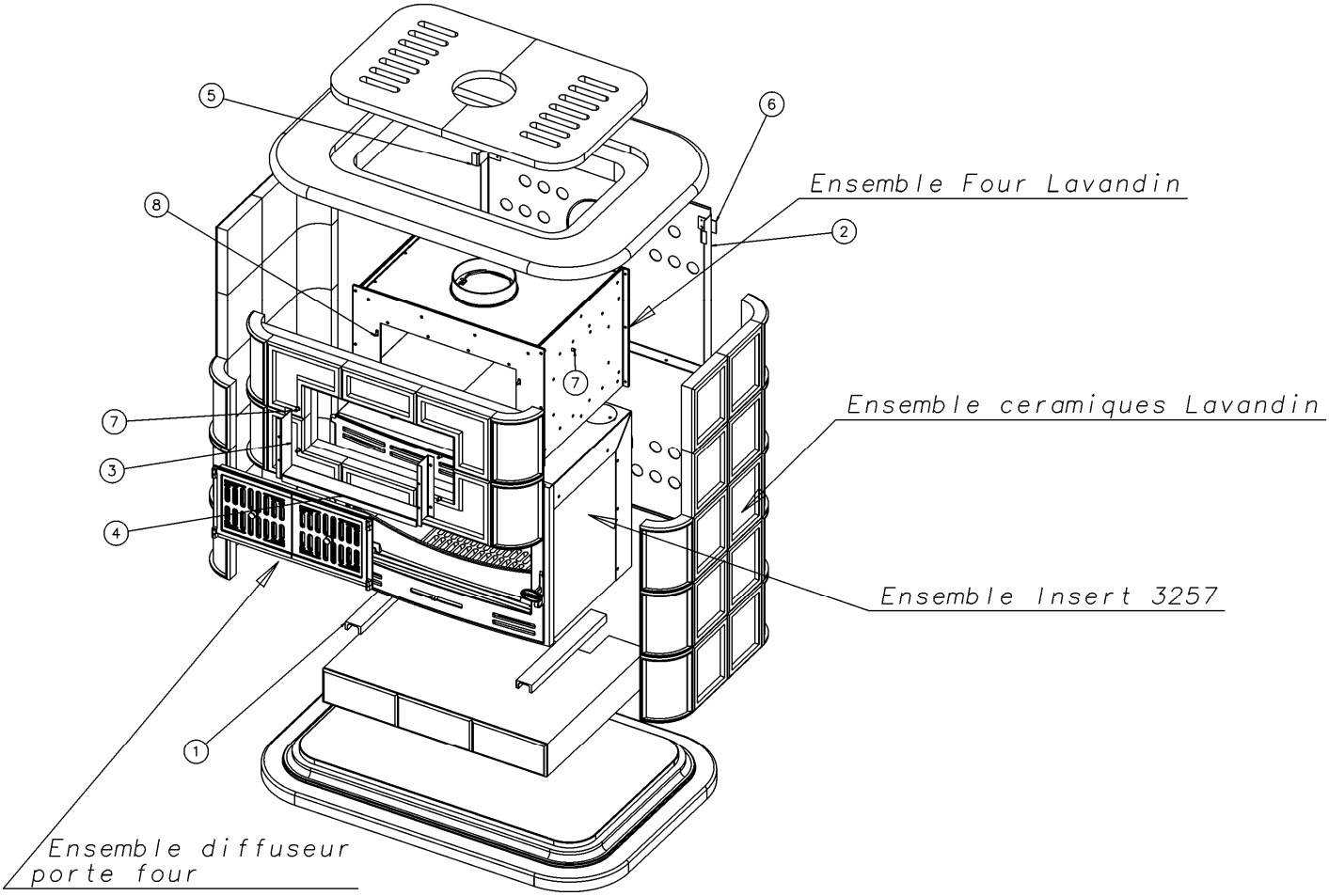

N°	Nb	Désignation	Codification
1	2	Support caisson foyer	1 2590 630104
2	2	Plaque protection dèrriére	1 2420 630104
3	2	Support de coffre four	1 2584 630104
4	1	U devant de four	1 3103 630104

N°	Nb	Désignation	Codification
5	4	Patte fixation dérrière	1 2485 630105
6	4	Raccord arrière	1 2455 630105
7	8	Ecrou M5 eurosert	00001306629
8	4	Vis TH M5x16	00001305960

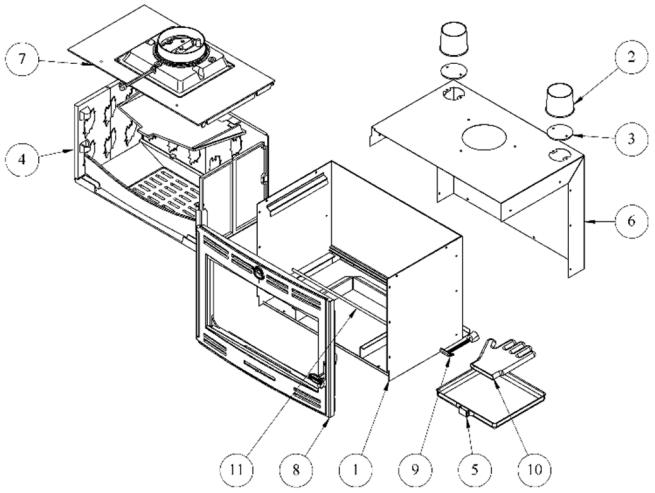

N°	Nbre	Désignation	Codification
1	1	Corps	2 2507 3157 97
2	2	Buse de 97 mm	1 4312 3726 01
3	2	Trappe de nettoyage	1 4230 3736 00
4	1	Foyer (voir ci-après)	
5	1	Cendrier	1 3316 3257 96
6	1	Boite conduit air	2 3906 3268 00
7	1	Dessus (voir ci-après)	
8	1	Portes et façade (voir ci-après)	
9	1	Clé à crochet	1 4101 3720 01
10	1	Gant T10	00001307770
11	1	Tresse Ø10,5 lg 700 mm	00001304691

N°	Nbre	Désignation	Codification
1	2	Plaque arrière foyer	2 0160 3258 01
2	1	Chenet	1 0306 3258 00
3	1	Déflecteur	1 0131 3258 00
4	1	Carter droit	1 2778 3258 00
5	1	Plaque foyer avant gauche	1 0165 3258 00
6	1	Plaque foyer avant droite	1 0168 3258 00
7	1	Support foyer	2 0367 3158 01
8	1	Plaque foyer arrière gauche	1 0167 3258 00
9	1	Plaque foyer avant gauche	2 0166 3258 00
10	1	Grille fond	2 0214 3155 01

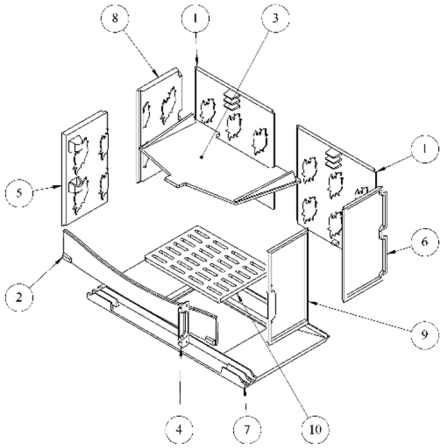

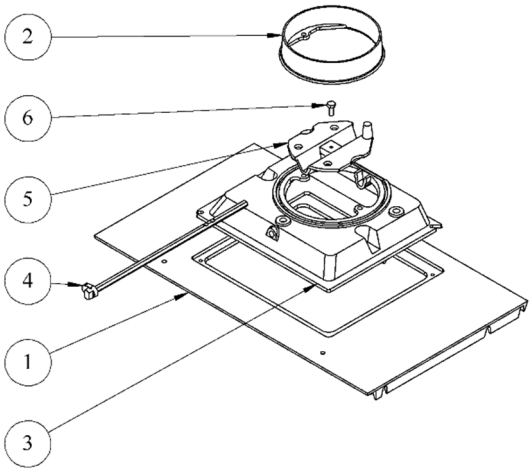

N°	Nbre	Désignation	Codification
1	1	Dessus	2 1101 3151 01
2	1	Buse 180 mm	2 4312 3152 01
3	1	Taque relevée	1 1413 3258 01
4	1	Axe volet	1 5724 3258 00
5	1	Clapet	2 4166 3258 00
6	1	Vis TH M8x20	00001301145
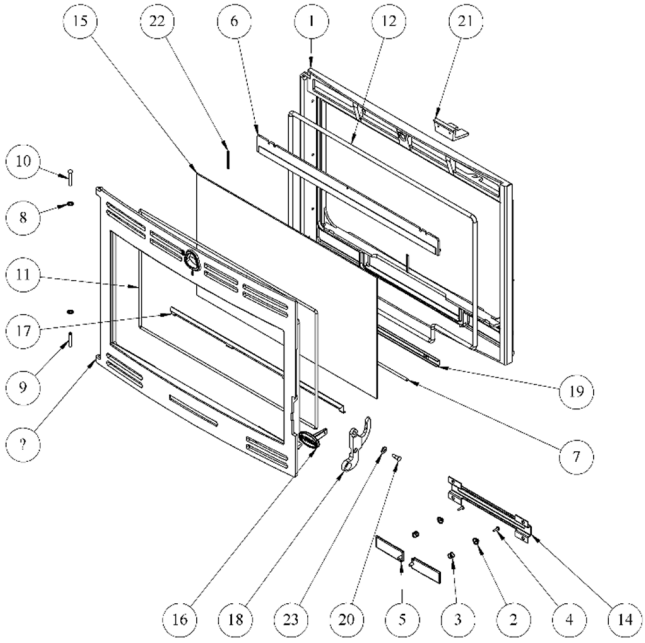
N°	Nbre	Désignation	Codification
1	1	Façade	3 2101 3257 01
2	2	Cuvette à vis	00001307833
3	2	Ressort 961	00001301991
4	2	Vis TRL 4x16	00001305474
5	2	Volet réglage air	3 4137 3258 01
6	1	Conduit supérieur air	2 4173 3258 053
7	1	Tresse 6 lg 615 mm	00001304690
8	2	Rondelle RS6 starlock	00001307254
9	1	Goupille cannelée 6x40	00001305127
10	1	Rivet acier TR 6x40	00001305507
11	1	Tresse 6 lg 1900 mm	00001304690
12	1	Tresse 10,5 lg 2100 mm	00001304691
13	1	Porte chargement	3 2831 3257 01
14	1	Guide de sécurité	2 4175 3257 00
15	1	Verre EP4 360x617	00001306042
16	1	Ecusson	1 8501 3258 11
17	1	Elément applique inférieur	1 2819 3258 22
18	1	Poignée porte chargement	1 2839 3258 01
19	1	Fixe vitre	1 2008 3258 00
20	1	Vis épaulement 660103	00001307525
21	1	Support déflecteur avant	1 0129 3268 01
22	2	Tresse autocollant lg 50 mm	00001304860
23	1	Rondelle 16x8,2x1,5	00001300885