N°	Nbre	Désignation	Codification	N°	Nbre	Désignation	Codification
01	1	Trappe de nettoyage	2 4230 3147	32	1	Poignée porte chargement	1 2839 368101
02	1	Dessus	2 1101 3151	33	1	Carter de moteur ventilateur	1 2411 368101
03	1	Support foyer	3 0367 3151	34	1	Déflecteur inférieur	1 0128 368101
04	1	Buse 180 mm	2 4312 3152	35	1	Derrière	2 2401 368101
05	3	Taque	1 1413 3152	36	1	Loquet porte foyer	1 2868 368101
06	1	Grille fond	2 0214 3155	37	1	Naille support moteur	1 5607 368101
07	1	Cendrier	1 3316 3158	38	1	Socle	1 2215 368101
08	2	Tresse conduit air	1 8817 3258	39	2	Support caisson foyer	1 2590 368101
09	1	Tresse contre porte	1 8850 3258	40	1	Support ventilateur	2 5375 368101
10	1	Tresse façade	1 8836 3258	41		Clé à crochet	1 4101 3720
11	1	Tresse verre réfractaire	1 8826 3258	42	1	Siège de buse	1 4322 660108
12	1	Carter droit	1 2778 3258	43	1	Ecusson	1 8501 6726
13	1	Chenet	1 0306 3258	44	1	Conduit supérieur air	2 4173 996003
14	1	Façade	4 2101 3258	45	1	Volet réglage air	2 4137 996027
15	1	Guide sécurité	1 4175 3258	46	2	Jonction céramique	00001304782
16	1	Plaque foyer arrière droite	1 0168 3258	47	2	Cuvette à vis	00001307833
17	1	Plaque foyer arrière gauche	1 0167 3258	48	4	Ecrou M10 eurosert (9418 2028)	00001307166
18	1	Plaque foyer avant droite	2 0166 3258	49	1	Goupille cannelée 6x28	00001300459
19	1	Plaque foyer avant gauche	1 0165 3258	50	1	Inverseur 3 positions	00001304785
20	1	Porte chargement	6 2831 3258	51	1	Moto ventilateur insert gaz	00001305048
21	1	Fixe vitre	1 2008 3258	52	2	Résistance arcol hs 50 820 r	00001304788
22	1	Support déflecteur avant	1 0129 3268	53	2	Ressort 961	00001301991
23	1	Corps	2 2507 368101	54	2	Ressort seul RS6 Starlock	00001307254
24	1	Coté droit	1 2301 368101	55	1	Rivet acier TR 6x40	00001305507
25	1	Coté gauche	1 2305 368101	56	2	Rondelle 16x8.2x1.5	00001300885
26	2	Coté extérieur	1 2304 368101	57	2	Rondelle 22x10.5x2	00001300886
27	1	Déflecteur	2 0131 368101	58	1	Serre cable Ø 6	00001305558
28	1	Dessus caisson convection	1 2594 368101	59	4	Vérin à vis d30 M10 lg30	00001306750
29	1	Obturateur dessus	1 1154 368101	60	2	Verre réfractaire 617x386x4	00001305272
30	1	Plaque foyer arrière droite	1 0167 368101	61	1	Vis épaulée (1 9260 660103)	00001307525
31	1	Plaque foyer arrière gauche	1 0168 368101	62	2	Vis TF M6x10 ZN noir	00001306385
				63	2	Vis TRL 4x16	00001305474
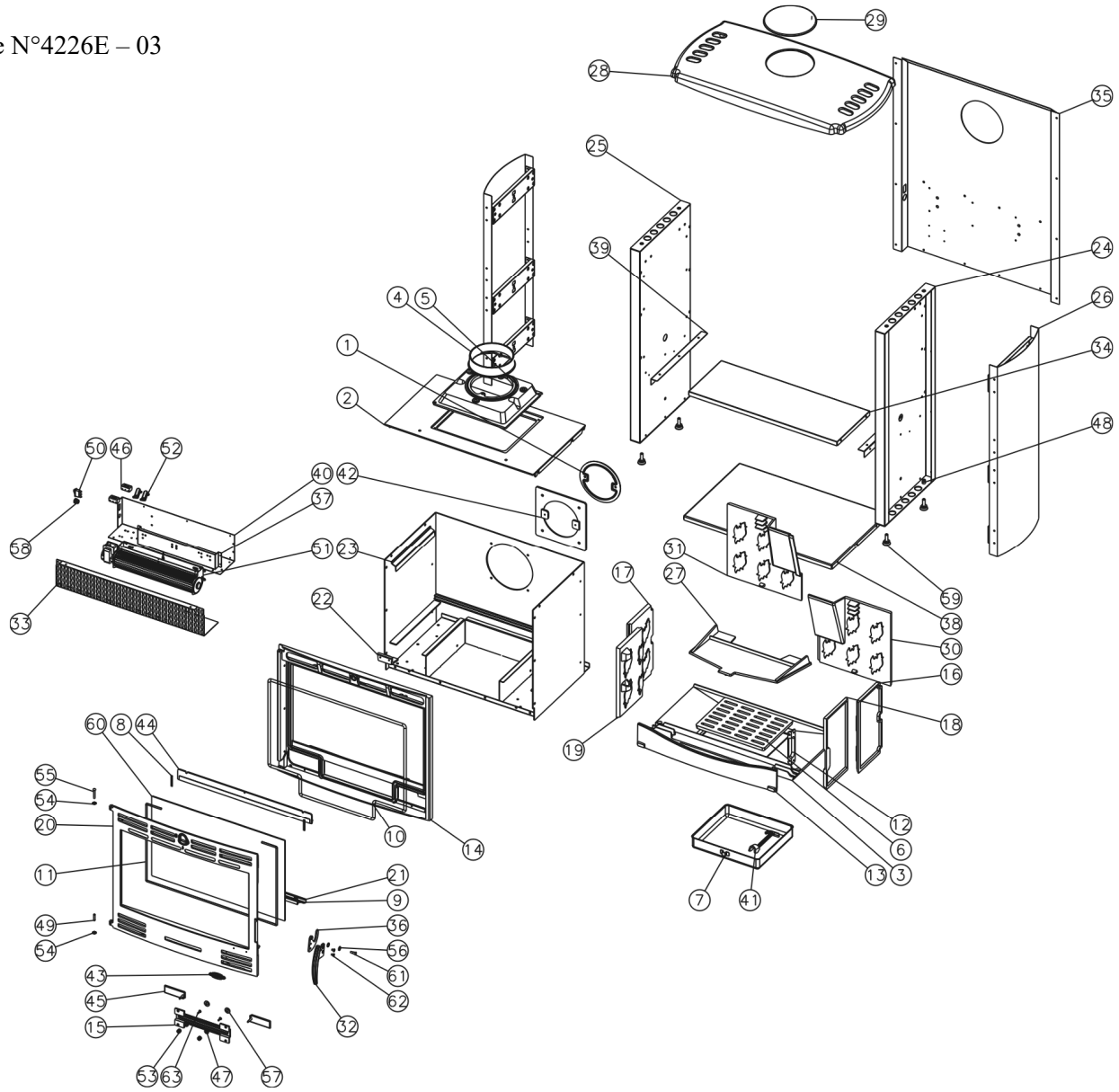
Circulaire N°4226E – 03