Réf notice : 4451 – 11
Indice : C
Date : 06/03/2014

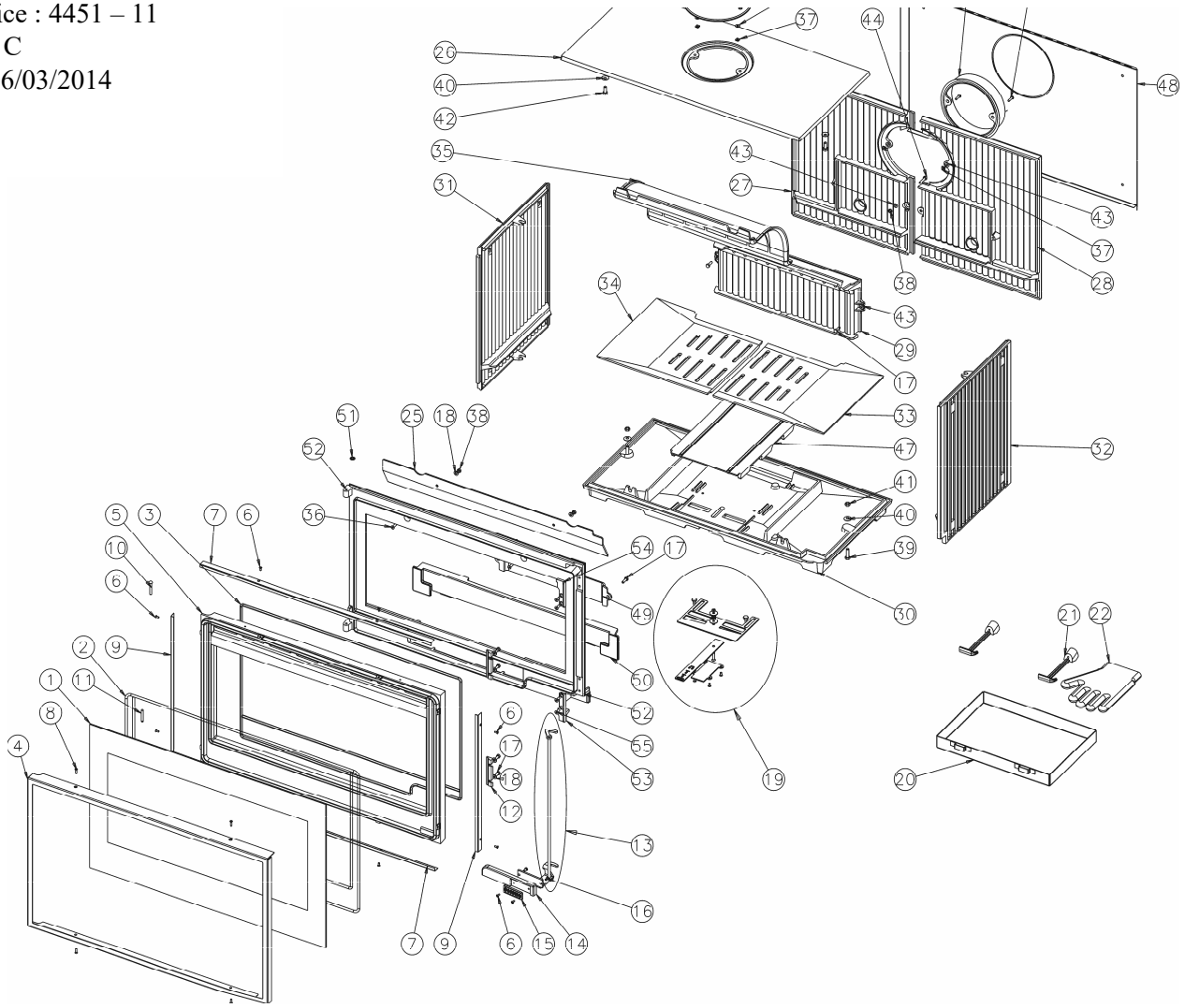

N°	Nbre	Désignation	Codification	N°	Nbre	Désignation	Codification
01	1	Verre sérigraphiée (838x528xep4)	00001307947	29	1	Boîte conduit air	1 3906 660125 053
02	1	Tresse Ø6 lg 4500mm	00001304689	30	1	Fond de foyer	2 0111 660125 053
03	1	Tresse noire Ø9 lg 3500mm	00001304690	31	1	Cote gauche foyer	1 0122 660125 053
04	1	Applique de façade	1 2130 660126 053	32	1	Cote droit foyer	1 0121 660125 053
05	1	Porte foyer	2 2861 660126 053	33	1	Demi grille droite	2 0209 660125 053
06	10	Vis TF M4x10 pozie	00001301181	34	1	Demi grille gauche	2 0208 660125 053
07	2	Fixe vitre	1 2078 660126 018	35	1	Deflecteur	3 0131 660125 053
08	4	Vis TF M4x16 pozie	00001305966	36	2	Vis TF M6x25 pozie	00001305967
09	2	Fixe vitre côté	1 2030 660126 018	37	4	Ecrou carré brut M5	00001300269
10	1	Rivet acier TR 6x40	00001305507	38	3	Écrou 6 pans M6 brut	00001300265
11	1	Goupille cannelée 6x40	00001305127	39	2	Vis TH M8x30 ZN noir	00001301241
12	2	charnière	1 4806 660125 098	40	4	Rondelle JZC Ø8	00001300901
13	1	Axe poignee fermeture	1 9114 660126 096	41	2	Écrou 6 pans 8 ZN noir	00001305951
14	1	Poignee porte foyer	1 2878 660126	42	2	Vis TH M8x20 ZN noir	00001301145
15	1	ecusson	1_8501_385101	43	8	Rondelle JZC 14x6x1	00001300900
16	2	Vis TH M5x10 pozie	00001301238	44	1	Vis TH M6x30	00001304229
17	8	Vis TH M6X20 pozie	00001301240	45	2	Vis TRL M5x20 pozie ZN noir	00001301156
18	6	Rondelle 14x6.3x1.2	00001301784	46	2	Vis TF M5x20	00001305964
19	1	Assemblage volet reglage air	1 4137 660126 098	47	1	Boite alimentation air	1 5079 660125 053
20	1	cendrier	1 3316 660125 096	48	1	Plaque protection	1 2420 660125 053
21	2	Clé à crochet	1 4101 3720 053	49	1	Conduit inférieur air	1 4174 660125 053
22	1	Gant bouclette T10	00001307770	50	1	chenet	1 0306 660125 053
23	1	Buse	2 4312 3168 053	51	1	Ressort seul RS6 STARLOCK	00001307254
24	1	Trappe de nettoyage	1 4230 364102 053	52	1	Facade double accrochage	1 2101 660125 053
25	1	Raccord conduit air	2 0314 660125 053	53	1	Patte tourillon avant inferieur	1 2193 660125 053
26	1	dessus	1 1101 660125 053	54	1	Patte tourillon avant superieur	1 2192 660125 053
27	1	Derriere gauche	1 2404 660125 053	55	4	Vis TF M6x16	00001305965
28	1	Derriere droit	1 2402 660125 053				

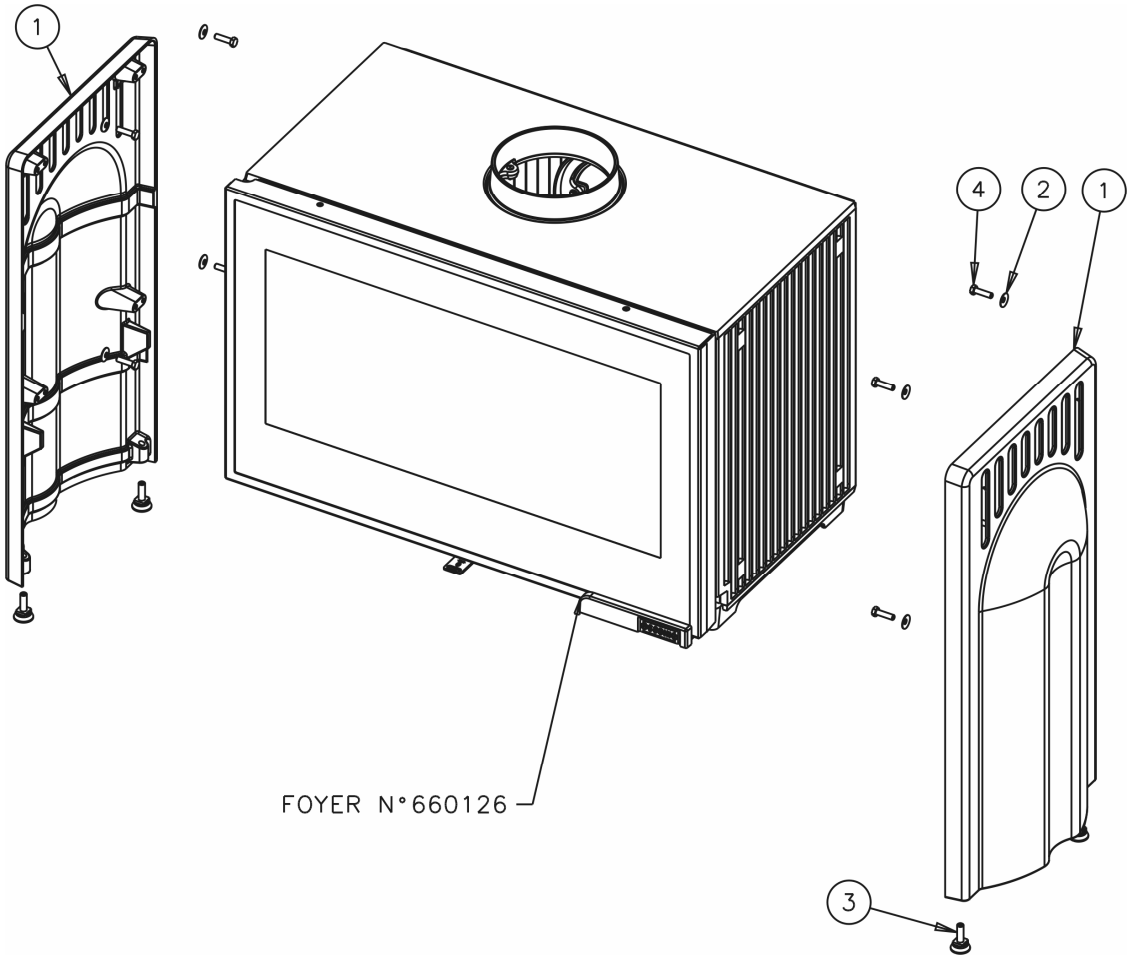

N°	Nbre	Désignation	Codification
1	2	Coté arrondi	1 2325 373129 053
2	8	Rondelle JZC Ø8	00001300901
3	4	Verin à vis Ø30 M10 lg30	00001306750
4	8	Vis TH M8x30 ZN noir	00001301241