ÉCLATÉE DE LA CHAMBRE DE COMBUSTION

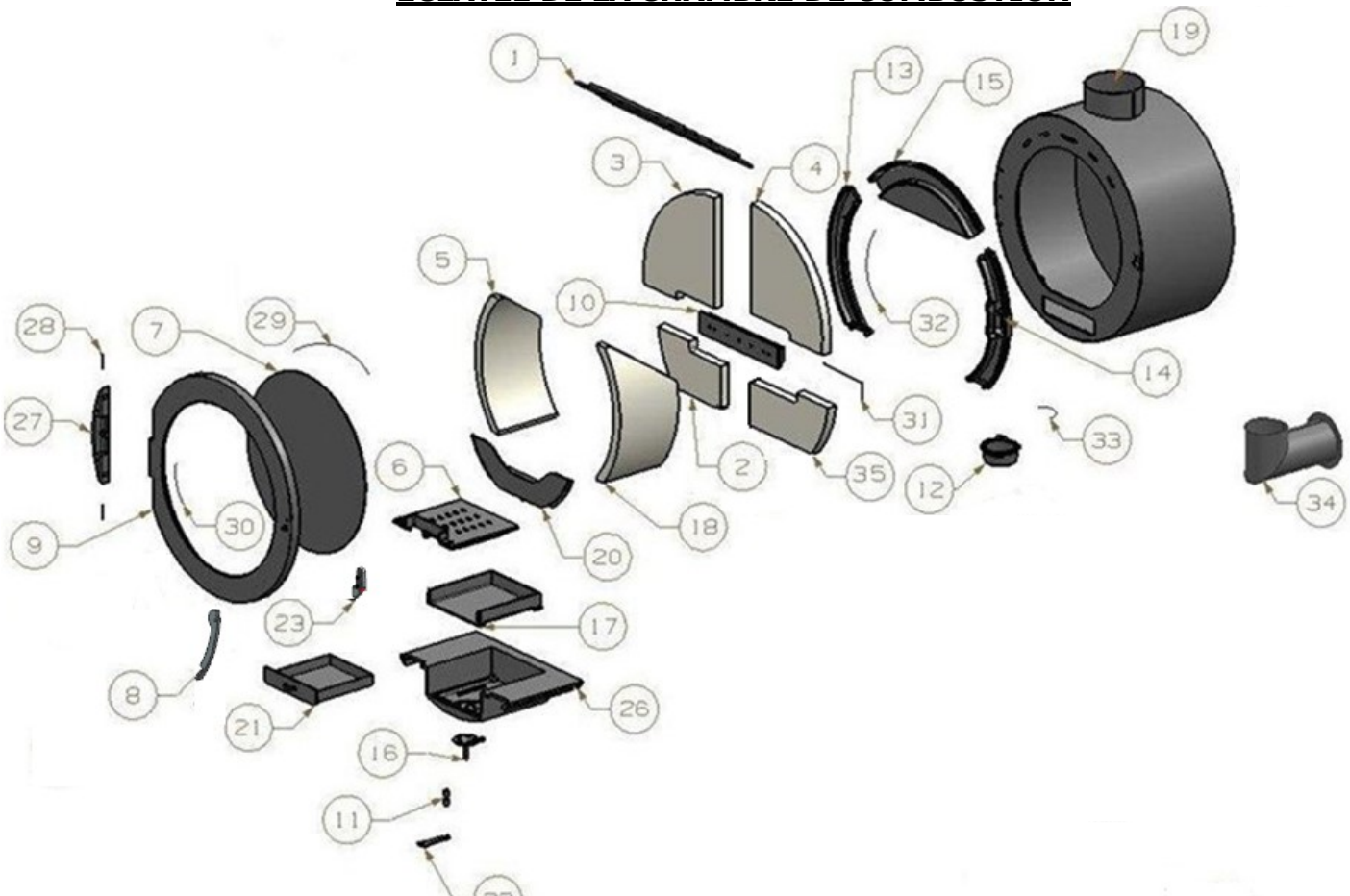

N°	Qté	Désignation	Code	N°	Qté	Désignation	Code	N°	Qté	Désignation	Code
1	1	Déflecteur*	013227	15	1	Couloir d'air central	013238	29	1	Joint de vitre plat 8x1	06308
2	1	Réfractaire bas fond gauche*	014047	16	1	Registre	S10638A	30	1	Joint de porte Ø8	061082
3	1	Réfractaire de fond haut gauche*	2001	17	1	Cache registre	013242	31	1	Joint boite à aire	062063
4	1	Réfractaire de fond haut droit*	2115	18	1	Réfractaire latérale droit*	013235	32	1	Joint couloir d'air Ø 6	062063
5	1	Réfractaire latérale gauche*	013234	19	1	Corps	S10639A	33	1	Joint buselot Ø 6	062063
6	1	Grille foyère*	013231	20	1	Chenet*	013232A	34	1	Cache gaine **(option)**	S10637
7	1	Vitre*	6524T	21	1	Cendrier*	S10572	35	1	Réfractaire bas fond droit*	014046
8	1	Poignée porte	018515	22	1	Commande registre	013252	36	1	Support boite air	7525
9	1	Porte	018514	23	1	Gâche fermeture	018516	37	1	Fond haut Gauche fonte	014361
10	1	Boite à air*	013229	24	1	Cache registre et buselot	S10623	38	1	Fond haut droit fonte	014364
11	1	Entretoise 10.5 14	012564	25	1	Support mural	016450	39	1	Fond bas gauche fonte	014363
12	1	Buselot	013233	26	1	Sole foyère	013241	40	1	Fond bas droit fonte	014362
13	1	Couloir d'air gauche	013236	27	1	Articulation porte fonte	6502	41	1	Coté gauche fonte	014358
14	1	Couloir d'air droit	013237	28	2	Goupille cannelées Ø 8	GOUPILLE-8x30	42	1	Coté droit fonte	014359

Pièces d'usure

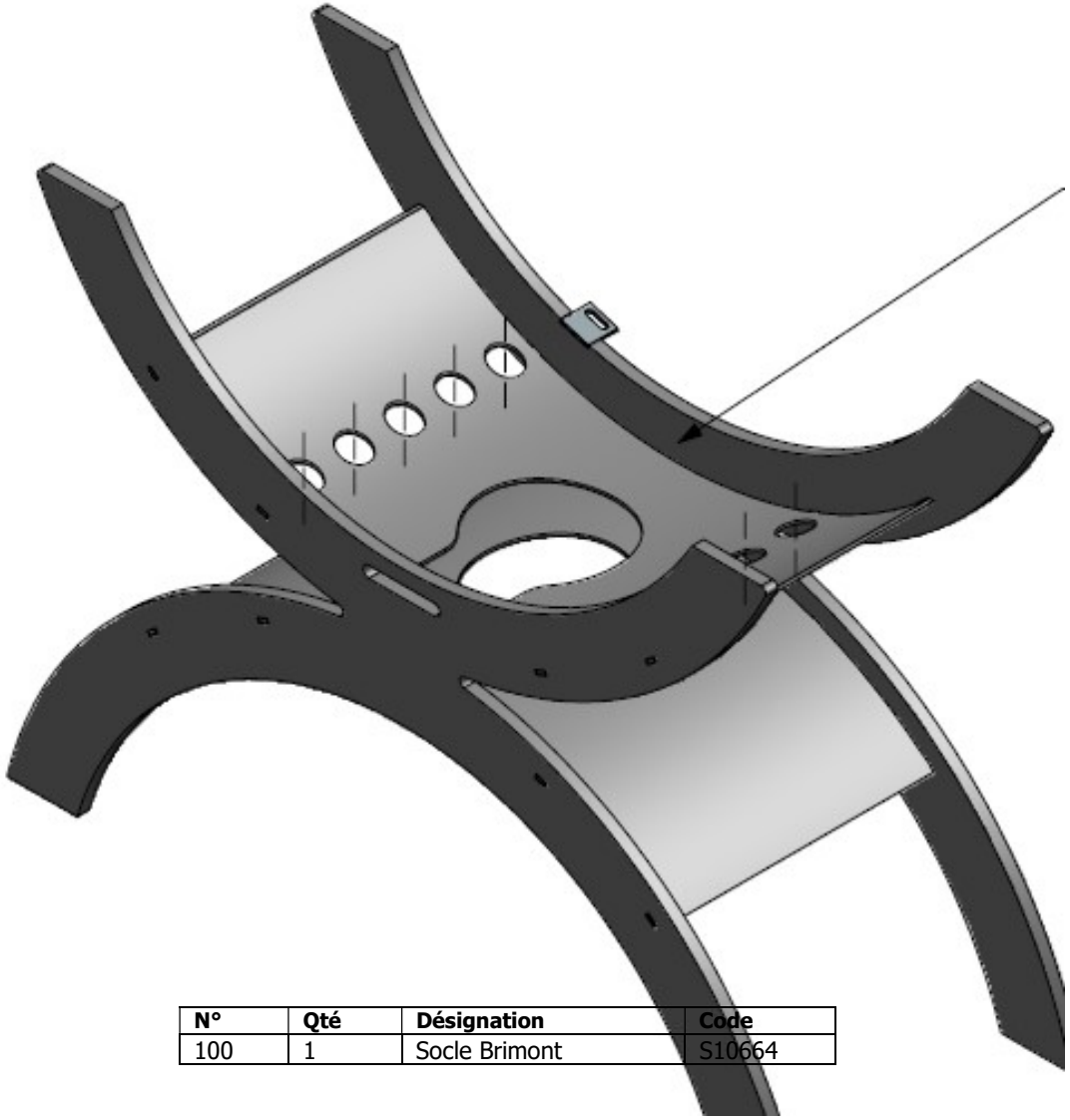

N°	Qté	Désignation	Code
100	1	Socle Brimont	S10664

Intérieur Fonte
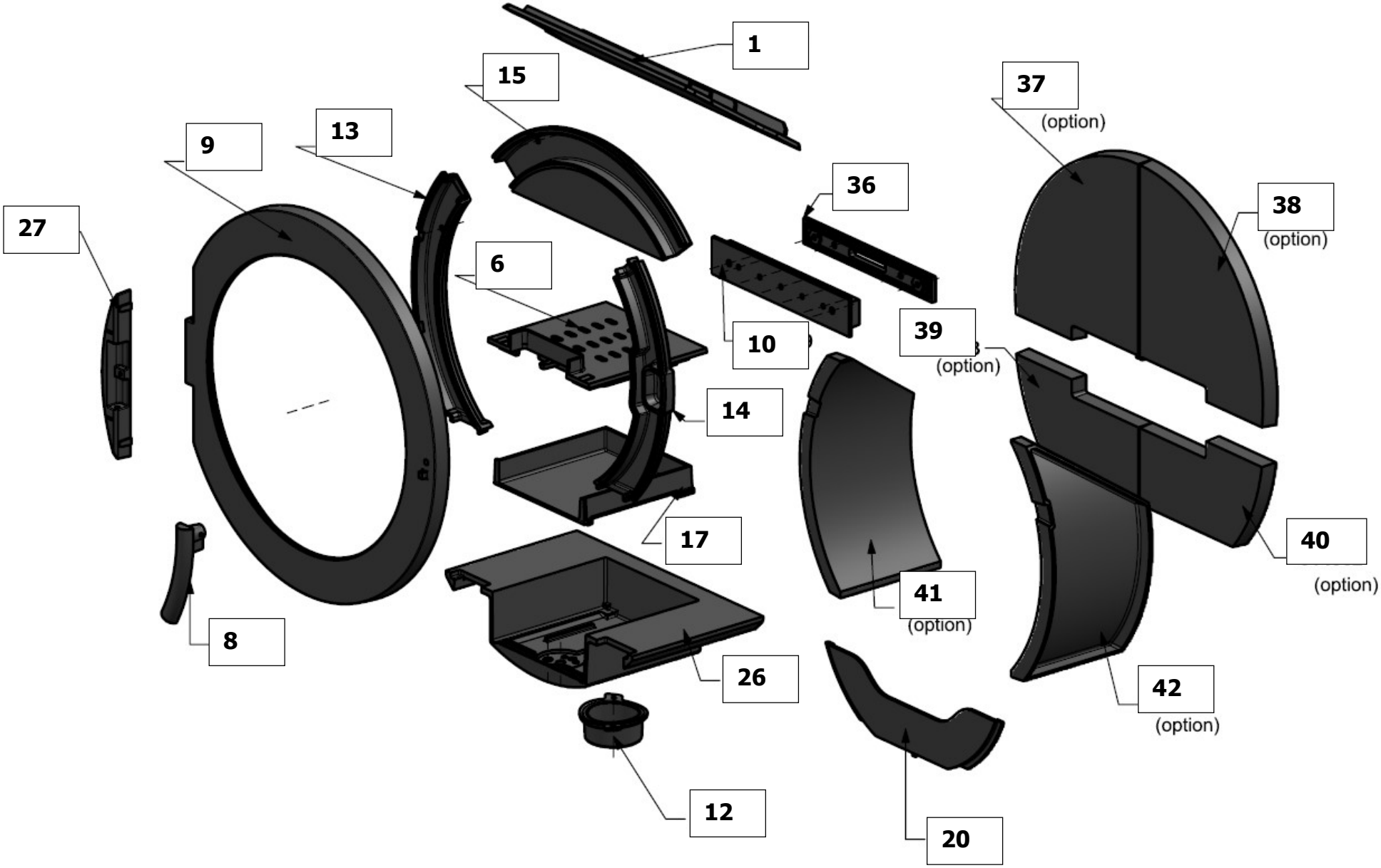
ÉCLATÉE DE LA CHAMBRE DE COMBUSTION FONTE