8. NOMENCLATURE ET ÉCLATÉ

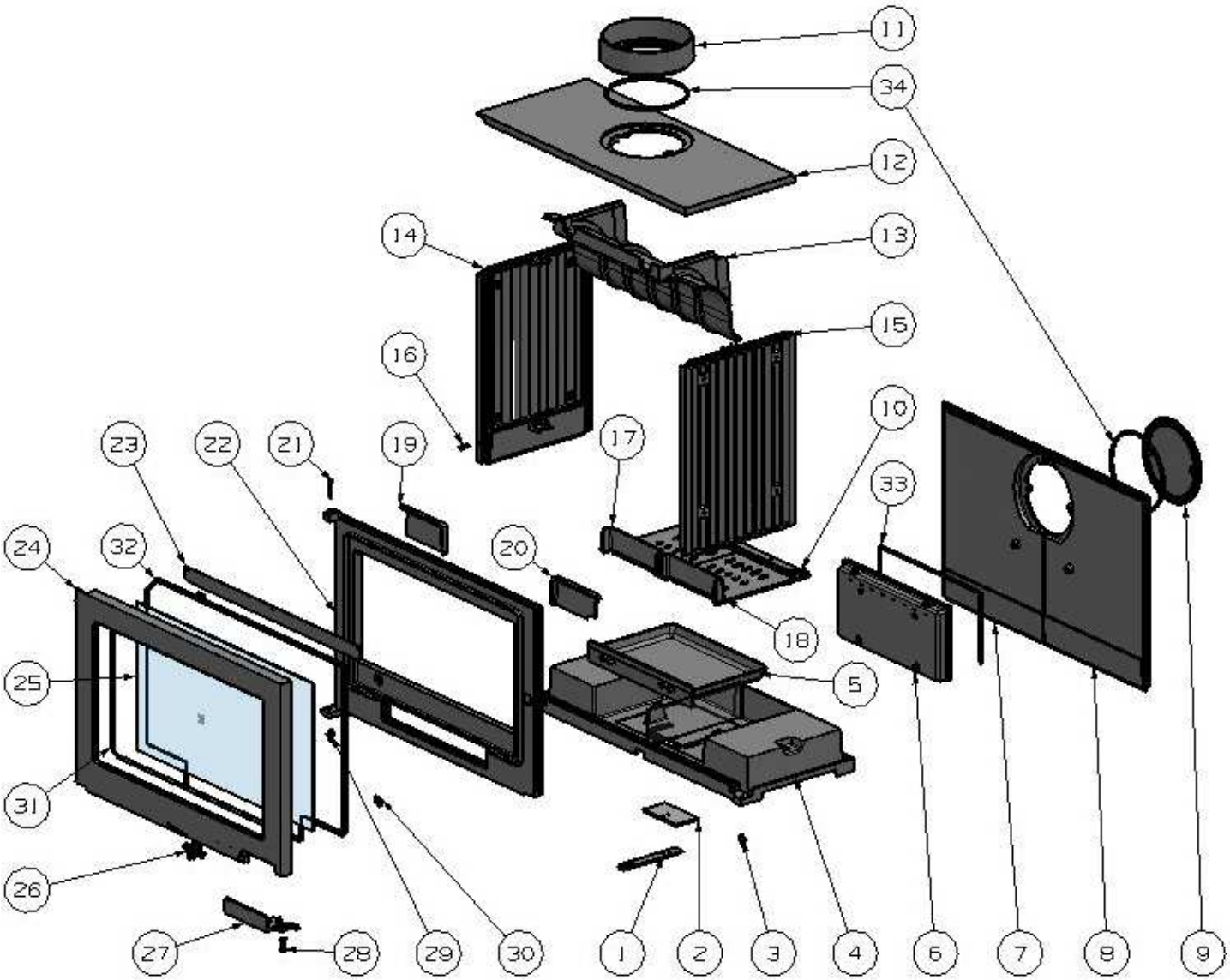

N°	Désignation	Code	N°	Désignation	Code	N°	Désignation	Code
1	Commande registre	014453	13	Déflecteur	014503	25	Vitre	366701
2	Registre	013919	14	Côté gauche	012550	26	Ecusson	034400
3	Excentrique M6 cémenté noir Contre écrou H plat M6 noir	3075 AC 07CE06N	15	Côté droit	012551	27	Poignée	014344
4	Embase	013918	16	Vis TCHC M6x10	07VC0610HB	28	Vis épaulé M6 Rondelle ondulée D8	00001307525 DIN 137 A
5	Cendrier	012542	17	Grille foyère gauche*	013921	29	Gond excentré Vis TH M6x16 Noir Ecrou à embase crantée M6	3836D
6	Boite à air*	014502	18	Grille foyère droite*	013922	30	Taquet de vitre	3152B
7	Fond fixe gauche	012552	19	Bouchon gauche	014090	31	Joint plat 7x3 en U (longueur 1,22 m)	06307C
8	Fond fixe droit	012553	20	Bouchon droit	014093	32	Joint rond D9 en ☐ (longueur 2 ,30 m)	00001307908
9	Tampon	012539	21	Rivet Tête ronde 6.0x40 noir Rondelle frein Starlock D6	07RI6040ZN 6493-1060-BV	33	Joint rond D6 (longueur 0,66 m)	00001304689
10	Supplément grille foyère*	014635	22	Cadre fixe	012556	34	Joint rond D6 (longueur 0,58 m)	00001304689
11	Sortie ronde ø 200	013660	23	Canaliseur	014452			
12	Dessus	012555	24	Porte	012540			

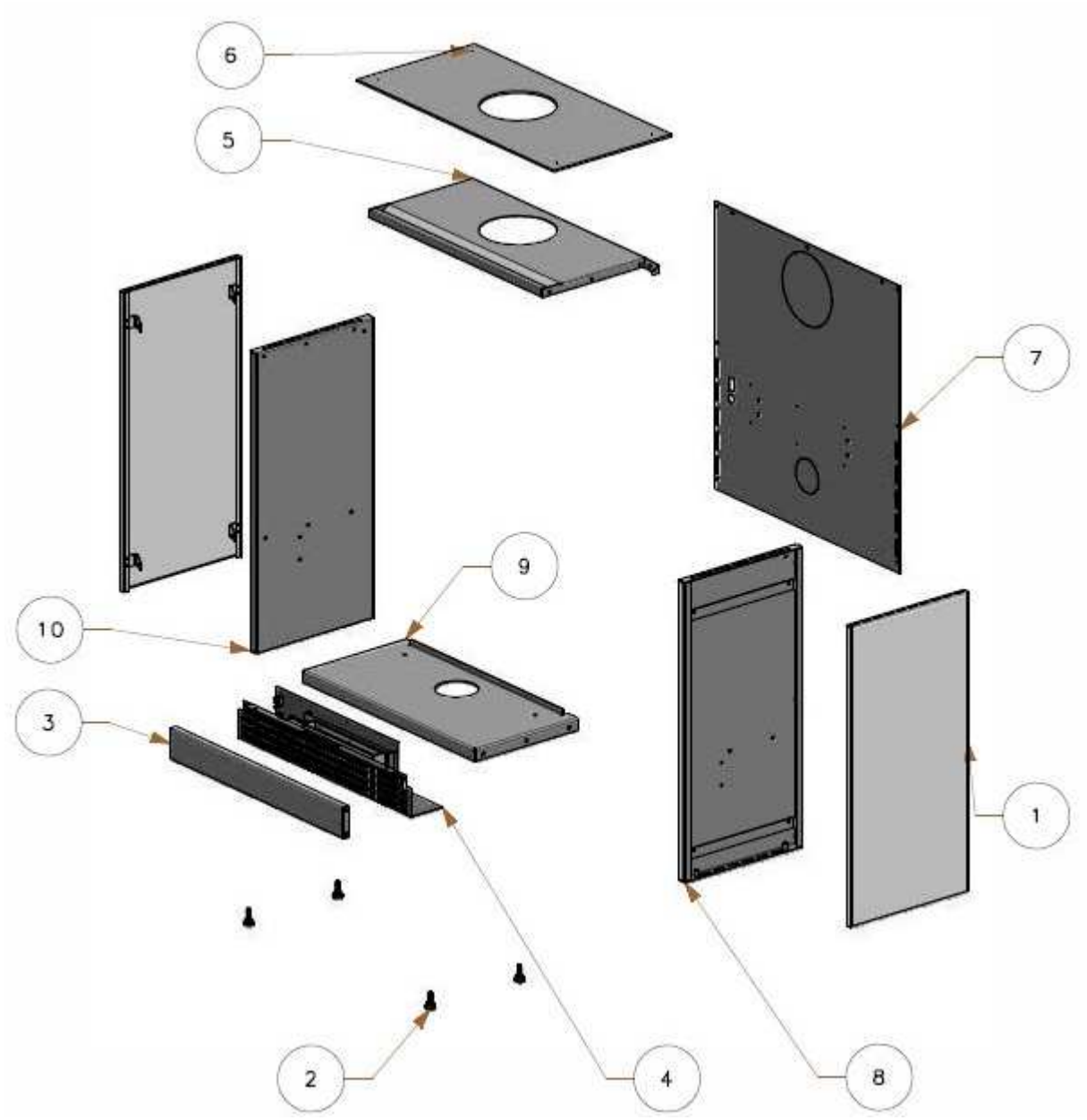

N°	Désignation	Code	N°	Désignation	Code	N°	Désignation	Code
1	Tôle peinte	S10795	5	Sous dessus	014582	9	Socle	014573
2	Pied vérin	-	6	Dessus	014578	10	Coté gauche	S10798
3	Bandeau	014580	7	Arrière	014583			
4	Kit turbo (pour 374 108)	A10250	8	Coté droit	S10799			