NOMENCLATURES ET ÉCLATÉS

Dessus

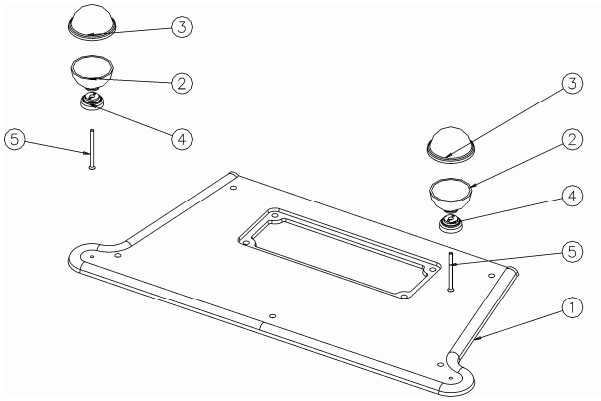

N°	Nbre	Désignation	Codification
01	1	dessus	3 1101 3126 01
02	2	Demi boule inférieure	1 1349 325101 011
03	2	Demi boule supérieure	1 1348 325101 011
04	2	Support boule	1 1350 325101 011
05	2	Vis TF M6x80	00001307746

Général

N°	Nbre	Désignation	Codification
01	1	Axe fermeture porte intérieur	1 2814 3119 00
02	1	Butée glissière porte chargement	1 2897 3119 49
03	1	Glissière porte chargement	1 2842 3119 00
04	1	Mentonnet de fermeture	1 2146 3119 00
05	3	Pied	1 2615 3125 01
06	1	Tampon de buse	1 1446 3125 01
07	1	Bavette	3 2201 3126 01
08	2	Buse ronde à oreilles	1 4319 3126 01
09	1	Clé de buse	1 4323 3126 01
10	1	Corbeille	1 0201 3126 01
11	1	Côté droit	3 2301 3126 01
12	1	Côté gauche	4 2305 3126 01
13	1	Déflecteur	3 5123 3126 00
14	1	Derrière	2 2401 3126 00
15	1	Dessus	3 1101 3126 01
16	1	Fond	3 2205 3126 01
17	1	Fronton	2 2112 3126 00
18	2	Volet réglage air	1 4137 3126 01
19	1	Tiroir à cendres	1 3315 3126 53

N°	Nbre	Désignation	Codification
20	8	Fixe vitre	1 2071 3152 18
21	2	Tresse verre diam 7	0000 1304860
22	2	Demi boule inférieure	1 1349325101011
23	2	Demi boule supérieure	1 1348325101011
24	1	Porte foyer droite	1 2859325101000
25	1	Porte foyer gauche	1 2860325101000
26	2	Support boule	1 1350325101000
27	1	Poignée porte chargement	2 2839 3882 11
28	2	Bouton prise air 18 mm	00001304007
29	2	Cuvette à vis	00001307833
30	2	Goupille mecanindus 3x18	00001300456
31	2	Ressort 961	00001301991
32	4	Rivet acier TR 6x30 noir	00001301998
33	2	Rondelle AZ4 ref 1000403	00001300894
34	2	Verre ép. 4 250x258	00001306027
35	1	Vis TF fendue noir à épaulement3076	00001305233
36	2	Vis TF M6x80	00001307746
37	2	Vis TRL 4x16	00001305474

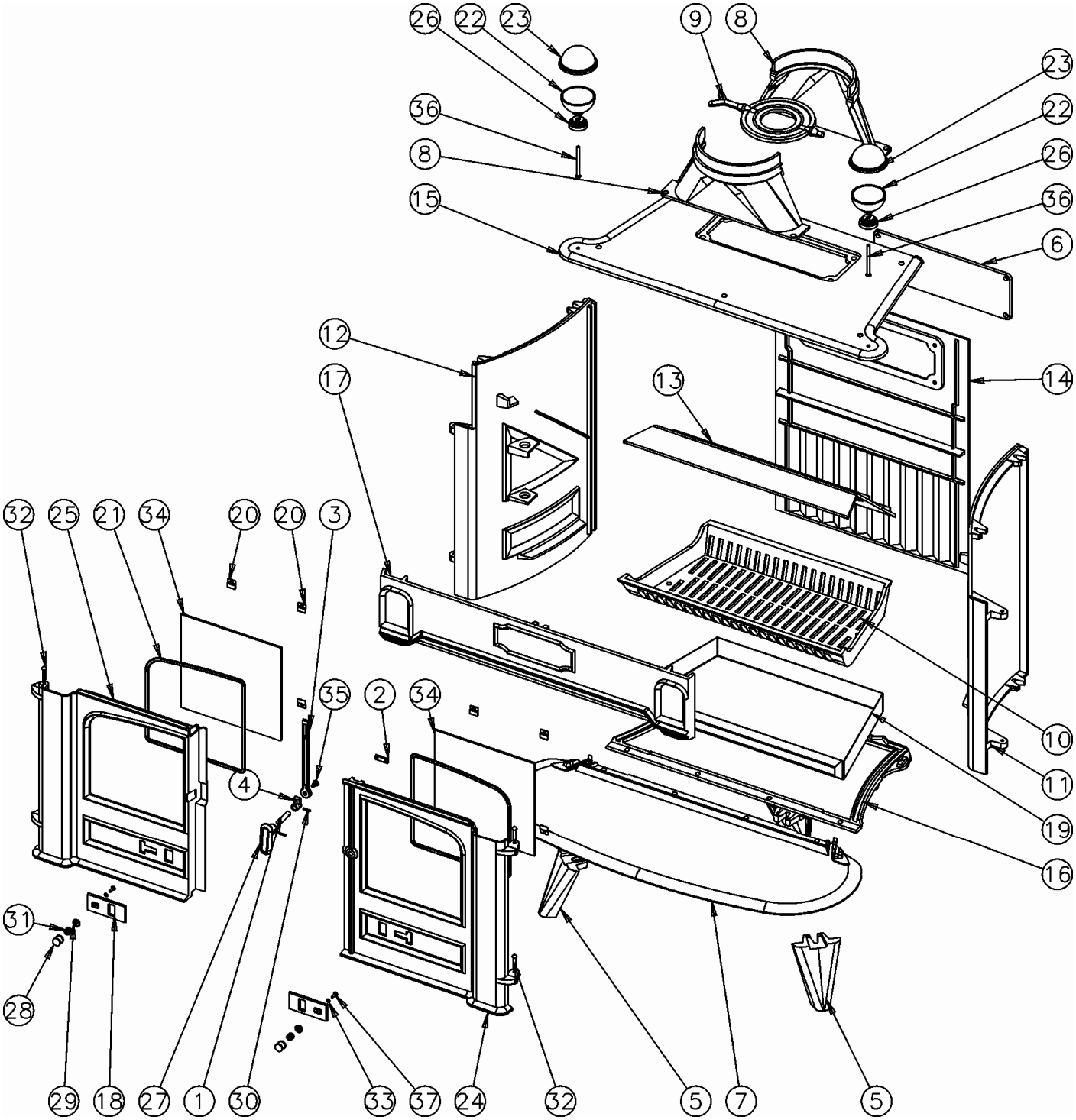
26
22
23
9
8
23
22
26
36
36
8
15
6
12
17
13
14
32
25
21
34
20
20
3
35
2
34
10
11
19
16
4
31
28
29
18
27
1
30
33
37
24
32
5
7
5