Réf notice: 4424 – 11
Indice : C
Date: 07/03/2013

- ***Éclaté et nomenclature du poêle 389144 Le Fontemont :***

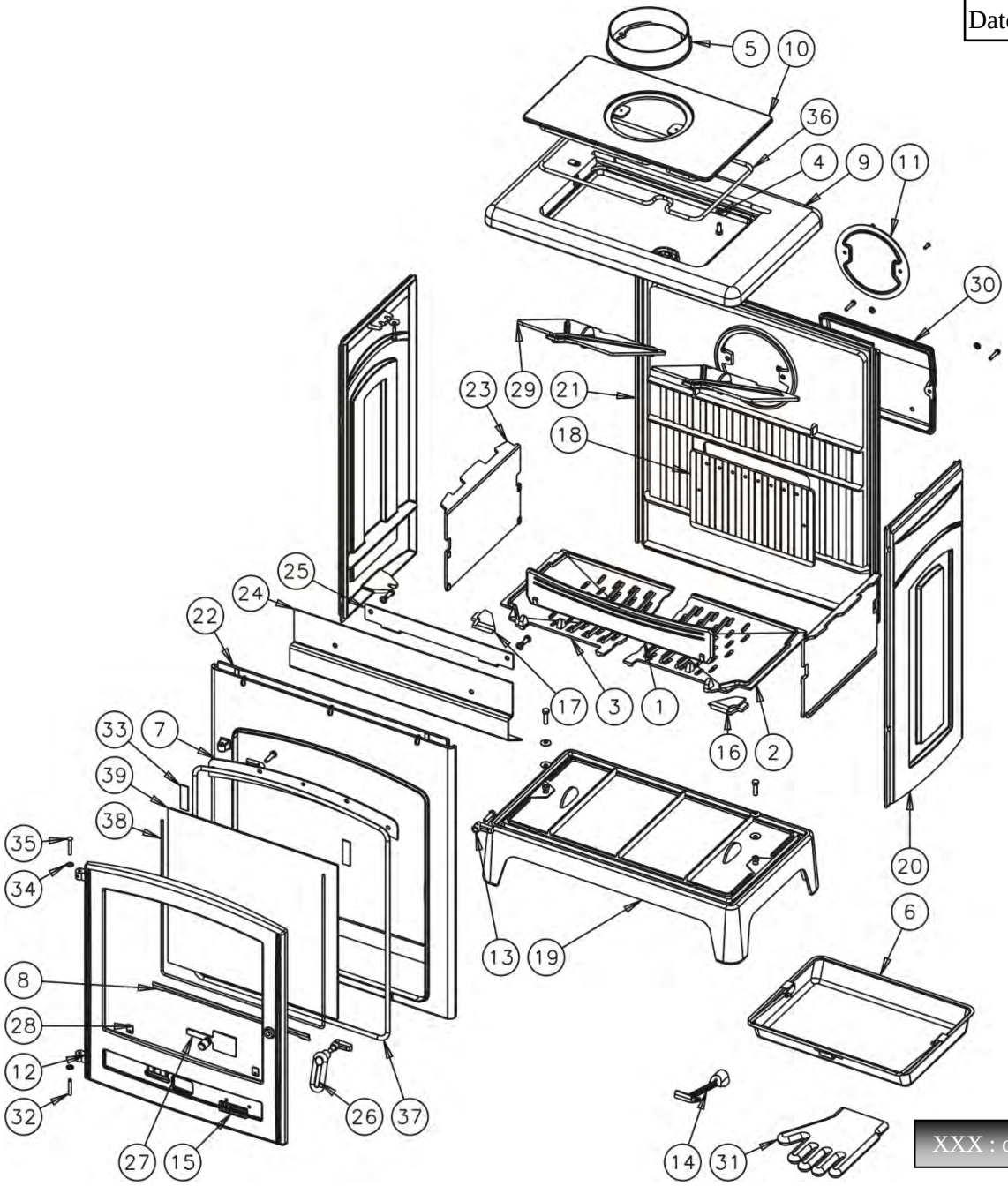

XXX : coloris à préciser

N°	Nb	Désignation	Codification
1	1	Chenet	1 0306 3101 00
2	1	Support foyer droit	4 0368 3101 00
3	1	Support foyer gauche	4 0369 3101 00
4	2	Loquet de fermeture	1 2890 3147 00
5	1	Buse Ø180mm	2 4312 3152 01
6	1	Tiroir cendres	1 3315 3260 96
7	1	Conduit supérieur air	1 4173 3260 53
8	1	Elément applique inférieur	1 2819 3260 22
9	1	Dessus	1 1101 362103 XXX
10	1	Couvercle	1 1201 362105 XXX
11	1	Trappe de nettoyage	2 4230 362105 XXX
12	1	Porte foyer	2 2861 364101 XXX
13	2	Mentonnet fermeture	1 2146 366101 000
14	1	Clé a crochet	1 4101 3720 01
15	1	Ecusson	1 8501 385101 XXX
16	1	Coin droit fond	1 2272 389140 000
17	1	Coin gauche fond	1 2273 389140 000
18	1	Conduit air secondaire	1 4112 389140 053
19	1	Socle	1 2215 389140 XXX
20	2	Coté	1 2317 389141 XXX

N°	Nb	Désignation	Codification
21	1	Derrière	1 2401 389141 053
22	1	Façade	1 2101 389141 XXX
23	2	Plaque de protection coté	1 0173 389141 053
24	1	Protège façade	1 2175 389141 053
25	1	Support déflecteur avant	1 0129 389141 053
26	1	Poignée	1 2878 389143 098
27	1	Volet air	1 4137 389144 098
28	2	Fixe vitre	1 2071 660101 018
29	2	Déflecteur	1 0131 660106 001
30	1	Boite conduit air	1 3906 660131 000
31	1	Gant	00001307770
32	1	Goupille cannelée 6x40	00001305127
33	2	Joint plat 20 autocollant lg 70mm	00001308199
34	2	Ressort rs6	00001307254
35	1	Rivet acier TR 6x40	00001305507
36	1	Tresse Ø10.5 lg 1500mm	00001304691
37	1	Tresse Ø11.5 lg 2300mm	00001305426
38	1	Tresse Ø6 lg 1300mm	00001304689
39	1	Verre réfractaire 410x435xep4	00001307564

MISE EN PLACE DU DÉFLECTEUR

Afin de monter correctement le déflecteur, suivre les étapes suivantes :
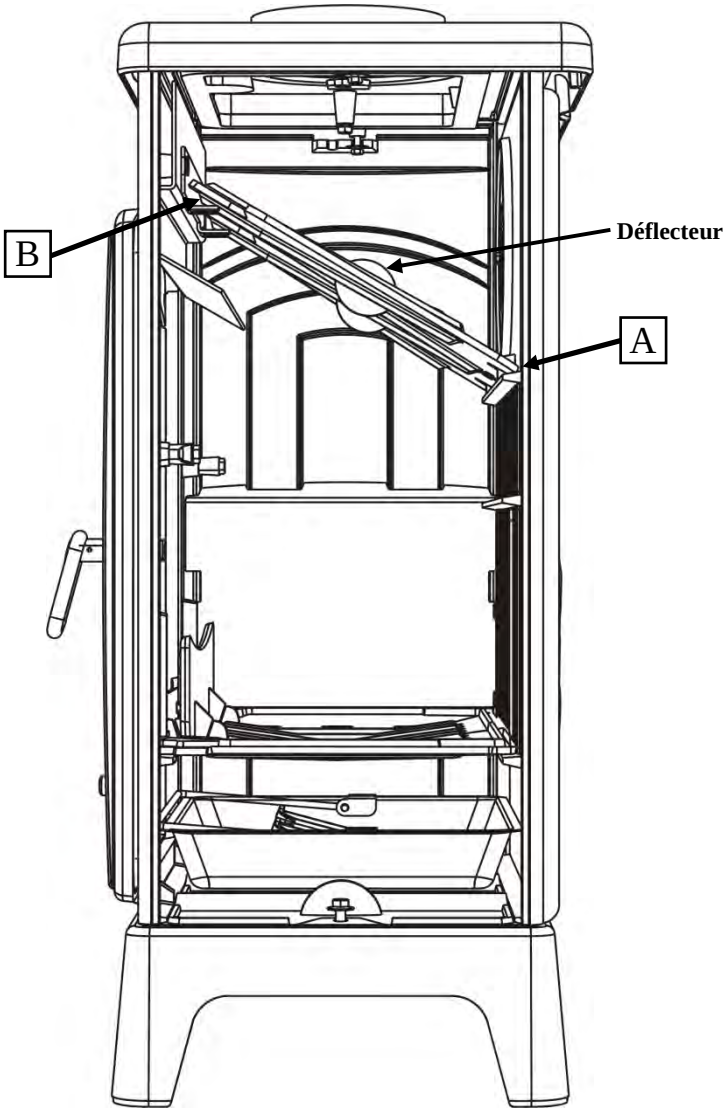
1. Placer a la vertical les 2 déflecteurs dans l'appareil et monter les.
2. Puis positionner les 2 déflecteurs comme ci-dessous.
   - ✓ Poser les 2 déflecteurs sur la nervure du derrière **(A)**
   - ✓ Et laisser reposer l'avant du déflecteur sur le support **(B)**