Réf notice : 4201- 02
Indice : H
Date : 16/02/15

Porte chargement des poêles faïence (363104, 363105)

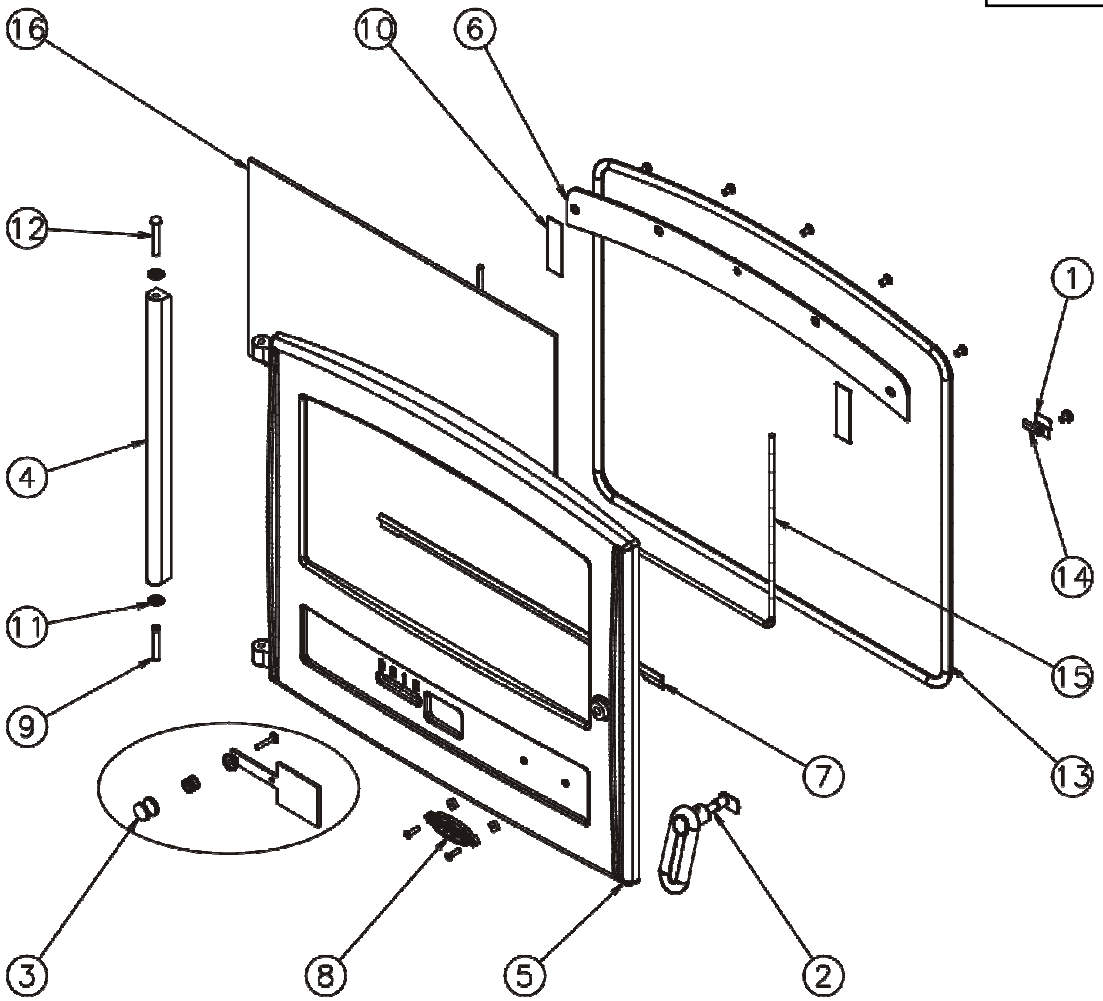

N°	Nb	Désignation	Codification
01	2	Fixe vitre	1 2071 3152 18
02	1	Poignée porte chargement	1 2839 3260 98
03	1	Volet réglage air	1 4137 3260 98
04	1	Chape porte foyer	1 2867 3260 53
05	1	Porte foyer	1 2861 3260 01
06	1	Conduit supérieur air	1 4173 3260 53
07	1	Elément applique inférieur	1 2819 3260 22
08	1	Ecusson	1 8501 6726 11
09	1	Goupille cannelée 6x40	00001305127
10	2	Joint plat autocollant lg70mm	00001308199
11	2	Ressort seul RS6	00001307254
12	1	Rivet acier TR 6x40	00001305507
13	1	Tresse Ø11.5 lg1900mm	00001305426
14	2	Tresse Ø5 autocollant lg20mm	00001304860
15	1	Tresse Ø6 lg1000mm	00001304689
16	1	Verre réfractaire 240x435xep4	00001305235

363105

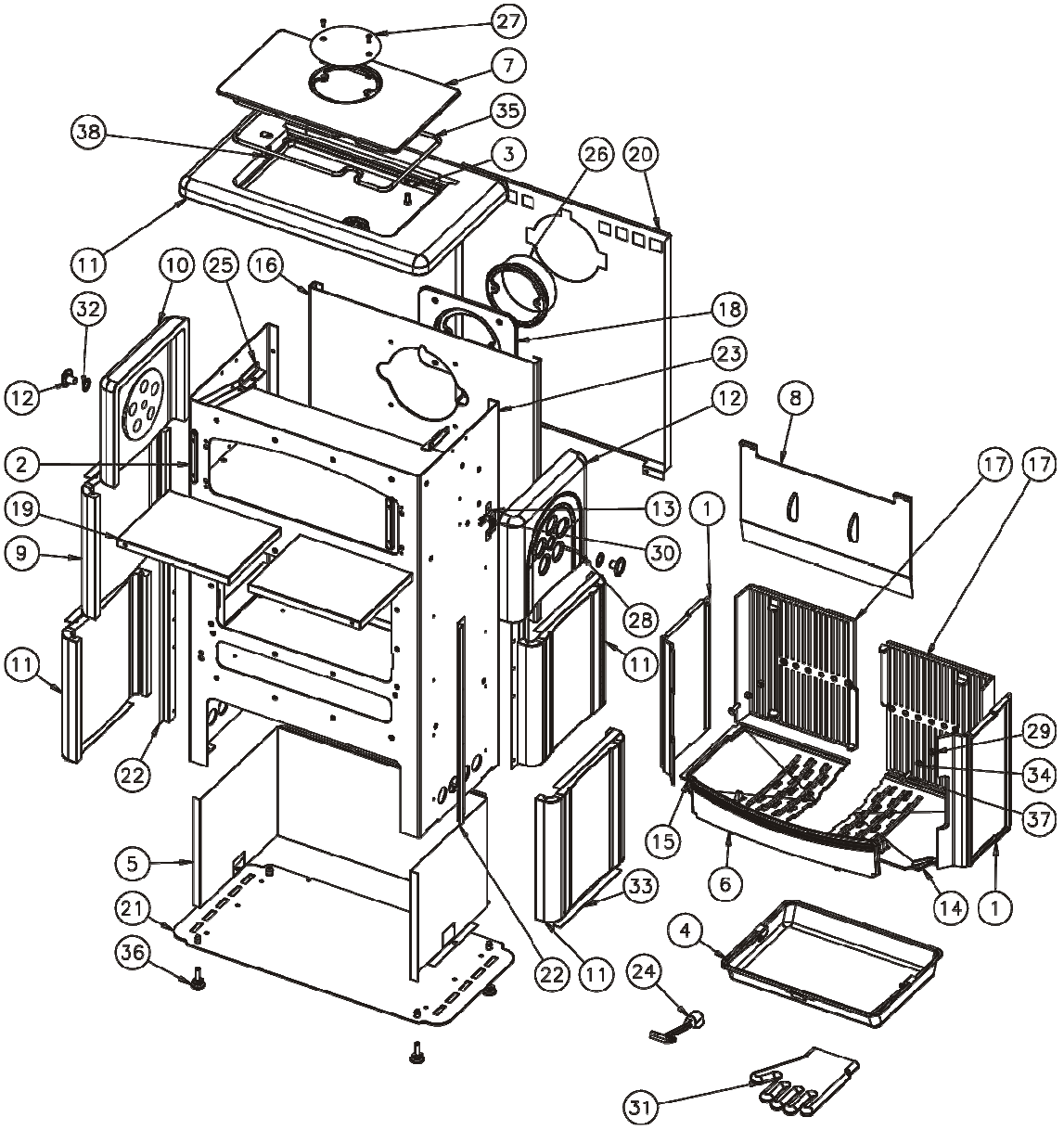

XXX : Coloris à préciser

N°	Nb	Désignation	Codification	N°	Nb	Désignation	Codification
01	2	Plaque foyer	4 0164 3101 00	20	1	Plaque protection	1 2420 363102 000
02	2	Chape porte four	1 2750 3147 01	21	1	Socle	1 2215 363104 098
03	2	Loquet de fermeture	1 2890 3147 00	22	4	Equerre latérale de coté	1 2369 363104 053
04	1	Tiroir cendres	1 3315 3260 00	23	1	Corps	1 2507 363105 094
05	1	Plaque protection	1 2420 3261 53	24	1	Clé a crochet	1 4101 3720 01
06	1	Chenet	1 0306 362101 000	25	2	Patte fixation dessus	1 1160 3760 00
07	1	Couvercle	1 1201 362101 001	26	1	Buse ronde 153 ext 150 ext	2 4312 5743 01
08	1	Déflecteur	1 0131 362101 000	27	1	Tampon buse (153)	1 1431 5743 00
09	4	Cote extérieur	1 2304 362103 XXX	28	2	Bout fileté M6x45	00001301873
10	2	Obturateur latéral	1 2326 362103 XXX	29	2	Ecrou HM6	00001305951
11	1	Dessus	1 1101 362103 053	30	2	Ecrou rapid nut 0956 M6	00001305442
12	2	Ecrou borgne	1 9231 362103 000	31	1	Gant bouclette T10	00001307770
13	2	Fixe cote extérieur	1 2371 362103 053	32	2	Joint eau 26x34	00001307524
14	1	Support foyer droit	1 0368 363101 001	33	6	Joint plat 20 autocollant lg 280mm	00001308199
15	1	Support foyer gauche	1 0369 363101 001	34	2	Rondelle 16x8.2x1.5	00001300885
16	1	Derrière	2 2401 363102 053	35	1	Tresse Ø10.5 lg1500mm	00001304691
17	2	Plaque foyer	1 0164 363102 053	36	4	Vérin a vis d30 M10 lg30mm	00001306750
18	1	Siege de buse	1 4322 363102 001	37	2	Vis TFHC M8x30	00001305104
19	2	Fond four mobile	1 3110 363102 XXX	38	2	Vis TH M8x20	00001301145