Réf notice : 4203 - 05
Indice : E
Date : 04/09/12

Eclaté version côtés émaillés

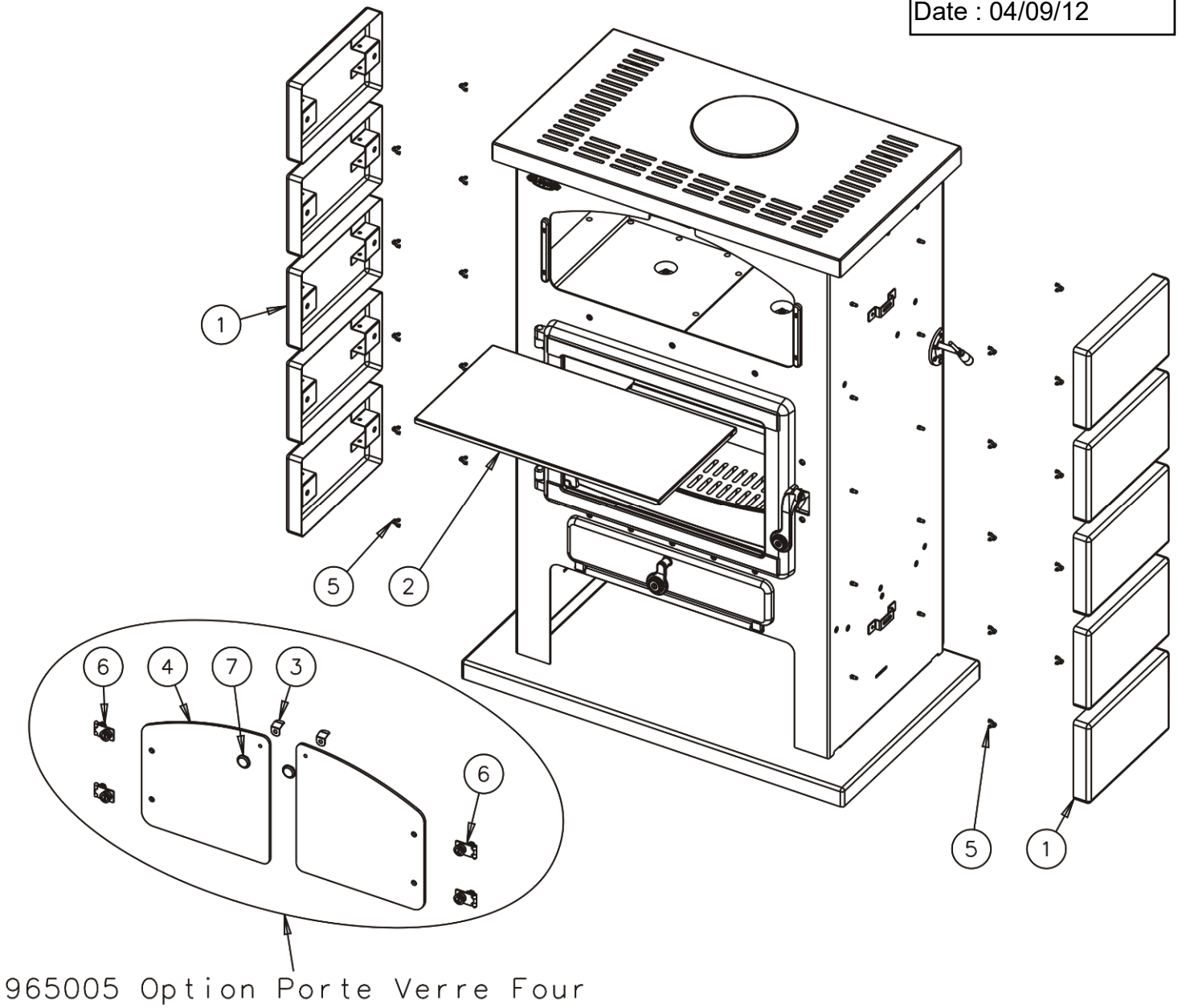

N°	Nb	Désignation	Codification
01	10	Panneaux cotés	1 2320 3147 XXX
02	1	Fond four mobile	1 3110 350104 XXX
03	2	Fixe arrêt porte four	1 2796 363102 018
04	2	Porte étuve	00001307441
05	20	Attache rapide 4434 3	00001306005
06	4	Charnière 850	00001307154
07	2	Poignée moletée	00001304524

XXX : coloris à préciser

Éclaté version côtés faïence

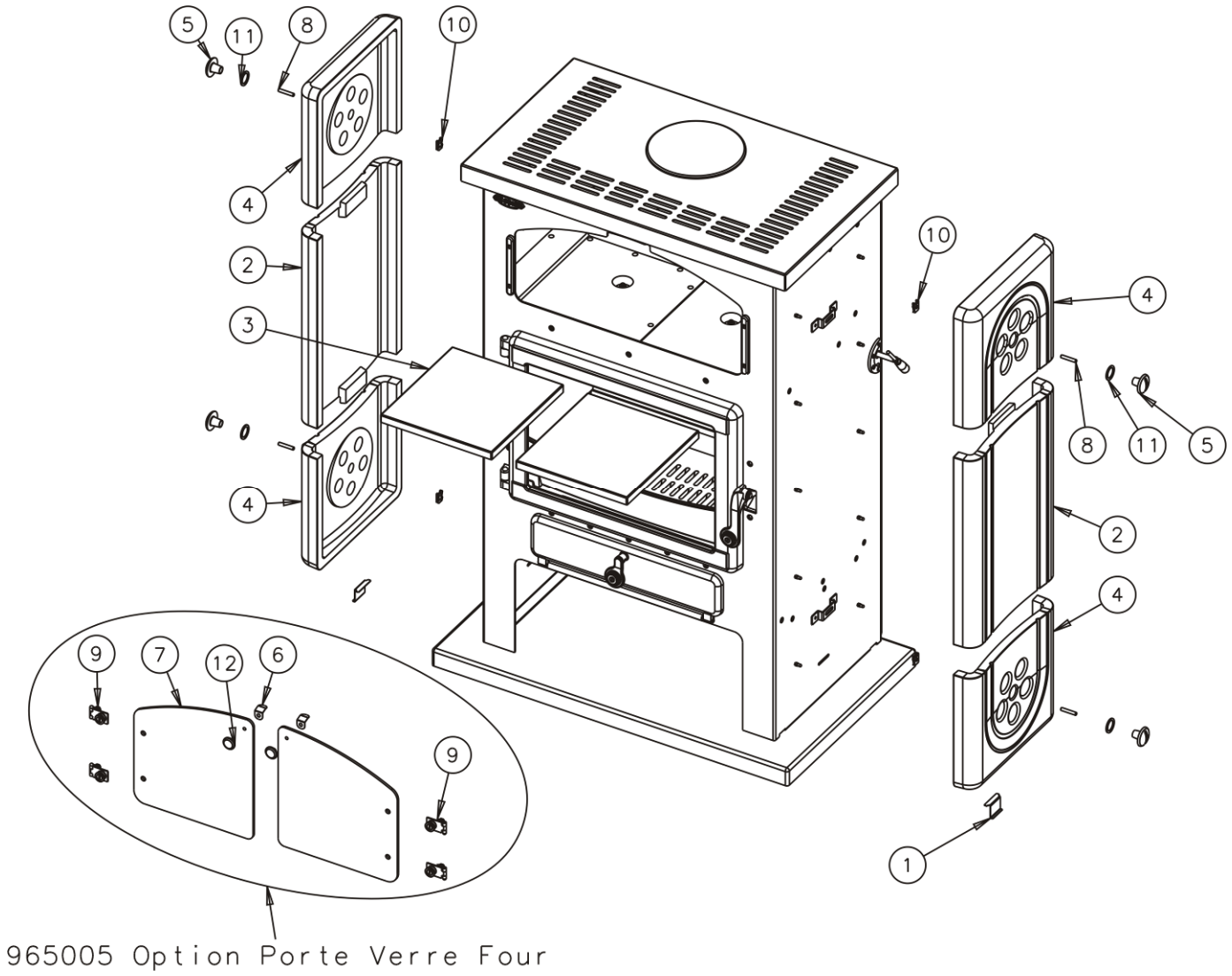

N°	Nb	Désignation	Codification
01	2	Equerre de calage	1 2366 3147 00
02	2	Cote extérieur	1 2304 350104 XXX
03	2	Sole de four	1 1822 350104 XXX
04	4	Obturateur latéral	1 2326 362103 XXX
05	4	Ecrou borgne	1 9231 362103 000
06	2	Fixe arrêt porte four	1 2796 363102 018
07	2	Porte étuve	00001307441
08	4	Bout filète M6x35	00001304095
09	4	Charnière 850	00001307154
10	4	Ecrou rapide nut 0956 M6	00001305442
11	4	Joint eau 26x34	00001307524
12	2	Poignée moletée	00001304524

XXX : coloris à préciser

Éclaté complet

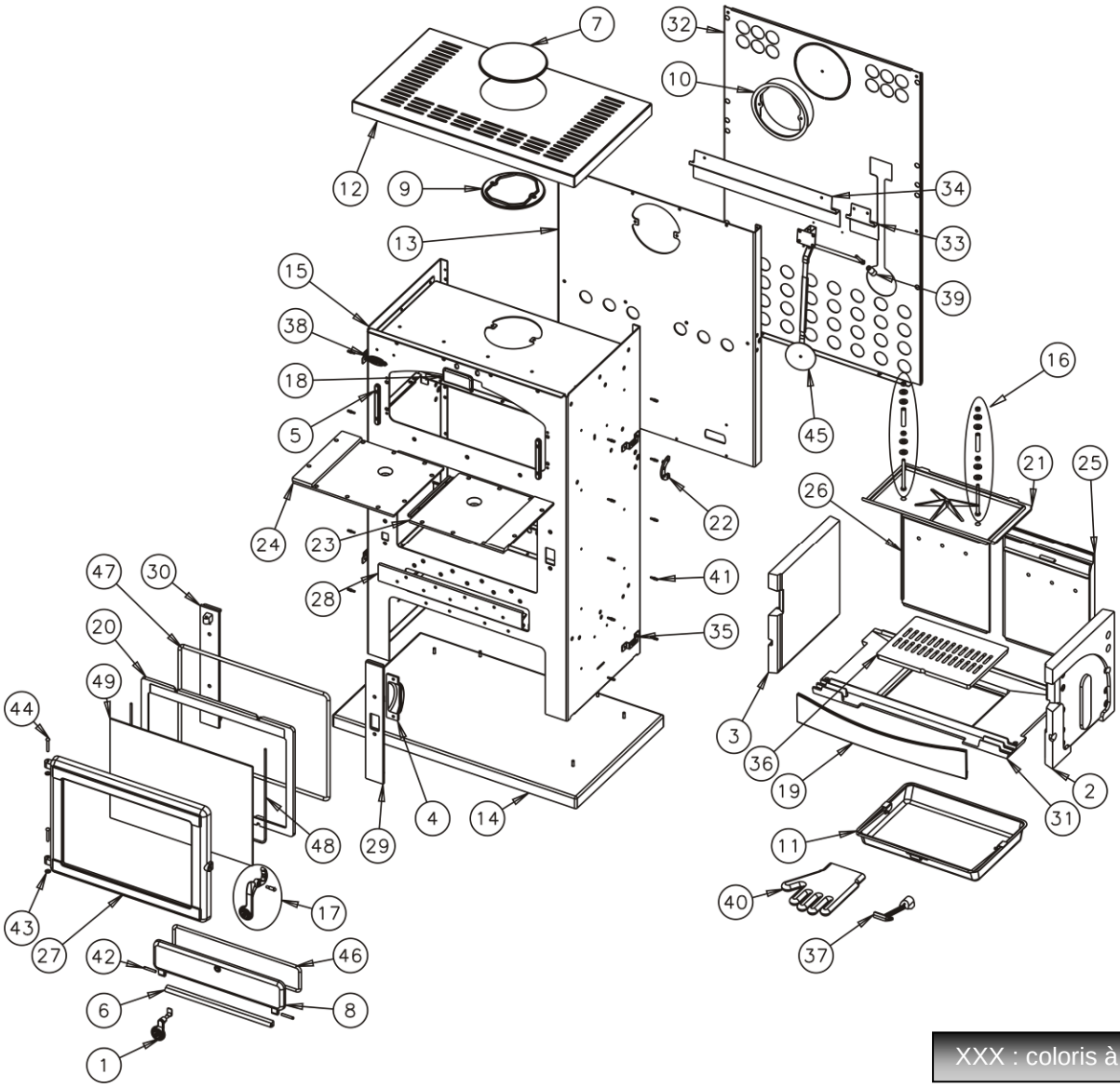

XXX : coloris à préciser

N°	Nb	Désignation	Codification	N°	Nb	Désignation	Codification
01	1	Poignée porte cendrier	1 2815 3147 98	26	1	Plaque foyer arrière gauche	20167 350104 000
02	1	Brique droite	00001306100	27	1	Porte foyer	12861 350104 001
03	1	Brique gauche	00001306101	28	1	Raccord de façade inférieur	22171 350104 053
04	1	Carter droit	12778 3147 01	29	1	Raccord latéral droit de façade	11930 350104 053
05	2	Chape porte four	12750 3147 01	30	1	Raccord latéral gauche de façade	11931 350104 053
06	1	Crapaudine porte cendrier	12802 3147 01	31	1	Support foyer	40367 350104 001
07	1	Obturateur de dessus	11154 3147 01	32	1	Plaque protection derrière	12420 350104 000
08	1	Porte cendrier	12801 3147 01	33	1	Protège secteur droit	13251 350104 000
09	1	Trappe de nettoyage	2 4230 3147 01	34	1	Protège secteur gauche	13253 350104 000
10	1	Buse 180mm	2 4312 3152 01	35	4	Fixe coté extérieur	12371 362103 053
11	1	Tiroir cendres	1 3315 3260 96	36	1	Grille	10214 366102 001
12	1	Dessus	11101 350104 XXX	37	1	Cle à crochet	14101 3720 01
13	1	Derrière	12401 350104 053	38	1	Ecusson	18501 6726 11
14	1	Socle	12215 350104 000	39	1	Fuseau 2558 Noir Ø17 M6	00001307486
15	1	Corps	12507 350104 098	40	1	Gant bouclette T10	00001307770
16	2	Entre toise de fixation	1 0516 350104 098	41	20	Goujon	00001305682
17	1	Poignée porte chargement	12839 350104 098	42	2	Goupille cannelée 6x40	00001305127
18	1	Butée porte étuve	1 2712 350104 001	43	2	Ressort seul RS6	00001307254
19	1	Chenet	20306 350104 000	44	2	Rivet acier TR 6x40	00001305507
20	1	Contre porte foyer	12865 350104 053	45	1	Thermostat clapet 90	00001306873
21	1	Déflecteur	20131 350104 000	46	1	Tresse Ø10.5 lg1200mm	00001304691
22	1	Index	18548 350104 000	47	1	Tresse Ø 11.5 lg 2000mm	00001305426
23	1	Plaque dessus droite	11172 350104 053	48	1	Tresse Ø 5 auto lg 1300mm	00001304860
24	1	Plaque dessus gauche	11173 350104 053	49	1	Verre réfract L485xH3550xep4	00001307442
25	1	Plaque foyer arrière droite	20168 350104 000				

Montage et remplacement du déflecteur

Le déflecteur ce monte a l'arrière entre les deux nervure (A) et se fixe avec les vis, écrous, entretoise et les rondelles comme ci-dessous.

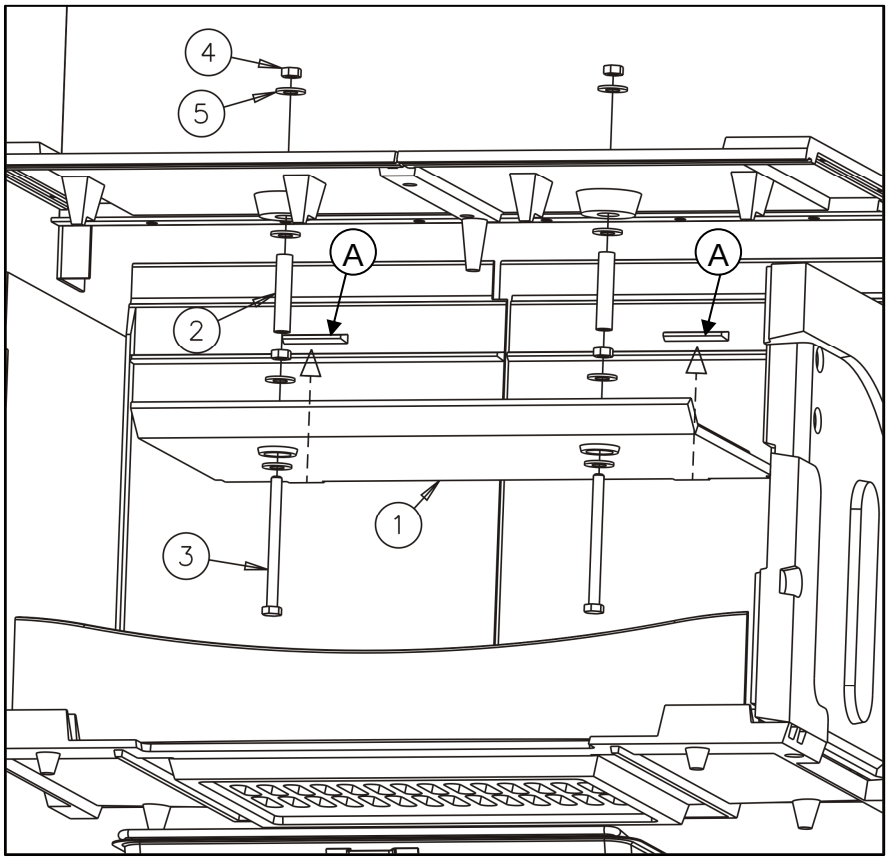

N°	Nb	Désignation	Codification
1	1	Déflecteur	2 0131 350104
2	2	Entretoise supérieur	1 2511 350104
3	2	Vis TH M8x100	00001307886
4	4	Ecrou hexagonale M8	00001305951
5	8	Rondelle 22x10.5xep2	00001300886