Porte galbée

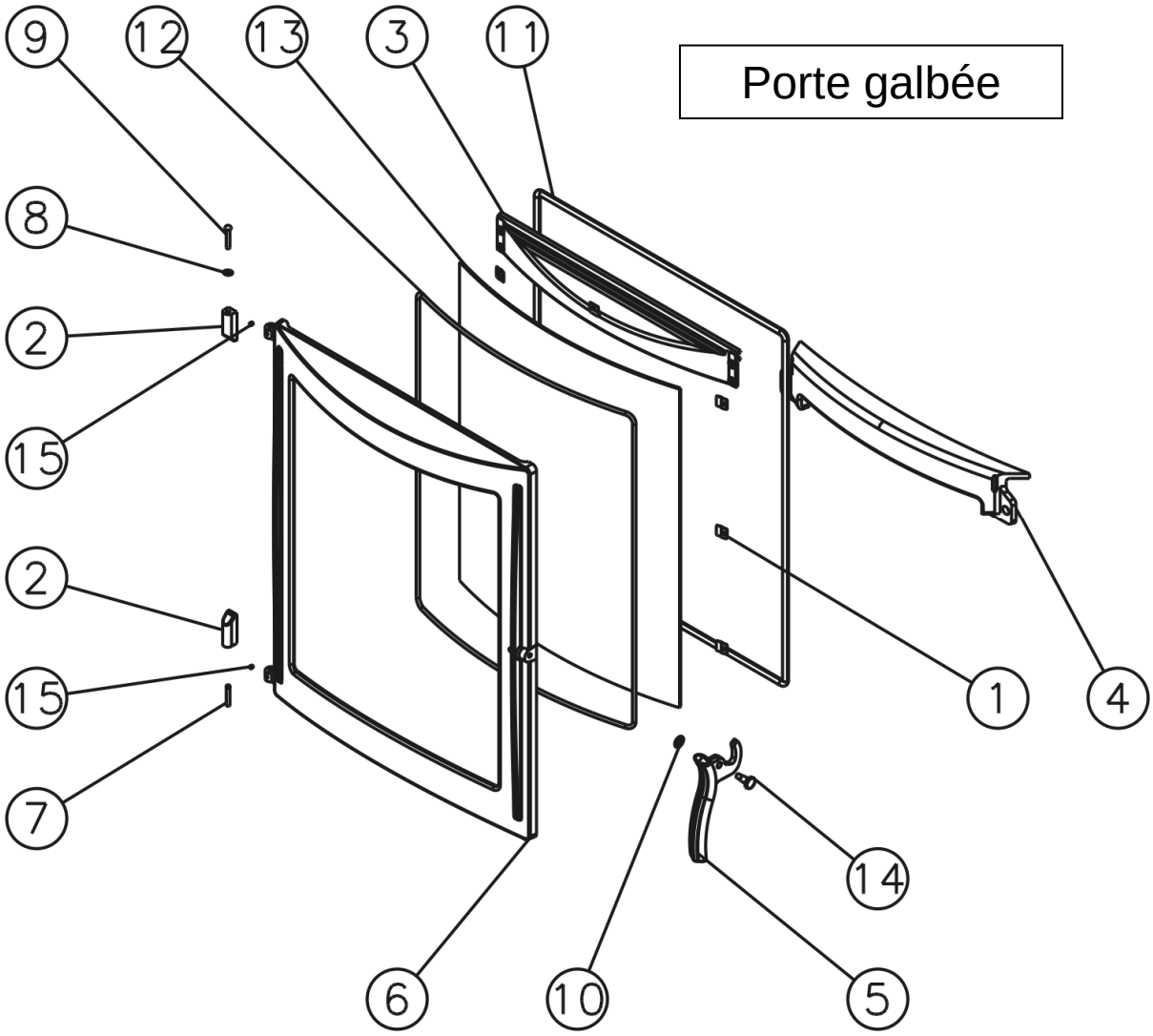

Nota : le pare cendres est uniquement monté sur les appareils à porte galbée.

N°	Nb	Désignation	Codification
01	8	Fixe vitre	1 2071 3152 18
02	2	Chape porte foyer	1 2867 364101 001
03	1	Conduit supérieur air	1 4173 364102 000
04	1	Pare cendres	1 3306 364102 000
05	1	Poignée foyer	1 2878 364102 011
06	1	Porte foyer	2 2861 364102 XXX
07	1	Goupille cannelée 6x40	00001305127
08	1	Ressort seul RS6	00001307254
09	1	Rivet acier TR 6x40	00001305507
10	1	Rondelle inox élastique	00001307752
11	1	Tresse Ø 11.5 lg2600mm	00001305426
12	1	Tresse Ø 5 auto lg2300mm	00001304860
13	1	Verre ep 4 bombe 525.4x650xR900	00001307552
14	1	Vis épaulement acier ZN noir M8x125	00001307191
15	2	Vis HC M5x6 pointeau	00001304206

XXX : Coloris à préciser

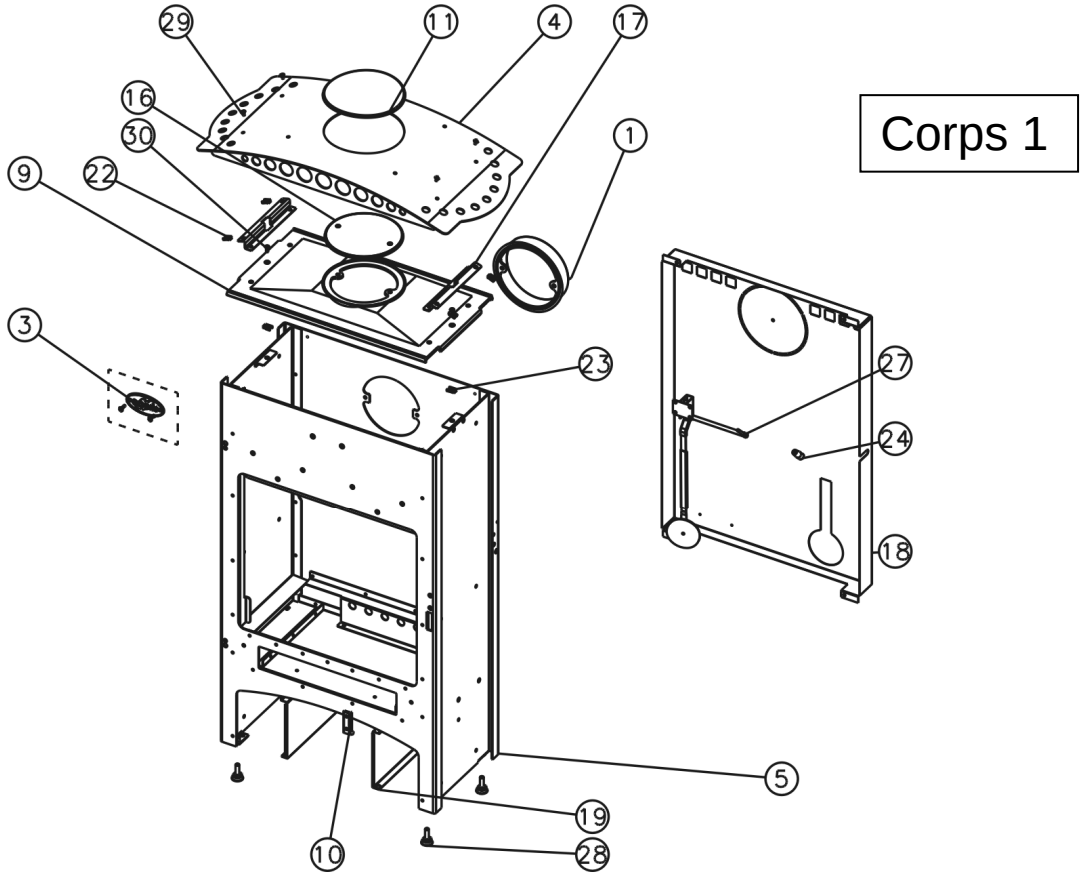

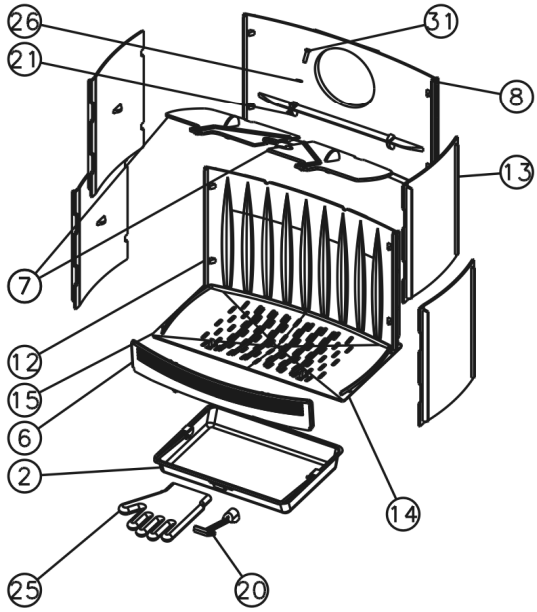

N°	Nb	Désignation	Codification	N°	Nb	Désignation	Codification
01	1	buse	2 4312 3168 01	17	2	Cale couvercle	1 1241 364102 053
02	1	Tiroir cendres	1 3315 3260 00	18	1	Plaque protection	1 2420 364102 000
03	1	Ecusson	1 8501 364101 098	19	2	Plaque protection socle	1 2260 364102 000
04	1	Couvercle	1 1201 364102 000	20	1	Cle a crochet	1 4101 3720 01
05	1	Corps	1 2507 364102 098	21	1	Ecrou 6 Pans 8ZN noir	00001305951
06	1	Chenet	1 0306 364102 000	22	4	Ecrou rapid nut 0955 M5	00001304496
07	2	Déflecteur	3 0131 364102 001	23	4	Ecrou rapid nut 0956 M6	00001305442
08	1	Derrière foyer	3 0130 364102 000	24	1	Fuseau 2558 noir Ø17 M6	00001307486
09	1	Dessus	3 1101 364102 053	25	1	Gant bouclette T10	00001307770
10	1	Loquet fermeture	1 0848 364102 001	26	2	Rondelle 16x8.2x1.5	00001300885
11	1	Obturateur dessus	1 1154 364102 001	27	1	Thermostat clapet 90	00001306873
12	1	Plaque décor	1 2422 364102 000	28	4	Verin a vis d30 M10 lg30	00001306750
13	4	Plaque foyer	1 0164 364102 001	29	4	Vis poelier M5x10	00001306969
14	1	Support foyer droit	1 0368 364102 001	30	2	Vis TF M6x16	00001305965
15	1	Support foyer gauche	1 0369 364102 001	31	1	Vis Th M8x30 ZN noir	00001301241
16	1	Trappe de nettoyage	1 4230 364102 001				

Cotés émaillés

Cotés 1

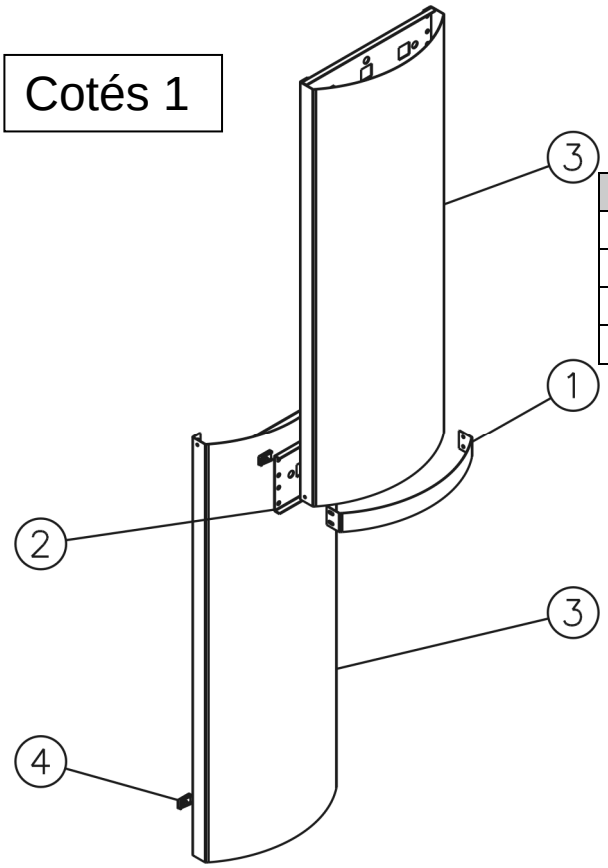

N°	Nb	Désignation	Codification
01	1	Jonc cote	11398364102 022
02	1	Renfort coté	12392364102 000
03	2	Cote exterieur	1 2304 364103 XXX
04	5	Ecrou rapid nut 0955 M5	00001304496

Cotés 2

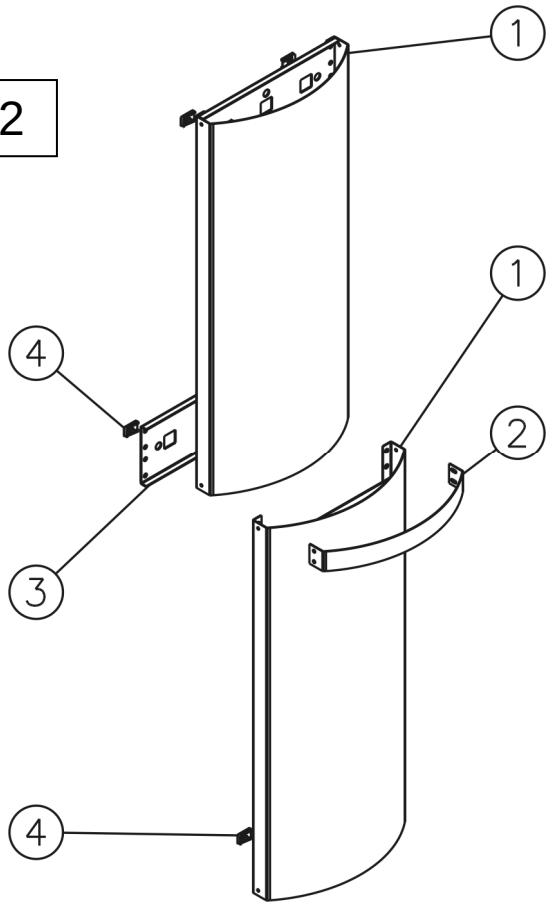

N°	Nb	Désignation	Codification
01	2	Coté extérieur	1 2304 364102 XXX
02	1	Jonc coté	1 1398 364102 022
03	1	Renfort coté	1 2392 364102 000
04	6	Ecrou rapid nut 0955 M5	00001304496

XXX : Coloris à préciser

Cotés inox

Cotés 3

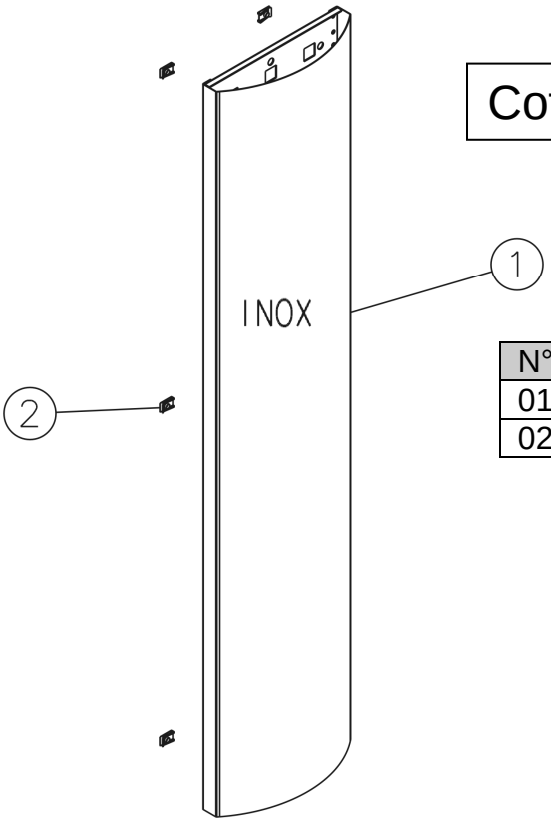

N°	Nb	Désignation	Codification
01	1	Panneau de coté	1 2320 364 102 XXX
02	6	Ecrou rapid nut 0955 M5	00001304496

Cotés 4

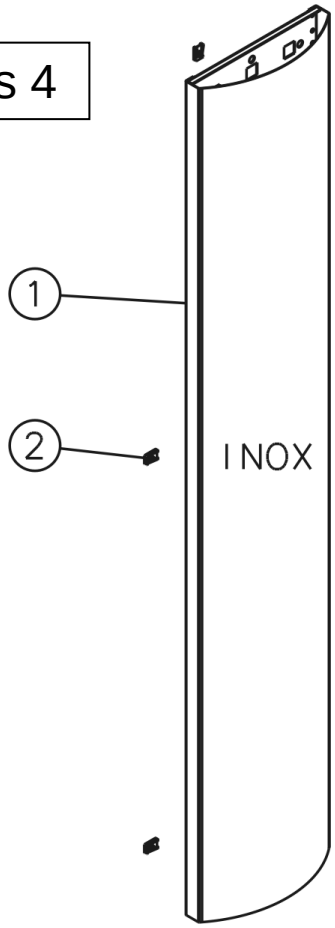

N°	Nb	Désignation	Codification
01	1	Panneau de coté	1 2320 364 103 XXX
02	6	Ecrou rapid nut 0955 M5	00001304496

XXX : Coloris à préciser

Option cache tuyau 965102

N°	Nb	Désignation	Codification
01	1	Fronton	1 2112 364108 094
02	1	Isolation dessus intérieure	1 8895 364108
03	1	Bâti vertical	1 0527 364108
04	1	Elément inférieur	1 0543 364108
05	1	Elément supérieur	1 0510 364108
06	2	Equerre élément inférieur	1 0544 364108
07	1	Obtureur	1 0523 364108
08	1	Traversée arrière	1 0518 364108
09	4	Ecrou carré brut M5	00001300269
10	8	Ecrou rapid nut 0955 M5	00001304496
11	16	Vis TRL 7x9.5 pozie ZN	00001301231
12	12	Vis TRL M5x16 pozie ZN	00001305477

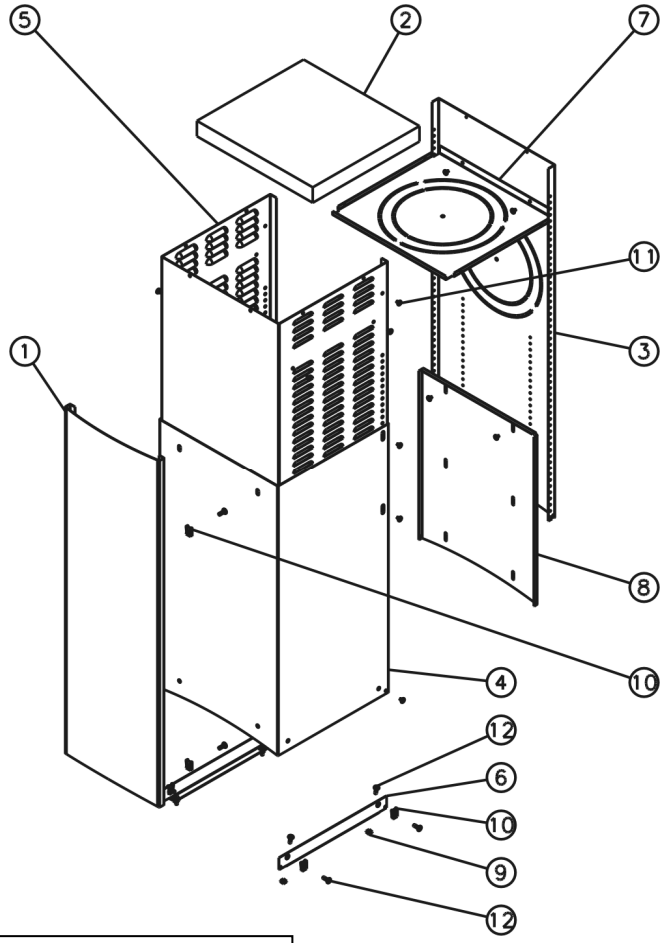

Montage du cache-tuyau référence 965102

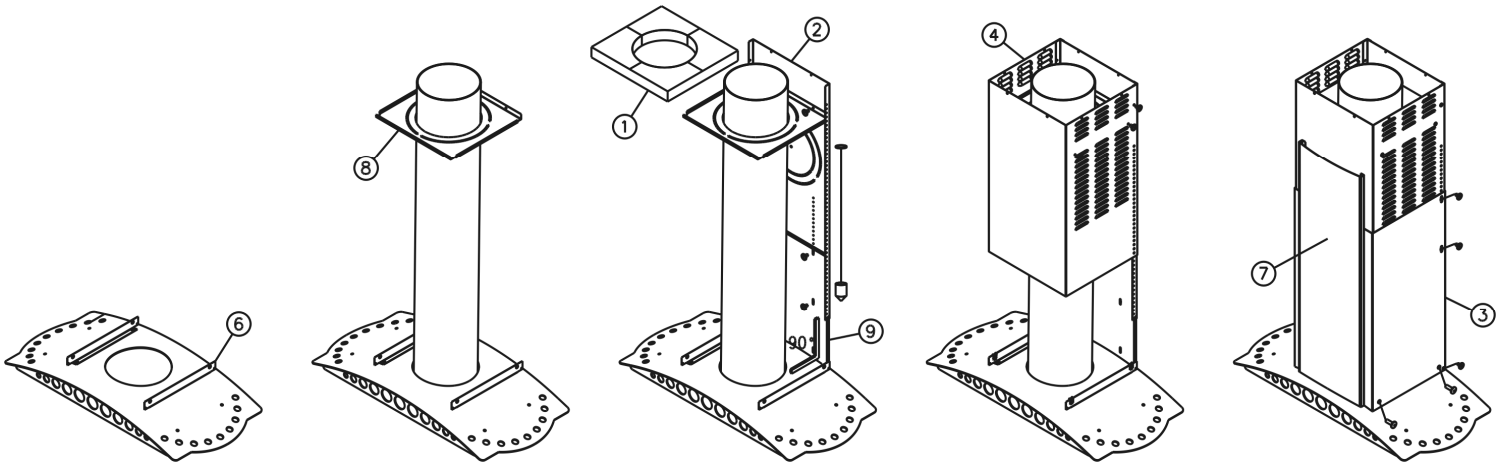

Etape 1	Etape 2	Etape 3	Etape 4	Etape 5
Monter les équerres (6) sur le couvercle de l'appareil.	**Raccorder l'appareil en positionnant l'obturateur (8) comme ci-dessus si le départ est au plafond. Pour le départ arrière, il faut aussi monter les pièces. (1) et (8)**	**Assembler les pièces (2) et (9) en vérifiant l'aplomb et l'équerrage de l'ensemble. Au besoin, bouger l'appareil et monter l'isolation. (1)**	**Positionner la pièce (4) et la fixer sur l'ensemble.**	**Ne pas démonter la pièce émaillée. (7) Positionner les pièces (3) et (7) et les fixer sur l'ensemble.**