- ***Éclaté et nomenclature du 3121 Petit Godin :***

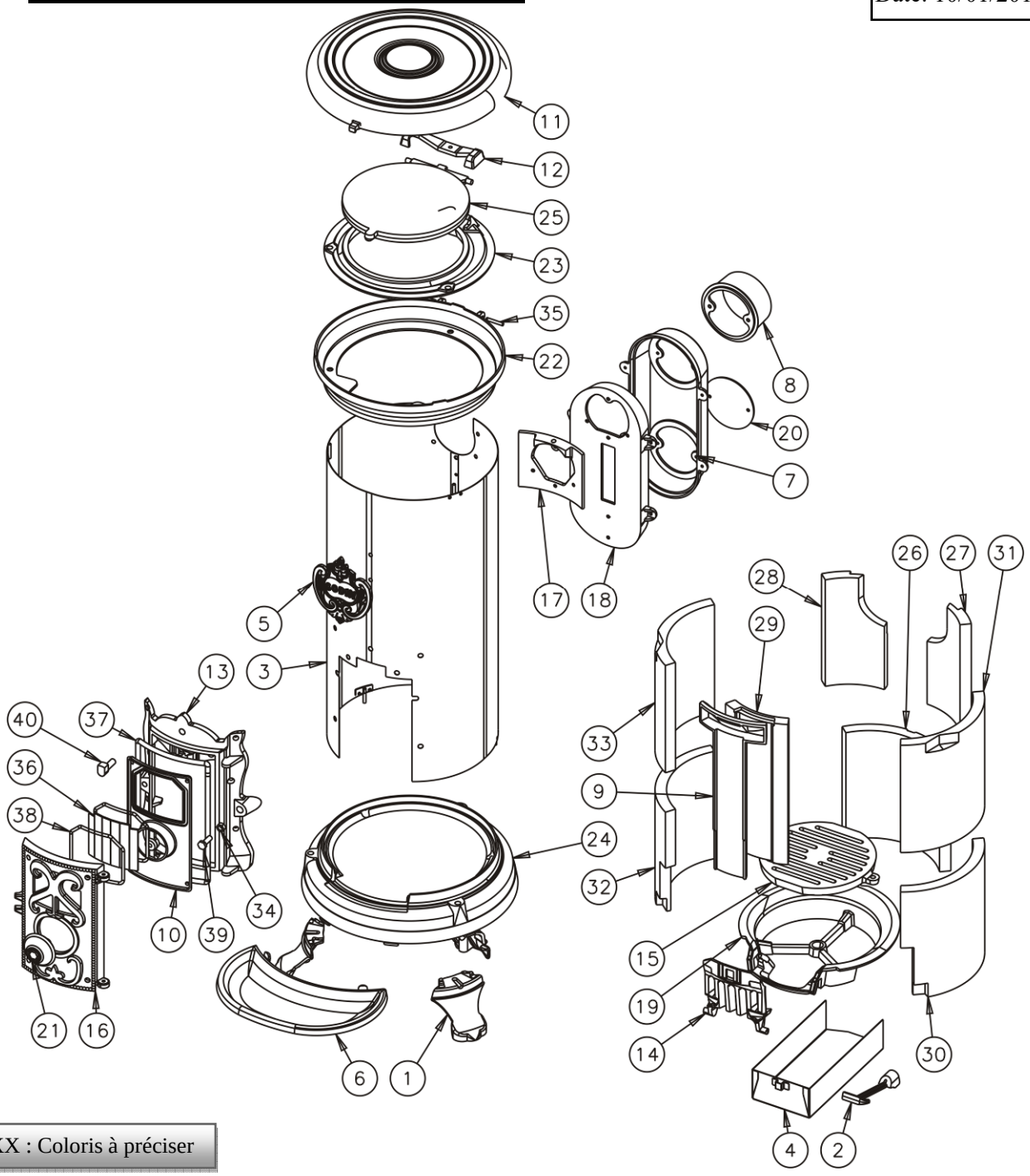

XXX : Coloris à préciser

N°	Nb	Désignation	Codification
1	3	Pied	1 2615 2122 XXX
2	1	Clé à crochet	1 4101 3720 01
3	1	Fût complet	1 0338 3721 98
4	1	Tiroir cendres	1 3315 3721 00
5	1	Ecusson	1 8501 3721 XXX
6	1	Bavette	1 2201 3721 XXX
7	1	Boite à fumée	1 4301 3721 01
8	1	Buse Ø125	1 4312 3721 01
9	1	Conduit d'air	1 4121 3721 00
10	1	Contre porte foyer	2 2866 3721 00
11	1	Couvercle	2 1201 3721 XXX
12	1	Crapaudine porte chargement	1 1147 3731 01
13	1	Devant foyer	1 0326 3721 53
14	1	Grille de devant	2 0221 3721 00
15	1	Grille de fond	2 0218 3721 00
16	1	Porte foyer	1 2861 3721 XXX
17	1	Raccord boîte à fumée	1 4367 3721 53
18	1	Semelle boîte à fumée	2 4303 3721 01
19	1	Support foyer	1 0367 3721 53
20	1	Trappe de nettoyage	1 4230 3721 00

N°	Nb	Désignation	Codification
21	1	Valve air	1 4136 3730 98
22	1	Chapiteau	1 1110 3731 XXX
23	1	Dessus de foyer	1 1113 3731 00
24	1	Socle	1 2205 3731 XXX
25	1	Tampon de chargement	1 1440 3731 00
26	1	Brique arrière inférieur	00001306170
27	1	Brique arrière supérieur droite	00001306175
28	1	Brique arrière supérieur gauche	00001306176
29	1	Brique conduit air haut	00001306177
30	1	Brique droit inférieur	00001306174
31	1	Brique droit supérieur	00001306172
32	1	Brique coté gauche inférieur	00001306173
33	1	Brique coté gauche supérieur	00001306171
34	1	Ecrou 6 pans M10	00001305036
35	2	Goupille cannelée 6x40	00001305127
36	1	Jeu de verre G4 987	00001304600
37	1	Tresse Ø10.5 lg 1100mm	00001304691
38	2	Tresse Ø5 autocollant lg 600mm	00001304860
39	1	Vis TH 10x35 zn noir	00001306903
40	1	Vis TM 27 B	00001301165