- ***<u>Éclaté et nomenclature du 366701 Carvin :</u>***

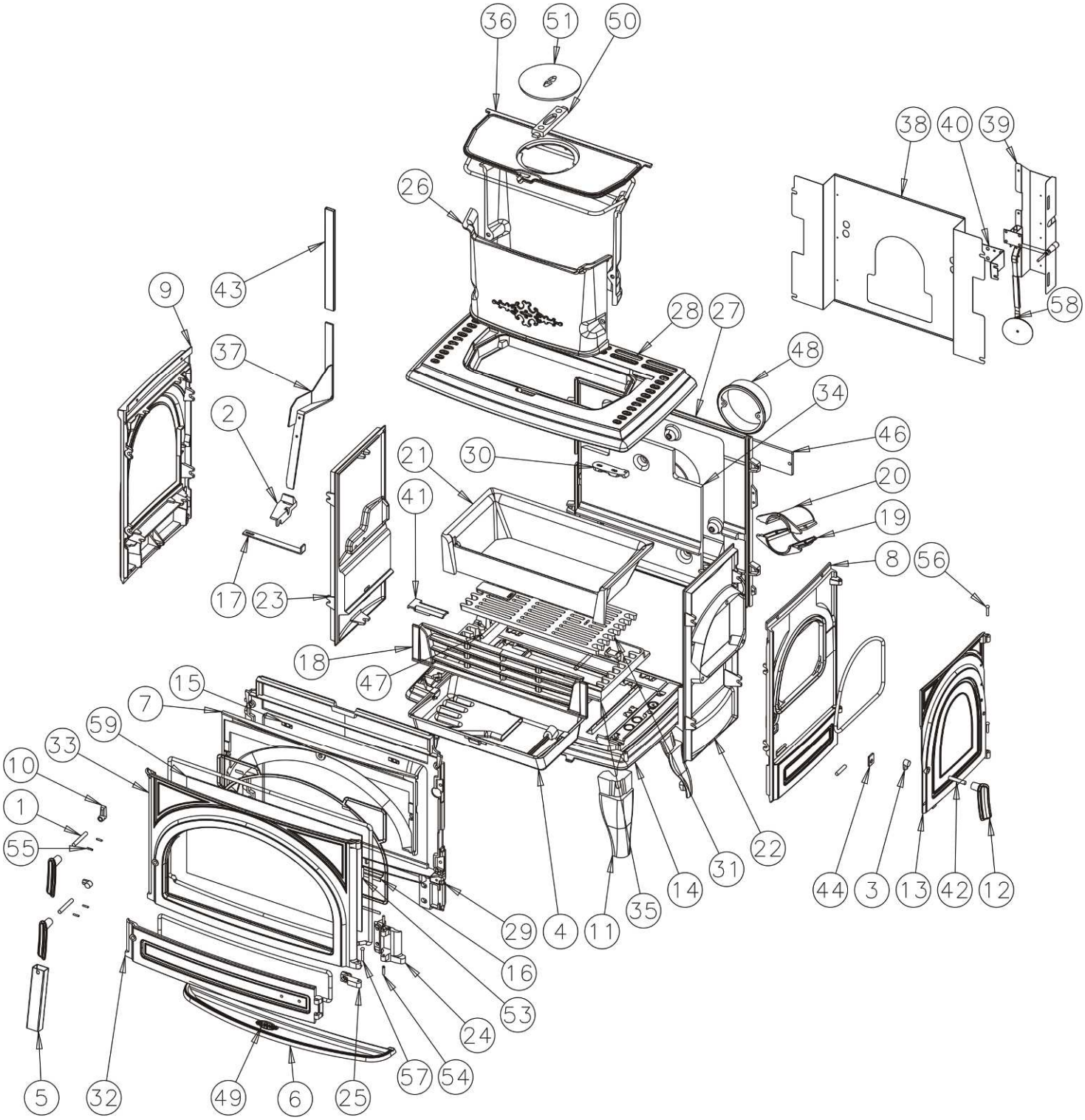

N°	Nb	Désignation	Codification
1	2	Axe fermeture porte chargement	1 2814 310701
2	1	Guide tige décendrage	1 0397 310701
3	2	Mentonnet fermeture	1 2146 3119
4	1	Tiroir cendres	1 3315 3275 96
5	1	Clé de manœuvre	1 4144 364102
6	1	Bavette	1 2201 366101
7	1	Conduit air secondaire	1 4112 366101
8	1	Côté droit extérieur	1 2302 366101
9	1	Côté extérieur	1 2304 366101
10	1	Mentonnet fermeture	1 2146 366101
11	4	Pied	1 2208 366101
12	3	Poignée	1 2839 366101
13	1	Porte chargement	1 2831 366101
14	1	Socle	1 2215 366101
15	2	Fixe vitre	1 2075 366101
16	1	Fixe vitre inférieur	1 2071 366101
17	1	Tige décendrage	1 0377 366701
18	1	Chenet	1 0306 366701
19	1	Conduit inférieur air	1 4174 366701
20	1	Conduit supérieur air	1 4173 366701
21	1	Corbeille	1 0201 366701
22	1	Côté droit foyer	1 0121 366701
23	1	Côté gauche foyer	1 0122 366701
24	1	Crapaudine porte cendrier	1 2802 366701
25	1	Crapaudine porte chargement	1 2841 366701
26	2	Demi-réservoir combustible	1 0324 366701
27	1	Derrière foyer	1 0130 366701
28	1	Dessus	1 1101 366701
29	1	Façade	1 2101 366701
30	1	Gond supérieur	2 2932 366701

N°	Nb	Désignation	Codification
31	1	Grille charbon	1 0218 366701
32	1	Porte cendrier	1 2801 366701
33	1	Porte foyer	1 2861 366701
34	1	Semelle boite à fumée	1 4303 366701
35	1	Support foyer	1 0367 366701
36	1	Taque	1 1401 366701
37	1	Levier grille charbon	-
38	1	Plaque protection derrière	1 2420 366701
39	1	Protège thermostat	1 3921 366701
40	1	Support thermostat	1 4477 366701
41	1	Pare combustible	1 0356 366702
42	1	Axe fermeture porte chargement	1 2814 3701
43	1	Clé de manœuvre	1 4144 3701
44	1	Platine verrouillage	1 2729 3701
45	1	Clé à crochet	1 4101 3720
46	1	Trappe de nettoyage	1 4230 3737
47	2	Axe grille charbon	1 0302 3738
48	1	Buse ronde Ø 153 extérieur	1 4312 5743
49	1	Ecusson	1 8501 6726
50	1	Fixe tampon	1 1447 6753
51	1	Tampon volant chaleur	1 1434 6753
52	1	Gant bouclette T10	00001307770
53	1	Goupille cannelée 6x40	00001305127
54	2	Goupille cannelée 6x28	00001300459
55	6	Goupille 4x18	00001307762
56	2	Rivet acier TR 6x30 noir	00001301998
57	1	Rivet acier TR 6x40	00001305507
58	1	Thermostat 3102 clapet 90	00001307155
59	1	Verre ep. 4 336x590	00001307701