NOMENCLATURE ET ÉCLATÉ

- **Socle**

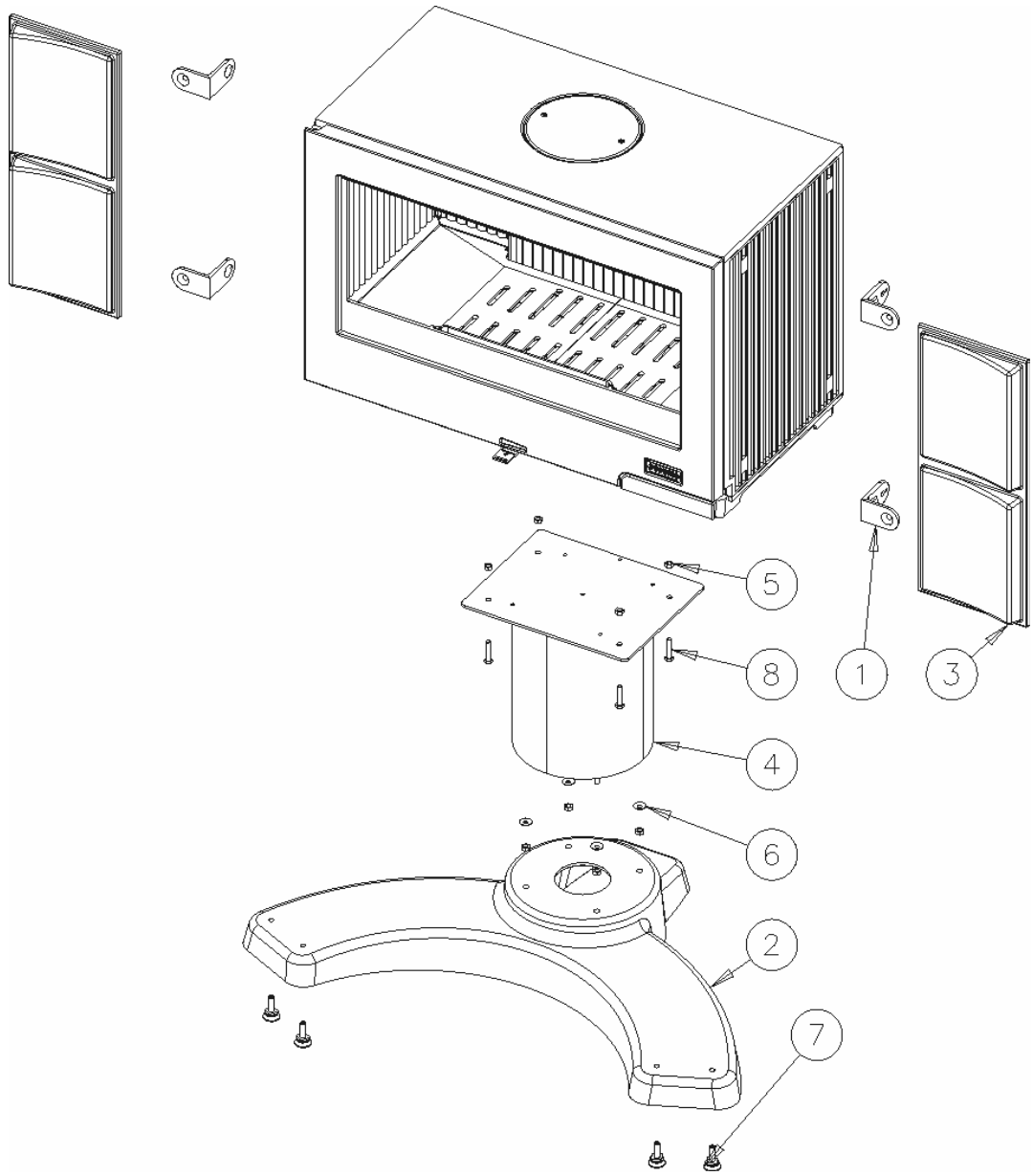

N°	Nbre	Désignation	Codification
1	4	Fixe côté extérieur	1 2371 368109 053
2	1	Socle arrondi	1 2203 368109 000
3	2	Façade latérale	1 2069 373133 053
4	1	Colonne	1 2601 373133 053
5	8	Écrou 6 pans 8 ZN noir	00001305951
6	4	Rondelle JZC Ø8	00001300901
7	4	Vérin à vis d30 M10 lg30	00001306750
8	4	Vis TH M8x40	00001307190

- **Moteur Thermique**

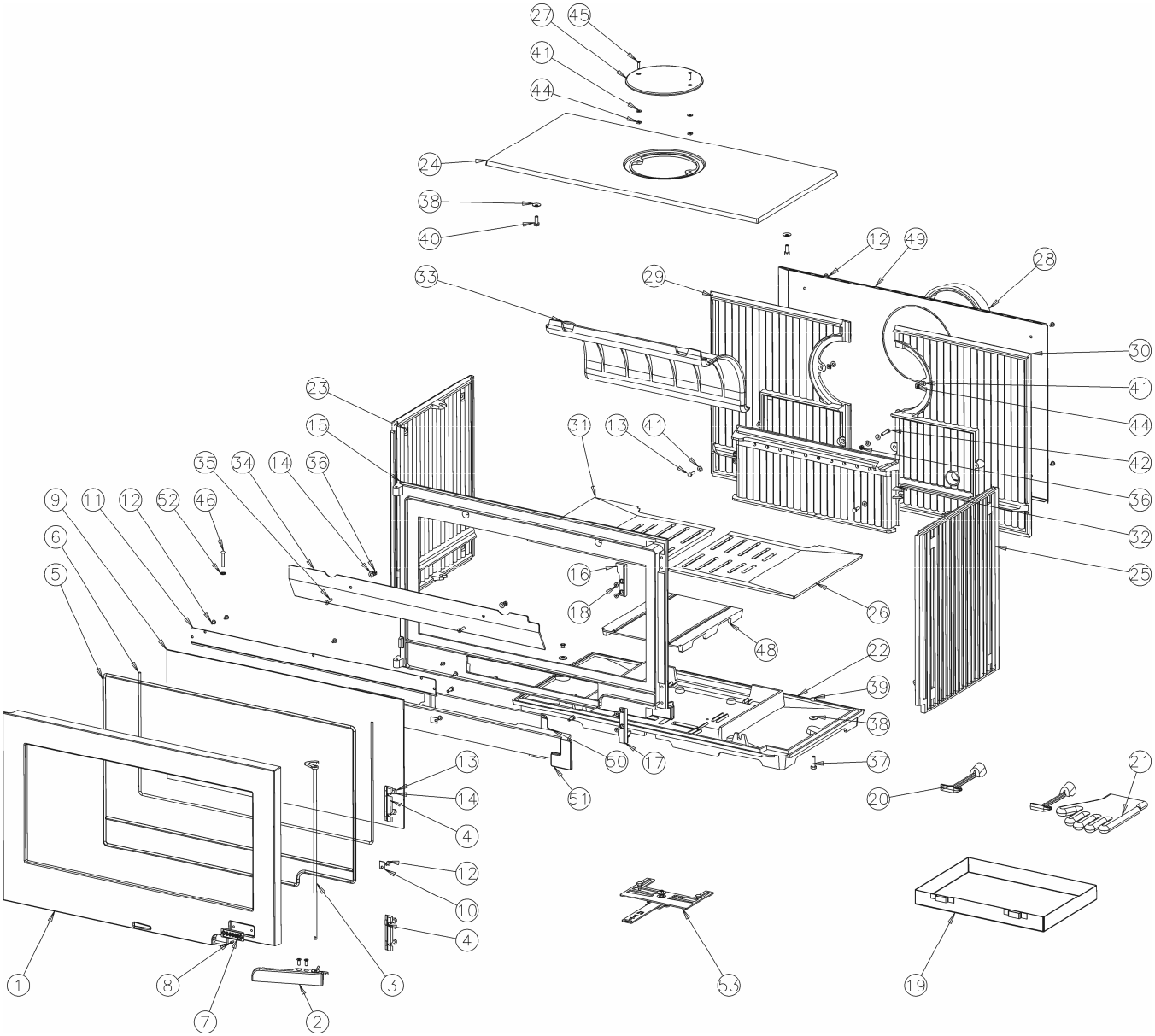

N°	Nbre	Désignation	Codification	N°	Nbre	Désignation	Codification
1	1	Porte foyer	1 2861 660125 053	26	1	Demi_grille_droite	2_0209_660125 053
2	1	Poignée	1_2878_660125_098	27	1	Trappe_de_nettoyage	1_4230_364102 053
3	1	Axe fermeture charniere	1_9114_660125_096	28	1	Buse	2_4312_3168
4	2	charniere	1_4805_660125	29	1	Derriere_gauche	1_2404_660125 053
5	1	Tresse noir Ø9 lg 3400mm	00005308263011	30	1	Derriere_droit	1_2402_660125 053
6	1	Tresse Ø 6 lg 1450mm	00001304689	31	1	Demi-grille_gauche	2_0208_660125 053
7	1	ecusson	1_8501_385101	32	1	Boîte_conduit_air	1_3906_660125
8	1	Vis_TF_M4x10	00001301181	33	1	deflecteur	3_0131_366101 053
9	1	Verre_refractaire(736x367_ep.4)	LIEVIN	34	1	Raccord_conduit_air	2_0314_660125 053
10	4	Fixe_vitre	1_2071_660101	35	2	Vis TF M6x25	00001305967
11	1	Conduit_air	1_0317_660125	36	3	Ecrou_6_pans_M6	00001300265
12	13	Vis_TRL_M5X10	00001305476	37	2	Vis_TH_M8x30	00001301241
13	8	VIS_TH_M6X20	00001301240	38	4	Rondelle_JZC_Ø8	00001300901
14	6	Rondelle_14x6.3x1.2	00001301784	39	2	Ecrou_6_pans_M8	00001305951
15	1	Façade	1_2101_660125 053	40	2	Vis_TH_M8X20	00001301145
16	1	Patte_tourillon_avant_superieure	1_2192_660125 053	41	8	Rondelle_JZC6_14x6x1	00001300900
17	1	Patte_tourillon_avant_inferieure	1_2193_660125 053	42	1	Vis_TH_M6X30	00001304229
18	4	Vis_TF_M6X16	00001305965	43	2	Vis_TRL_M5X20	00001301156
19	1	cendrier	1_3316_660125_096	44	4	Ecrou_carre_brut_M5	00001300269
20	2	Cle_a_crochet	1_4101_3720	45	2	Vis_TF_M5X20	00001305964
21	1	Gant_bouclette_T10	000013077770	46	1	Rivet_acier_TR_6x40	00001305507
22	1	Fond_de_foyer	2_0111_660125 053	47	1	Goupille_cannelee_6x40	00001305127
23	1	Cote_gauche_foyer	1_0122_660125 053	48	1	Boîte_alimentation_air	1_5079_660125 053
24	1	dessus	1_1101_660125 053	49	1	Plaque_protection	1_2420_660125
25	1	Cote_droit_foyer	1_0121_660125 053	50	1	Conduit_inferieur_air	1_4174_660125 053
51	1	chenet	1_0306_660125 053				
52	1	Ressort_seul_RS6_STARLOCK	00001307254				
53	1	Volet_réglage_air	1_4137_660125_098				