o *Éclaté et nomenclature:*

N°	Nb	Désignation	Codification
1	1	Derrière inférieur	1 2405 411104 053
2	1	Derrière supérieur	1 2407 411104 053
3	1	Equerre derrière foyer	1 0330 411104 053
4	2	Fond	1 2205 411104 053
5	1	Côté droit extérieur	1 2302 411104 097
6	1	Côté gauche extérieur	1 2306 411104 097
7	1	Dessus	1 1101 411104 097
8	4	Ecrou eurosert M10	00001307166
9	8	Ecrou eurosert M5	00001306629
10	4	Vérin d30 M10 lg30	00001306750
12	1	Insert Visi 65 PF diam 150	660178

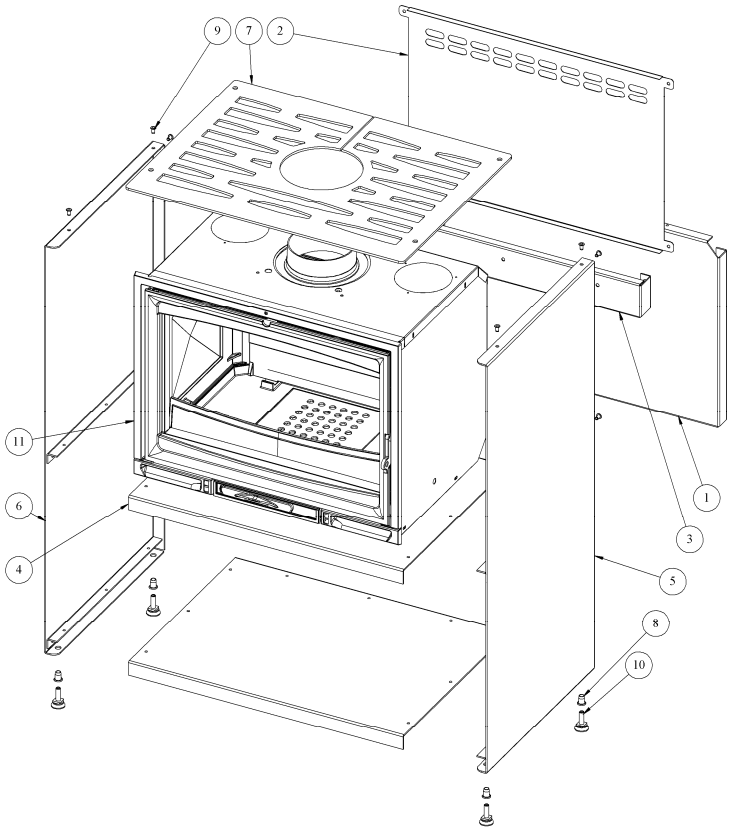
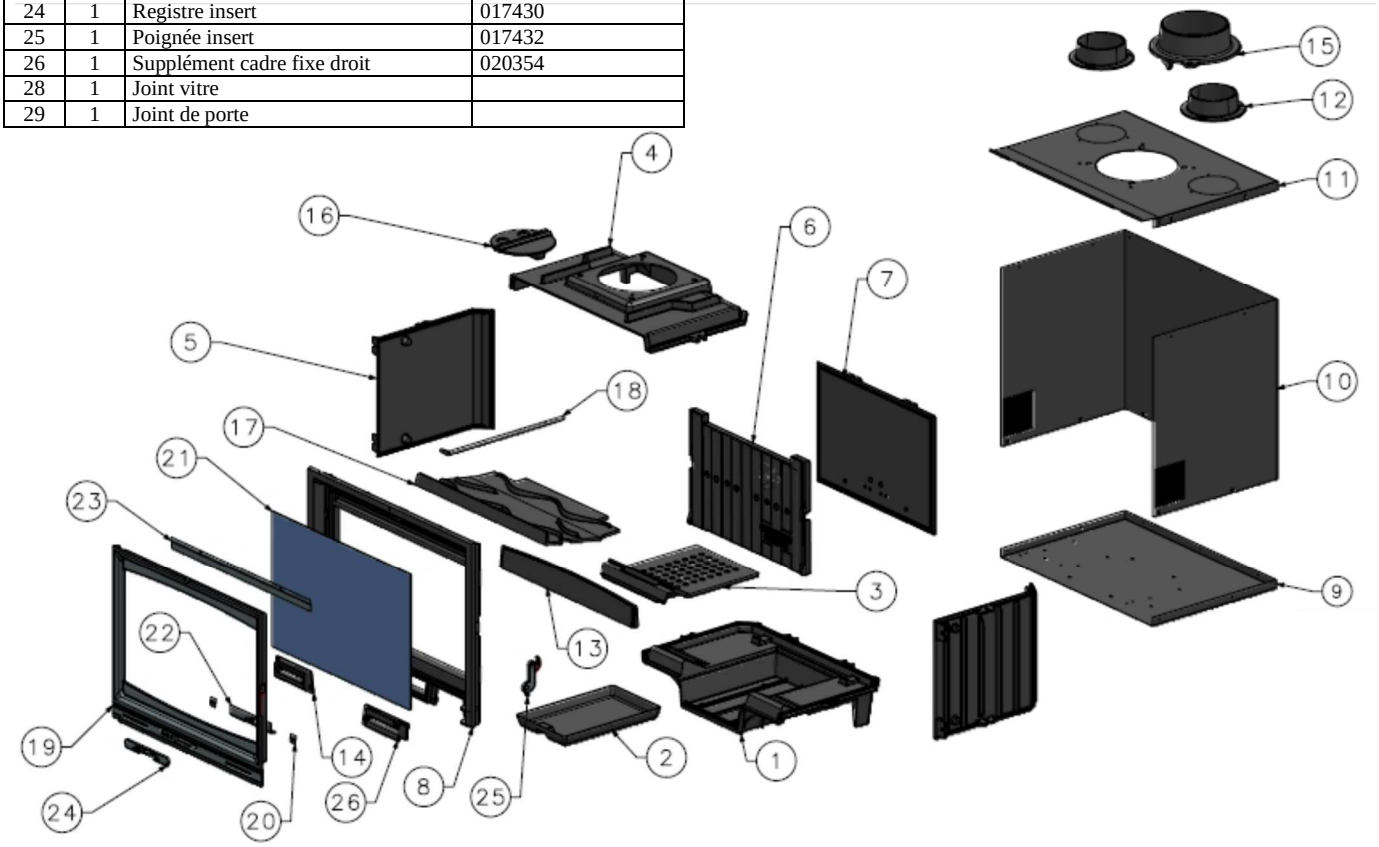
N°	Nb	Désignation	Codification
1	1	Embase	019937
2	1	Cendrier fonte insert	017678
3	1	Grille foyères	017550
4	1	Avaloir	019935
5	2	Cotés	019933
6	1	Plaque décor	020290
7	1	Fond fixe	019934
8	1	Cadre fixe	019936
9	1	Carter tôle dessous	020342
10	1	Carte tôle arrière	020341
11	1	Cater tôle dessus	020340
12	2	Sortie gaine décentralisation	020140
13	1	Chenet	017823
14	1	Supplément cadre fixe gauche	020292
15	1	Sortie ronde 180 Modane	020142
16	1	Clapet Modane	020143
17	-	-	-
18	1	Axe clapet 65	
19	1	Porte fonte Modane 65 v4	020298
20	1	Taquet de vitre	3152
21	1	Vitre pour porte fonte 650	017517
22	1	Équerre registre tôle	017431
23	1	Bavette airwash Modane 650	018192
24	1	Registre insert	017430
25	1	Poignée insert	017432
26	1	Supplément cadre fixe droit	020354
28	1	Joint vitre	
29	1	Joint de porte