NOMENCLATURE ET ÉCLATÉ

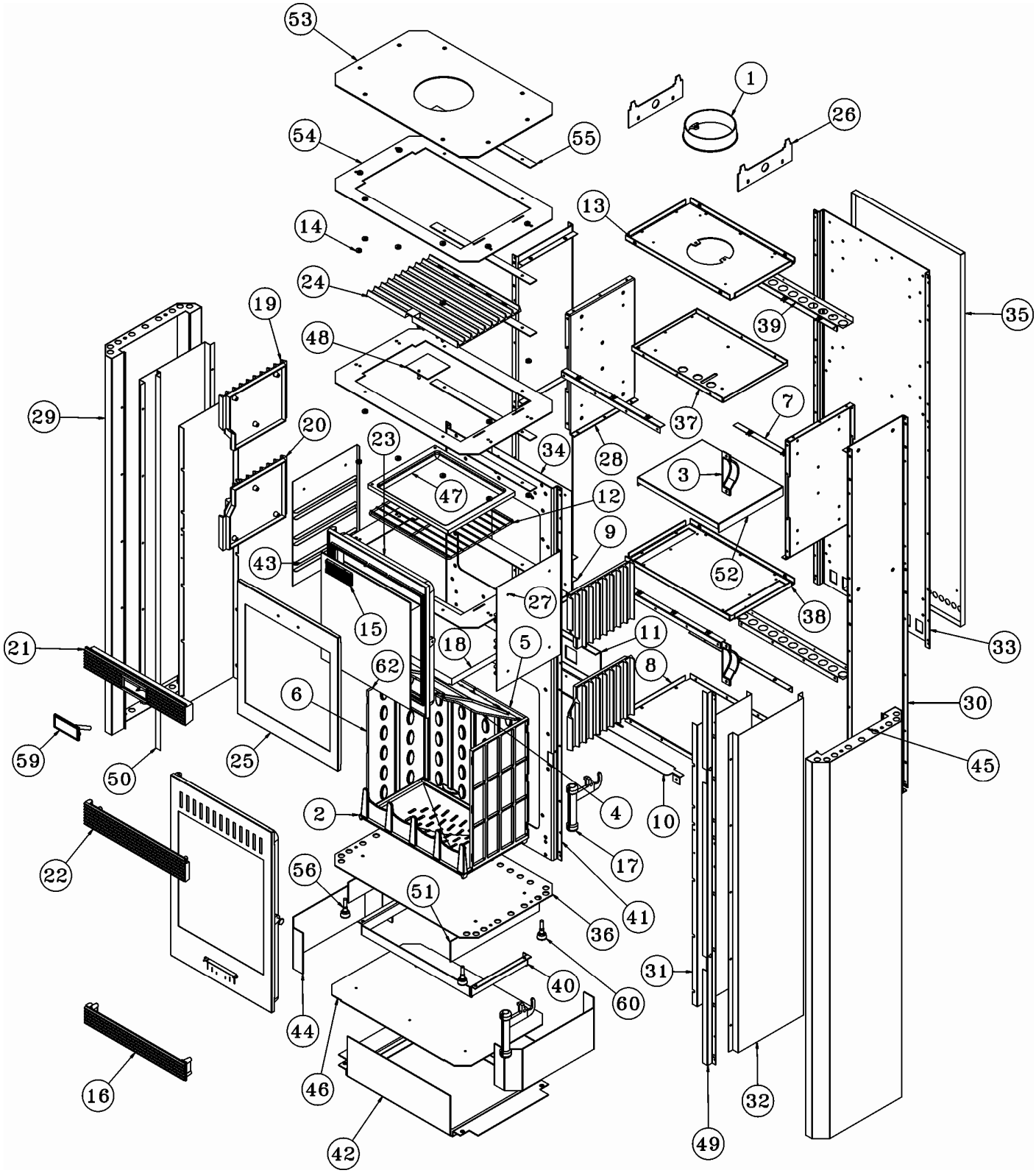

N°	Nbre	Désignation	Codification	N°	Nbre	Désignation	Codification
01	1	Buse ronde 153 int	1 4312 3119	32	2	Déflecteur de chaleur	1 1943 996028
02	1	Support foyer	2 0367 3138	33	1	Derrière	1 2401 996028
03	2	Carter droit	1 2778 369101	34	1	Derrière de four mobile	1 3121 996028
04	1	Déflecteur	1 0131 369101	35	1	Derrière extérieur	1 2403 996028
05	2	Plaque protection arrière	1 0176 369101	36	1	Dessus de socle	1 2239 996028
06	2	Plaque protection côté	1 0173 369101	37	1	Dessus four	1 3111 996028
07	5	Equerre façade	1 2145 369101	38	1	Dessus foyer	1 1112 996028
08	1	Fond	1 2205 369101	39	2	Entretoise de derrière	1 2468 996028
09	8	Joint fond	1 2255 369101	40	1	Entretoise de socle	1 2202 996028
10	1	Pare cendres	2 3306 369101	41	1	Façade	1 2101 996028
11	1	Renfort façade	1 2175 369101	42	1	Fond de socle	1 2240 996028
12	1	Grille support plat	1 3023 6498	43	6	Glissière étuve	1 3234 996028
13	1	Dessus foyer	1 1112 996006	44	2	Gousset de socle	1 2241 996028
14	18	Rondelle	1 9160 996006	45	4	Joint de côté	1 2343 996028
15	1	Écusson	-	46	1	Joint de socle	1 2244 996028
16	1	Panneau inférieur façade	1 2118 996027	47	1	Lèche-frite	1 3021 996028
17	2	Poignée de foyer	1 2878 996027	48	1	Obturateur dessus four	1 1810 996028
18	1	Brique	0000130757	49	1	Prolongement de façade droit	1 2167 996028
19	2	Côté extérieur droit de four	1 1806 996028	50	1	Prolongement de façade gauche	1 2168 996028
20	2	Côté extérieur gauche de four	1 1807 996028	51	2	Renfort de piètement	1 2654 996028
21	1	Fronton	1 2112 996028	52	1	Sole de four	1 1822 996028
22	1	Fronton bas	1 0509 996028	53	1	Dessus	1 1101 996031
23	1	Porte four	2 2731 996028	54	3	Isolation dessus intérieur	1 8895 996031
24	1	Protège dessus four	1 3174 996028	55	6	Prolongement de dessus	1 1107 996031
25	1	Applique supérieure	2 0212 996028	56	4	Ecrou M10 eurosert	00001307166
26	2	Côté dessus	1 1139 996028	57	12	Ecrou rapid nut 0955 M5	00001304496
27	2	Côté à glissière	1 3109 996028	58	1	Goujeon	00001304679
28	2	Côte de four	1 3105 996028	59	1	Thermometre	00001305985
29	2	Côté droit ext	1 2302 996028	60	4	Vérin à vis d30 M10 lg50	00001304452
30	2	Côté intérieur	1 2310 996028	61	12	Vis TCB M5x16 pozie ZN noir	00001305477
31	2	Déflecteur	1 1943 996028	62	1	Vitre de four	-