NOMENCLATURE ET ÉCLATÉ
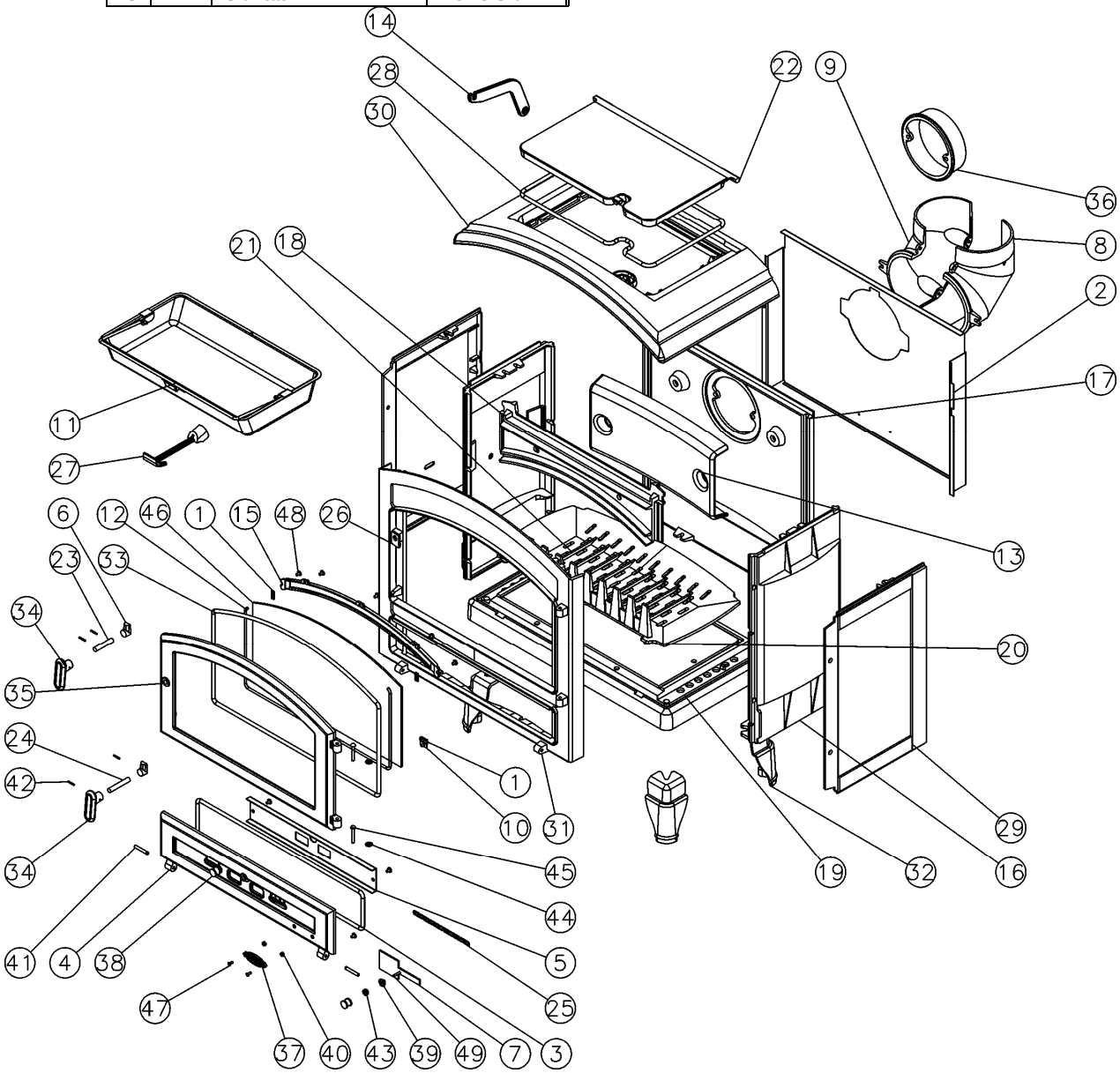
N°	Nbre	Désignation	Codification	N°	Nbre	Désignation	Codification
01	4	Joint plat autocol	1 842 310101	26	1	Platine verrouillage	1 2729 3701
02	1	Plaque protection	1 2420 310103	27	1	Clé à crochet cendrier	1 4101 3720
03	1	Ficelle tressée porte cendrier	1 8815 3101	28	1	Ficelle tressée dessus	1 8813 3877
04	1	Porte cendrier	1 2801 3101	29	2	Côté extérieur	2 2304 3878
05	1	Contre porte cendrier	1 2805 3101	30	1	Dessus	2 1101 3878
06	2	Mentonnet fermeture	1 2146 3119	31	1	Façade	1 2101 3878
07	2	Volet réglage air	1 4137 3142	32	4	Pied	1 2208 3878
08	1	Demi buse coudée droite	1 4017 3145	33	1	Ficelle tressée pte carg.	1 8814 3882
09	1	Demi buse coudée gauche	1 4018 3145	34	2	Poignée porte chargement	1 2839 3882
10	2	Fixe vitre	1 2071 3152	35	1	Porte chargement	1 2831 3882
11	1	Tiroir cendres	1 3315 3275 96	36	1	Buse ronde 153 ext	1 4312 5743
12	1	Ficelle tressée verre refr.	1 8826 3275	37	1	Ecusson	1 8501 6726
13	1	Boite à fumée	1 4301 3275	38	2	Bouton prise à vis	00001304007
14	1	Clé à crochet taque	1 4101 3275	39	2	Cuvette à vis	00001307833
15	1	Conduit air secondaire	1 4112 3275	40	2	Ecrou HM4	00001300263
16	2	Côté intérieur	2 0404 3275	41	2	Goupille cannelee 6x4	00001305127
17	1	Derrière	2 2401 3275	42	4	Goupille mecanindus 3x18	00001300456
18	1	Renfort façade	1 2175 3275	43	2	Ressort 961 comp 5	00001301991
19	1	Socle	1 2215 3275	44	2	Ressort seul RS6	00001307254
20	1	Support foyer droit	4 0368 3275	45	2	Rivet acier TR 6x40	00001305507
21	1	Support foyer gauche	4 0369 3275	46	1	Verre 465xh264xh218 ep4	00001307368
22	1	Taque	1 14701 3275	47	2	Vis TF90M4x10 fendue laiton	00001304310
23	1	Axe fermeture porte chrg.	1 2814 3701	48	10	Vis TRL 5x8	00001305475
24	1	Axe porte cendrier	1 2266 3701	49	2	Vis TRL 4x25	00001301151
25	1	Chainette	1 9123 3701