NOMENCLATURE ET ÉCLATÉ

N°	Nbre	Désignation	Codification	N°	Nbre	Désignation	Codification
01	1	Dessus	2 1101 3151 01	23	1	Poignée porte foyer	1 2878 368101 098
02	1	Support foyer	3 0367 3151 00	24	1	Volet réglage air	1 4137 368101 098
03	1	Buse 180 mm	2 4312 3152 01	25	1	Dessus caisson convection	1 2594 368101 001
04	1	Grille fond	2 0214 3155 01	26	1	Derrière	2 2401 368101 053
05	1	Cendrier	1 3316 3158 00	27	1	Corps	1 2507 368102 053
06	1	Axe volet tige	1 5724 3258 98	28	1	Clé à crochet	1 4101 3720 01
07	1	Carter droit	1 2778 3258 00	29	1	Ecusson	1 8501 6726 53
08	1	Chenet	1 0306 3258 00	30	1	Conduit supérieur air	2 4173 996003 053
09	1	Clapet	2 4166 3258 00	31	1	Gant bouclette T10	00001307770
10	1	Déflecteur	1 0131 3258 00	32	1	Goupille cannelée 6x28	00001300459
11	1	Façade	4 2101 3258 01	33	2	Ressort seul RS6	00001307254
12	2	Plaque arrière foyer	2 0160 3258 53	34	1	Rivet acier TR 6x40	00001305507
13	1	Plaque foyer arrière droite	1 0168 3258 00	35	2	Rondelle 16x8.2x1.5	00001300885
14	1	Plaque foyer arrière gauche	1 0167 3258 00	36	1	Tresse Ø10.5 lg2550mm	00001304691
15	1	Plaque foyer avant droite	2 0166 3258 00	37	1	Tresse Ø10.5 lg650mm	00001304691
16	1	Plaque foyer avant gauche	1 0165 3258 00	38	1	Tresse Ø5 autocollant lg 1450mm	00001304860
17	1	Porte chargement	6 2831 3258 01	39	2	Tresse Ø5 autocollant lg 50mm	00001304860
18	1	Taque	1 1413 3258 00	40	4	Vérin à vis d30 M10 lg30	00001306750
19	1	Fixe vitre	1 2008 3258 00	41	1	Verre réfractaire 617x386xep4	00001305272
20	1	Support déflecteur avant	1 0129 3268 01	42	1	Vis épaulée (1 9260 660103)	00001307525
21	1	Caisson foyer	1 2545 368101 098	43	1	Vis TH M8x20 ZN noir	00001301145
22	2	Cote extérieur	1 2304 368101 XXX				

XXX : coloris à préciser

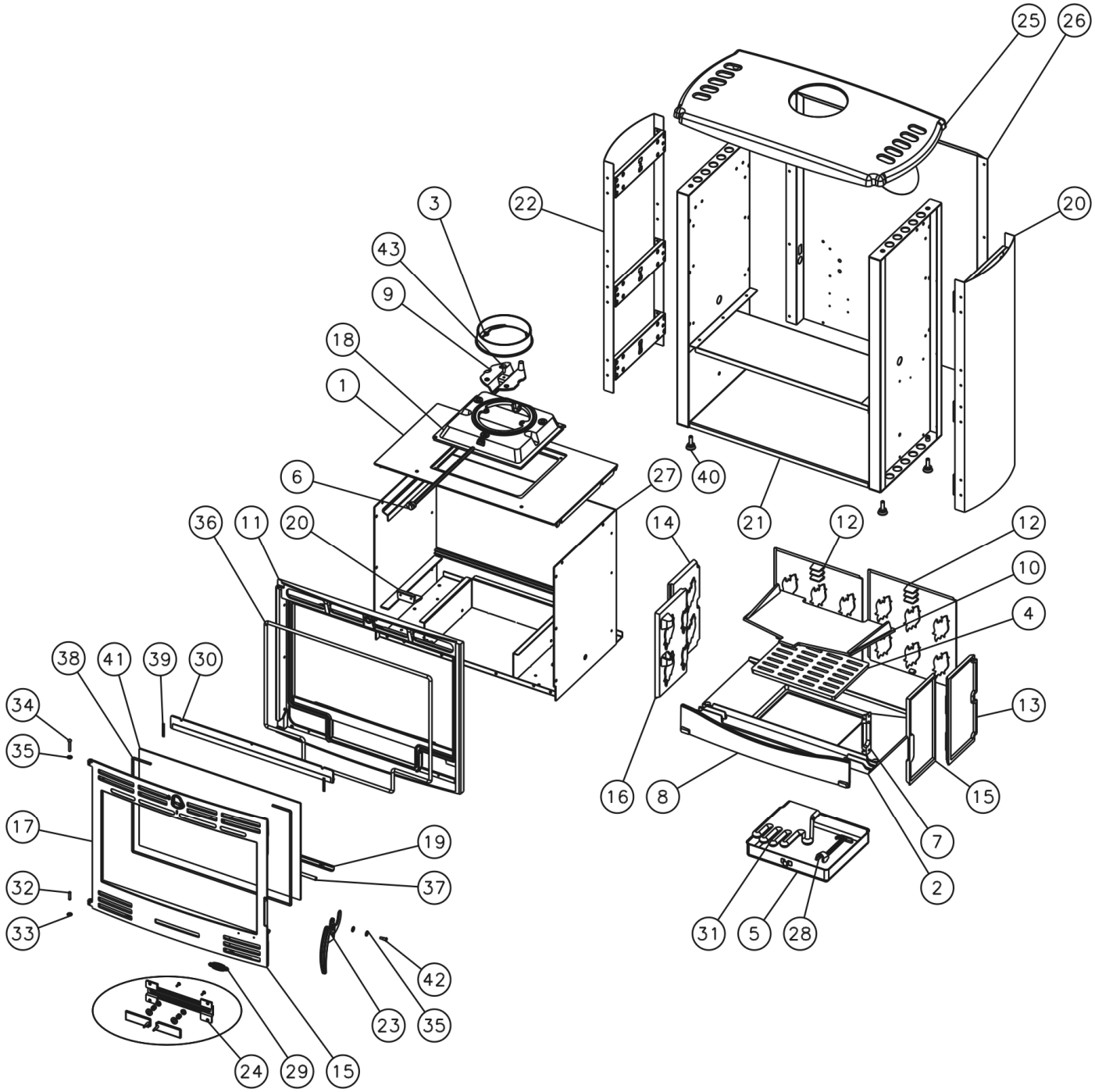
25
26
22
20
3
43
9
18
1
6
27
40
21
36
11
20
14
12
12
10
4
38
41
39
30
34
35
13
16
8
15
17
19
7
32
37
2
33
31
5
28
42
23
35
24
29
15