- ***Éclaté et nomenclature du poêle Canadien 310103 :***

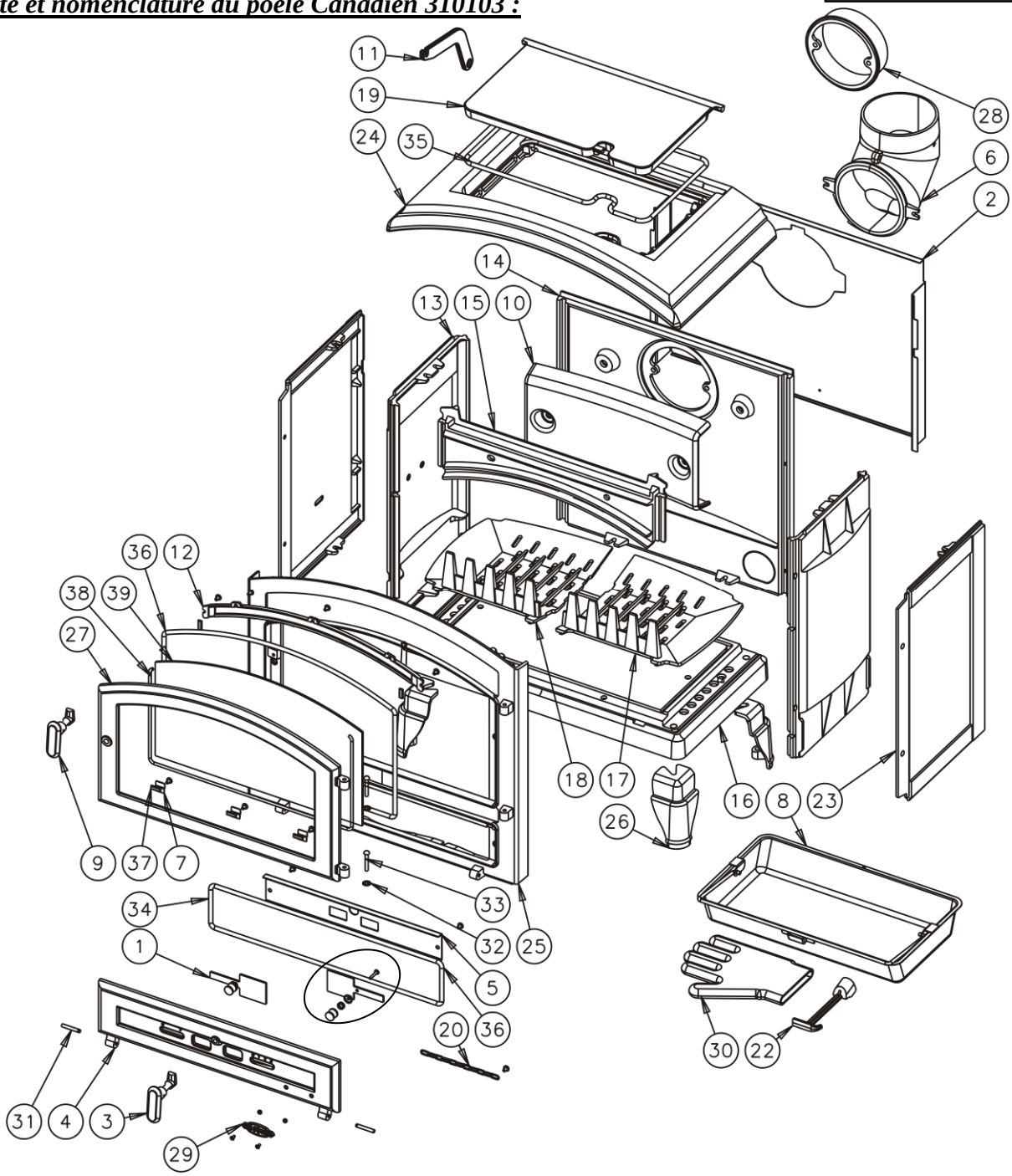

N°	Nb	Désignation	Codification
1	2	Volet réglage air	1 4137 310101 098
2	1	Plaque protection	1 2420 310103
3	1	Poignée porte cendrier	1 8147 3101 98
4	1	Porte cendrier	1 2801 3101
5	1	Contre porte cendrier	1 2805 3101
6	1	Buse coudée Ø153 extérieur	1 4313 3145 98
7	3	Fixe vitre	1 2071 3152
8	1	Tiroir cendres	1 3315 3275 96
9	1	Poignée porte chargement	1 2839 3275 98
10	1	Boite à fumée	1 4301 3275
11	1	Clé a crochet	1 4101 3275
12	1	Conduit air secondaire	1 4112 3275
13	2	Coté intérieur	2 0404 3275
14	1	Derrière	2 2401 3275
15	1	Renfort façade	1 2175 3275
16	1	Socle	1 2215 3275
17	1	Support foyer droit	4 0368 3275
18	1	Support foyer gauche	4 0369 3275
19	1	Taque	1 1401 3275
20	1	Chainette	1 9123 3701

N°	Nb	Désignation	Codification
21	1	Platine verrouillage	1 2729 3701
22	1	Clé à crochet	1 4101 3720
23	2	Coté extérieur	2 2304 3878
24	1	Dessus	2 1101 3878
25	1	Façade	1 2101 3878
26	4	Pied	1 2208 3878
27	1	Porte chargement	1 2831 3882
28	1	Buse ronde Ø153 extérieur	1 4312 5743
29	1	Ecusson	1 8501 6726
30	1	Gant	00001307770
31	2	Goupille cannelée 6x40	00001305127
32	2	Ressort seul rs6	00001307254
33	2	Rivet acier TR 6x40	00001305507
34	1	Tresse Ø10.5 lg 1300mm	00001304691
35	1	Tresse Ø10.5 lg 1500mm	00001304691
36	1	Tresse Ø10.5 lg 2200mm	00001304691
37	5	Tresse Ø5 autocollant lg 20mm	00001304860
38	1	Tresse Ø6 lg 1200mm	00001304689
39	1	Verre réfractaire 465x264xep4	00001307368