Réf notice : 4465- 12
Indice : C
Date : 09/01/13

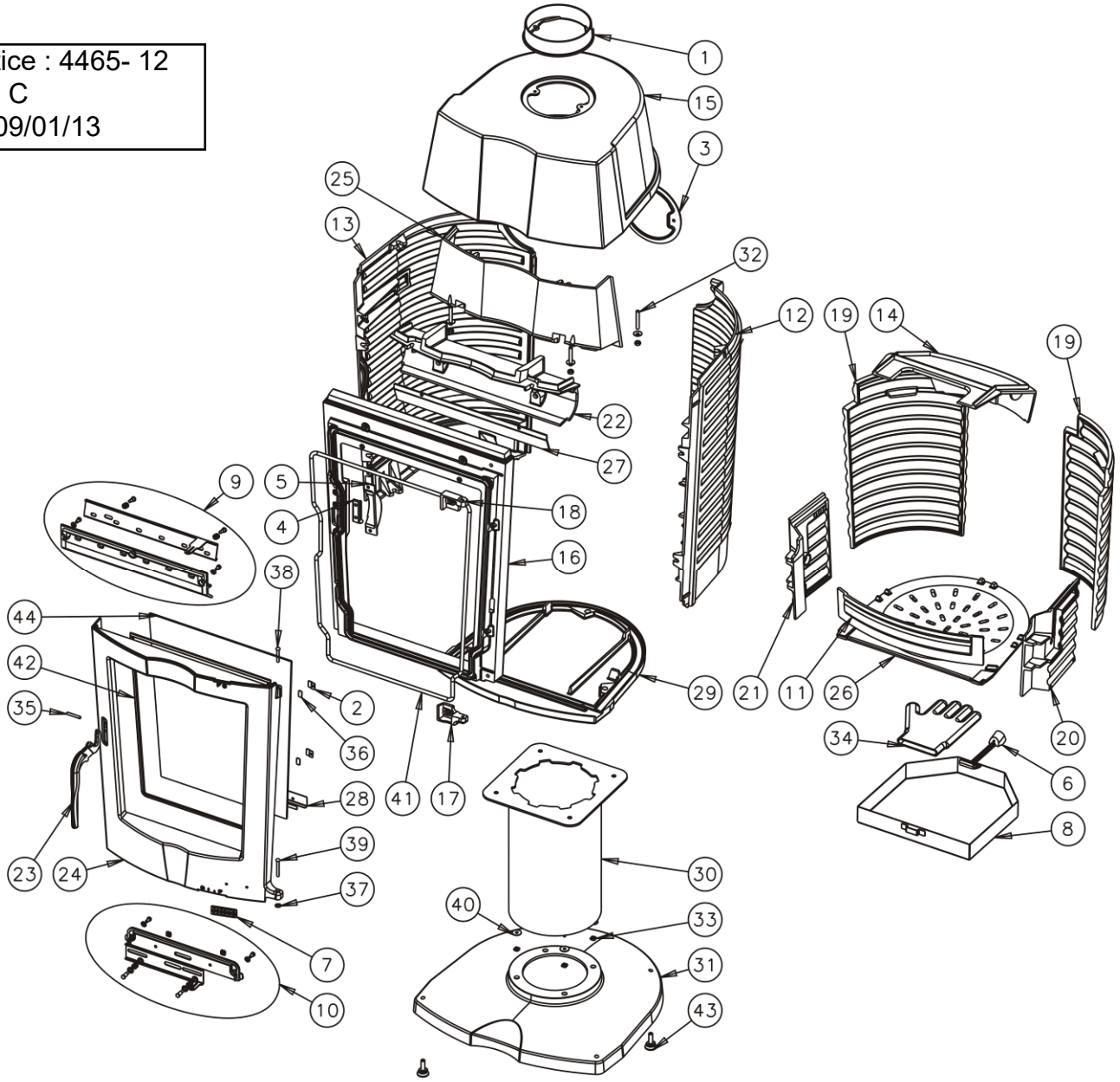

N°	Nbre	Désignation	Codification	N°	Nbre	Désignation	Codification
01	1	Buse Ø180mm	2 4312 3152	23	1	Poignée porte foyer	1 2878 389103
02	4	Fixe vitre	1 2071 3152	24	1	Porte foyer	1 2861 389103
03	1	Trappe de nettoyage	2 4230 362105	25	1	Raccord avant dessus	1 1037 389103
04	1	Loquet fermeture	1 0848 364102	26	1	Support foyer	1 0367 389103
05	1	Carter droit	1 2778 369101	27	1	Chicane dessus foyer	1 0309 389103
06	1	Clé a crochet	1 4101 3720	28	1	Joint de façade	1 2080 389103
07	1	Ecusson	1 8501 385101	29	1	Socle	1 2215 389105
08	1	Cendrier	1 3316 389103 096	30	1	Colonne	1 2601 389125 097
09	1	Conduit air secondaire	1 4112 389103 098	31	1	Socle	1 2215 389125
10	1	Registre réglage air	1 4120 389103 098	32	4	Bout fileté M8x55	00001304993
11	1	Chenet	1 0306 389103	33	4	Ecrou carré M6	00001300270
12	1	Coté droit foyer	1 0121 389103	34	1	Gant	00001307770
13	1	Coté gauche foyer	1 0122 389103	35	1	Goupille mécanindus 6x40	00001307988
14	1	Déflecteur	1 0131 389103	36	1	Joint plat 8 autocollant lg 600mm	00001308198
15	1	Dessus	2 1101 389103	37	1	Ressort seul RS6 Starlock	00001307254
16	1	Façade	1 2101 389103	38	1	Rivet TR 6 x40	00001305507
17	1	Gond inférieur	1 2933 389103	39	1	Rivet TR 6x50	00001307987
18	1	Gond supérieur	1 2932 389103	40	4	Rondelle fer LL6 6.5x24x1.2	00001301704
19	2	Plaque foyer	1 0164 389103	41	1	Tresse Ø11.5 lg 2800mm	00001305426
20	1	Plaque foyer droite	1 0162 389103	42	1	Tresse Ø5 autocollant lg 2100mm	00001304860
21	1	Plaque foyer gauche	1 0163 389103	43	4	Vérin d30 M10 lg 30mm	00001306750
22	1	Plaque protection façade	1 0178 389103	44	1	Verre trapèze 525 x 387/438 x ep4	00001307944