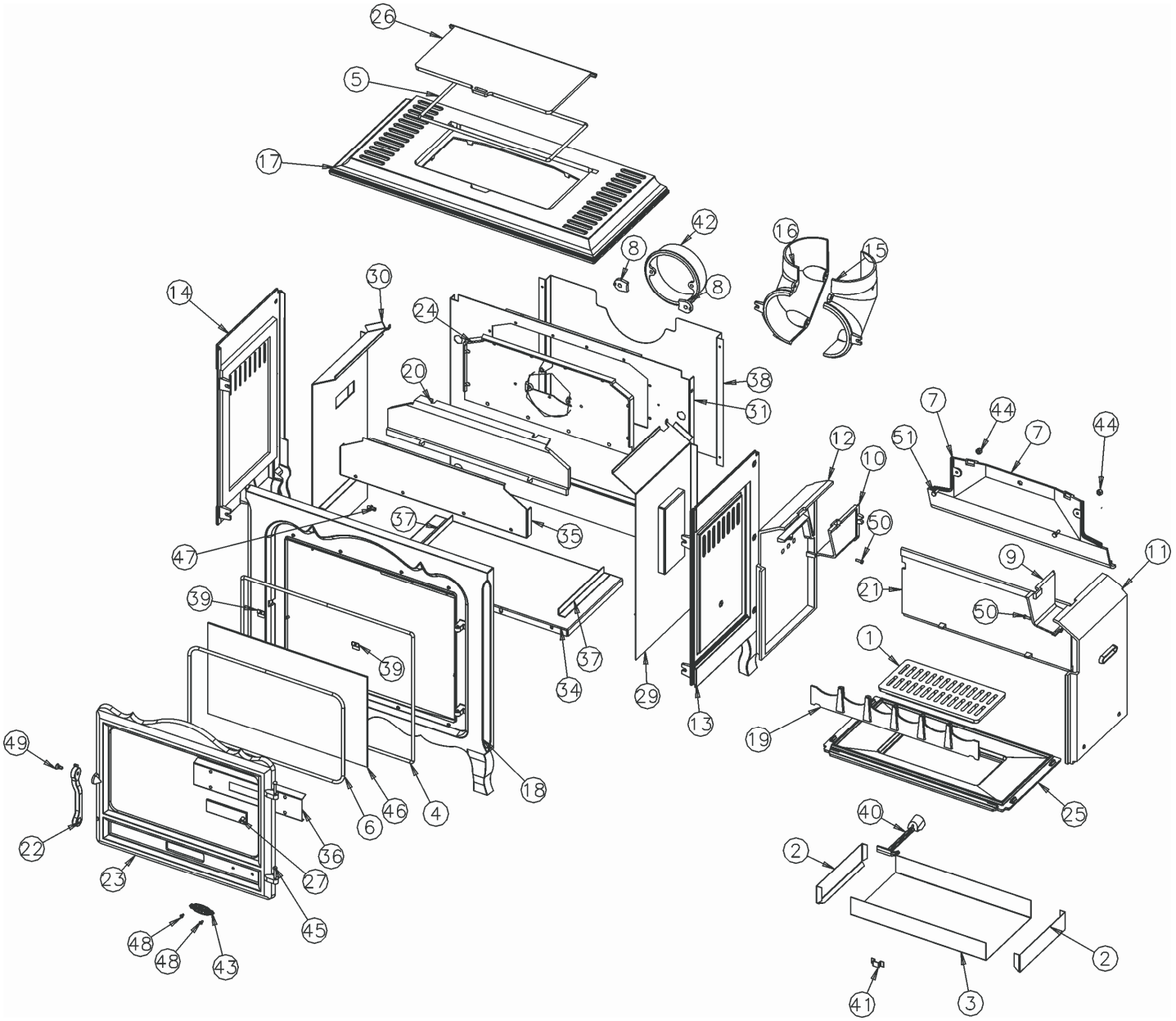

N°	Nbre	Désignation	Codification	N°	Nbre	Désignation	Codification
01	1	Grille bois	1 0215 3114	27	1	Volet réglage air	1 4137 3145
02	2	Côté tiroir cendres	1 3339 3144	28	2	Conduit d'air	1 3909 3145
03	1	Fond cendrier	1 3350 3144	29	1	Côté droit	1 2301 3145
04	1	Ficelle céramique porte	1 8814 3145	30	1	Côté gauche	1 2505 3145
05	1	Ficelle céramique tressée t	1 8812 3145	31	1	Derrière	2 2401 3145
06	1	Ficelle céramique tressée v	1 8816 3145	32	1	Équerre arrière foyer	1 0330 3145
07	1	Boîte à fumée	1 4301 3145	33	2	Équerre fixation dessus foyer	1 1146 3755
08	2	Bride de buse	1 4301 3145	34	1	Fond	1 2205 3145
09	1	Conduit fumée droit	1 4025 3145	35	1	Fronton	1 2112 3145
10	1	Conduit fumée gauche	1 4386 3145	36	1	Guide de sécurité	1 4175 3145
11	1	Côté droit intérieur	1 4387 3145	37	4	Joint foyer	1 0346 3145
12	1	Côté gauche intérieur	1 2303 3145	38	1	Plaque protection derrière	1 2420 3145
13	1	Côté droit extérieur	1 2307 3145	39	4	Fixe vitre	1 2071 3152
14	1	Côté gauche extérieur	1 2302 3146	40	1	Clé à crochet	1 4101 3720
15	1	Demi buse coudée droite	1 2306 3145	41	1	Naille tiroir cendres	1 3370 3720
16	1	Demi buse coudée gauche	1 4017 3145	42	1	Buse ronde 153 extérieure	1 4312 5743
17	1	Dessus	1 4018 3145	43	1	Écusson	1 8501 6726
18	1	Façade extérieure	1 1101 3145	44	2	Écrou 6 pans M6 brut	00001300265
19	1	Grille feu visible	1 2102 3145	45	2	Rivet acier TR 6x30 ZN noir	00001301998
20	1	Plaque foyer avant	1 0225 3145	46	1	Rivet acier TR 6x30 ZN noir	00001305432
21	1	Plaque protection derrière	1 0131 3145	47	1	Vis 3075A	00001305429
22	1	Poignée fermeture	1 0177 3145	48	2	Vis TF90M4x10 fendue	00001301181
23	1	Porte chargement	1 2831 3145	49	1	Vis TF fendue 3076	00001305233
24	1	Siège de buse	2 4322 3145	50	2	Vis TH M5x16	00001305960
25	1	Support foyer	1 0367 3145	51	2	Vis TH M6x20 ZN noir	00001301240
26	1	Taque	1 1401 3145	52	2	Vis TH M8x30 ZN noir	00001301241