Réf notice 4477 – 12
Indice : B
Date : 12/05/2014

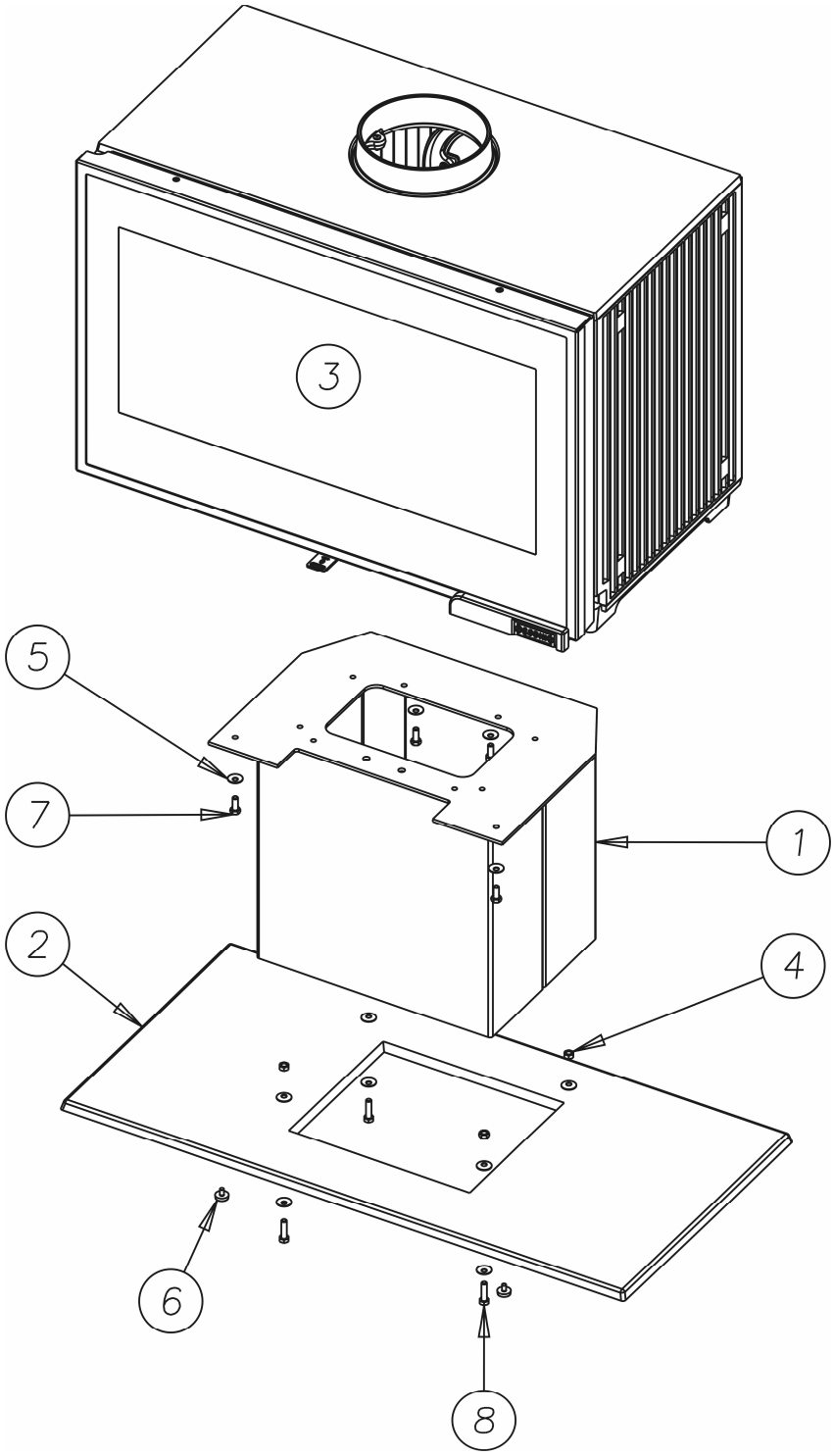


| N° | Nbre | Désignation | Codification |
|---|---|---|---|
| 01 | 1 | Colonne | 1 2601 373147 053 |
| 02 | 1 | Socle | 1 2215 373147 053 |
| 03 | 1 | Foyer | Voir ci-dessous |
| 04 | 4 | Ecrou 6 pan 8 ZN noir | 00001305951 |
| 05 | 12 | Rondelle JZC Ø8 | 00001300901 |
| 06 | 4 | Verin a vis Ø20 M6 lg9 | 00001307127 |
| 07 | 4 | Vis TH M8x20 ZN noir | 00001301145 |
| 08 | 4 | Vis TH M8x30 ZN noir | 00001301241 |

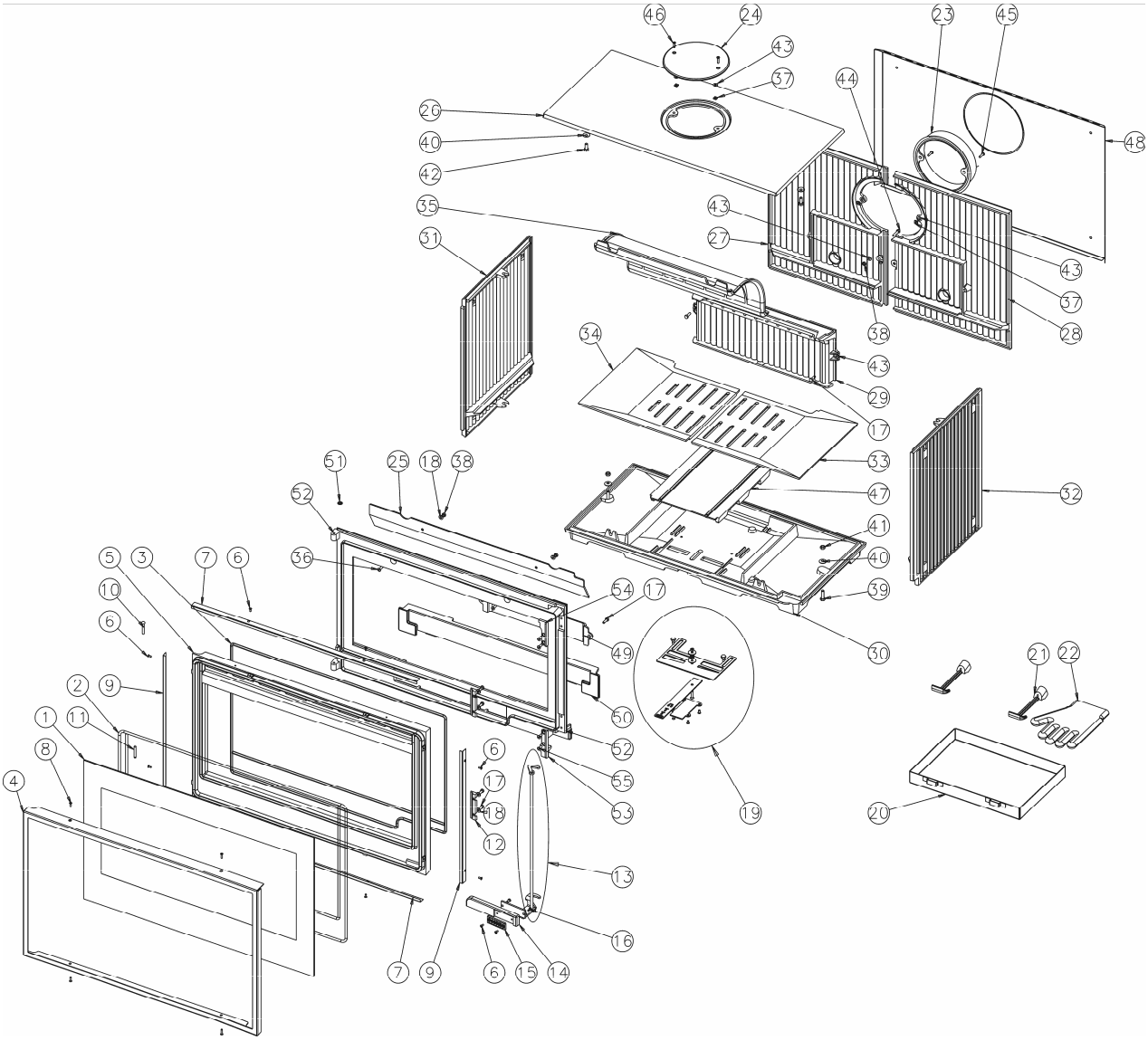


| N° | Nbre | Désignation | Codification | N° | Nbre | Désignation | Codification |
|---|---|---|---|---|---|---|---|
| 01 | 1 | Verre sérigraphiée (838x528xep4) | 00001307947 | 29 | 1 | Boîte conduit air | 1 3906 660125 053 |
| 02 | 1 | Tresse Ø6 lg 4500mm | 00001304689 | 30 | 1 | Fond de foyer | 2 0111 660125 053 |
| 03 | 1 | Tresse noire Ø9 lg 3500mm | 00001304690 | 31 | 1 | Cote gauche foyer | 1 0122 660125 053 |
| 04 | 1 | Applique de façade | 1 2130 660126 053 | 32 | 1 | Cote droit foyer | 1 0121 660125 053 |
| 05 | 1 | Porte foyer | 2 2861 660126 053 | 33 | 1 | Demi grille droite | 2 0209 660125 053 |
| 06 | 10 | Vis TF M4x10 pozie | 00001301181 | 34 | 1 | Demi grille gauche | 2 0208 660125 053 |
| 07 | 2 | Fixe vitre | 1 2078 660126 018 | 35 | 1 | Deflecteur | 3 0131 660125 053 |
| 08 | 4 | Vis TF M4x16 pozie | 00001305966 | 36 | 2 | Vis TF M6x25 pozie | 00001305967 |
| 09 | 2 | Fixe vitre côté | 1 2030 660126 018 | 37 | 4 | Ecrou carré brut M5 | 00001300269 |
| 10 | 1 | Rivet acier TR 6x40 | 00001305507 | 38 | 3 | Écrou 6 pans M6 brut | 00001300265 |
| 11 | 1 | Goupille cannelée 6x40 | 00001305127 | 39 | 2 | Vis TH M8x30 ZN noir | 00001301241 |
| 12 | 2 | charnière | 1 4806 660125 098 | 40 | 4 | Rondelle JZC Ø8 | 00001300901 |
| 13 | 1 | Axe poignee fermeture | 1 9114 660126 096 | 41 | 2 | Écrou 6 pans 8 ZN noir | 00001305951 |
| 14 | 1 | Poignee porte foyer | 1 2878 660126 | 42 | 2 | Vis TH M8x20 ZN noir | 00001301145 |
| 15 | 1 | ecusson | 1_8501_385101 | 43 | 8 | Rondelle JZC 14x6x1 | 00001300900 |
| 16 | 2 | Vis TH M5x10 pozie | 00001301238 | 44 | 1 | Vis TH M6x30 | 00001304229 |
| 17 | 8 | Vis TH M6X20 pozie | 00001301240 | 45 | 2 | Vis TRL M5x20 pozie ZN noir | 00001301156 |
| 18 | 6 | Rondelle 14x6.3x1.2 | 00001301784 | 46 | 2 | Vis TF M5x20 | 00001305964 |
| 19 | 1 | Assemblage volet reglage air | 1 4137 660126 098 | 47 | 1 | Boite alimentation air | 1 5079 660125 053 |
| 20 | 1 | cendrier | 1 3316 660125 096 | 48 | 1 | Plaque protection | 1 2420 660125 053 |
| 21 | 2 | Clé à crochet | 1 4101 3720 053 | 49 | 1 | Conduit inférieur air | 1 4174 660125 053 |
| 22 | 1 | Gant bouclette T10 | 00001307770 | 50 | 1 | chenet | 1 0306 660125 053 |
| 23 | 1 | Buse | 2 4312 3168 053 | 51 | 1 | Ressort seul RS6 STARLOCK | 00001307254 |
| 24 | 1 | Trappe de nettoyage | 1 4230 364102 053 | 52 | 1 | Facade double accrochage | 1 2101 660125 053 |
| 25 | 1 | Raccord conduit air | 2 0314 660125 053 | 53 | 1 | Patte tourillon avant inferieur | 1 2193 660125 053 |
| 26 | 1 | dessus | 1 1101 660125 053 | 54 | 1 | Patte tourillon avant superieur | 1 2192 660125 053 |
| 27 | 1 | Derriere gauche | 1 2404 660125 053 | 55 | 4 | Vis TF M6x16 | 00001305965 |
| 28 | 1 | Derriere droit | 1 2402 660125 053 | | | | |