Réf notice: 4455 – 11
Indice : E
Date: 10/04/2018

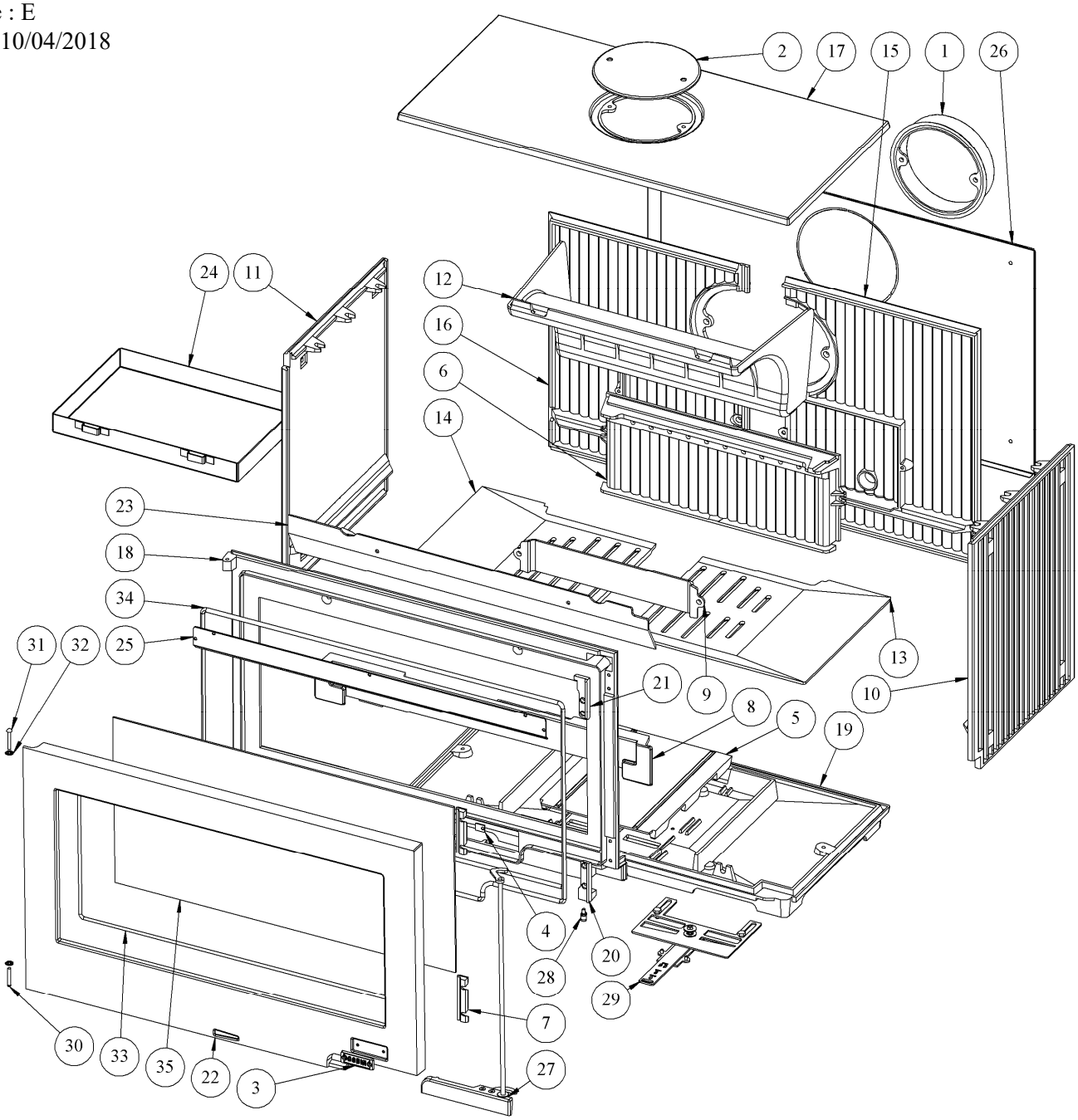

N°	Nb	Désignation	Codification
1	1	Buse Ø200 extérieur	2 4312 3168 53
2	1	Trappe de nettoyage	1 4230 364102 001
3	1	Ecusson	1 8501 385101 087
4	4	Fixe vitre	1 2071 660101 018
5	1	Boite alimentation air	1 5079 660125 053
6	1	Boite conduit d'air	1 3906 660125 053
7	2	Charnière	1 4805 660125 053
8	1	Chenet	1 0306 660125 053
9	1	Conduit inférieur air	1 4174 660125 053
10	1	Côté droit	4 0121 660125 053
11	1	Côté gauche	4 0122 660125 053
12	1	Déflecteur	1 0131 660125 053
13	1	Demi-grille droite	2 0209 660125 053
14	1	Demi-grille gauche	2 0208 660125 053
15	1	Derrière droit	1 2402 660125 053
16	1	Derrière gauche	1 2404 660125 053
17	1	Dessus	3 1101 660125 053
18	1	Façade double accrochage	1 2101 660125 053

N°	Nb	Désignation	Codification
19	1	Fond de foyer	5 0111 660125 053
20	1	Patte tourillon avant inférieur	1 2193 660125 053
21	1	Patte tourillon avant supérieur	1 2192 660125 053
22	1	Porte foyer	1 2861 660125 053
23	1	Raccord conduit d'air	2 0314 660125 053
24	1	Cendrier	1 3316 660125 096
25	1	Conduit air	1 0317 660125 053
26	1	Plaque protection	1 2420 660125 053
27	1	Poignée	1 2878 660125 098
28	1	Axe fermeture porte chargement	1 2814 660125 098
29	1	Volet réglage air	1 4137 660125 098
30	1	Goupille cannelée 6x40	00001305127
31	1	Rivet acier TR 6x40	00001305507
32	2	Ressort rs6 Starlock	00001307254
33	1	Tresse Ø6 lg 1450mm	00001304689
34	1	Tresse Ø9 lg 3400mm	00005308263011
35	1	Verre réfractaire 736x367xep4	00001308623

MISE EN PLACE DU DÉFLECTEUR

Insérer dans le volume du foyer le déflecteur comme montré ci-dessous. Appuyer le bas du déflecteur sur la cornière située derrière les deux taquets inférieurs du foyer et pousser le haut du déflecteur vers le fond du foyer « à travers » le taquet supérieur gauche. Le maintenir ainsi lors de l'opération suivante.
« Glisser » le déflecteur sur la droite afin de le positionner comme montré ci-dessous (voir calage sur la nervure), le taquet inférieur droit prêt à s'emboîter dans la nervure prévue à cette effet. Tirer vers soit le bas du déflecteur afin d'assurer le calage. Vérifier la bonne tenue du déflecteur.
Nota : Pour le démontage du déflecteur (dans le cas du ramonage par exemple), procéder de manière inverse.

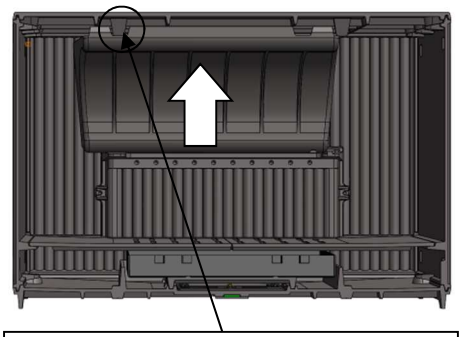

1 - Rentrer le déflecteur, Attention au passage pour la nervure du déflecteur

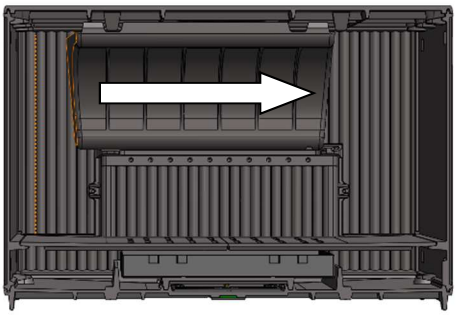

2 - Déplacer le déflecteur vers la droite

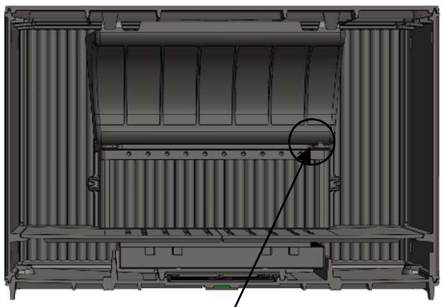

3 - Le déflecteur est en position, lorsqu'il atteint la butée

- ***Éclaté et nomenclature :***

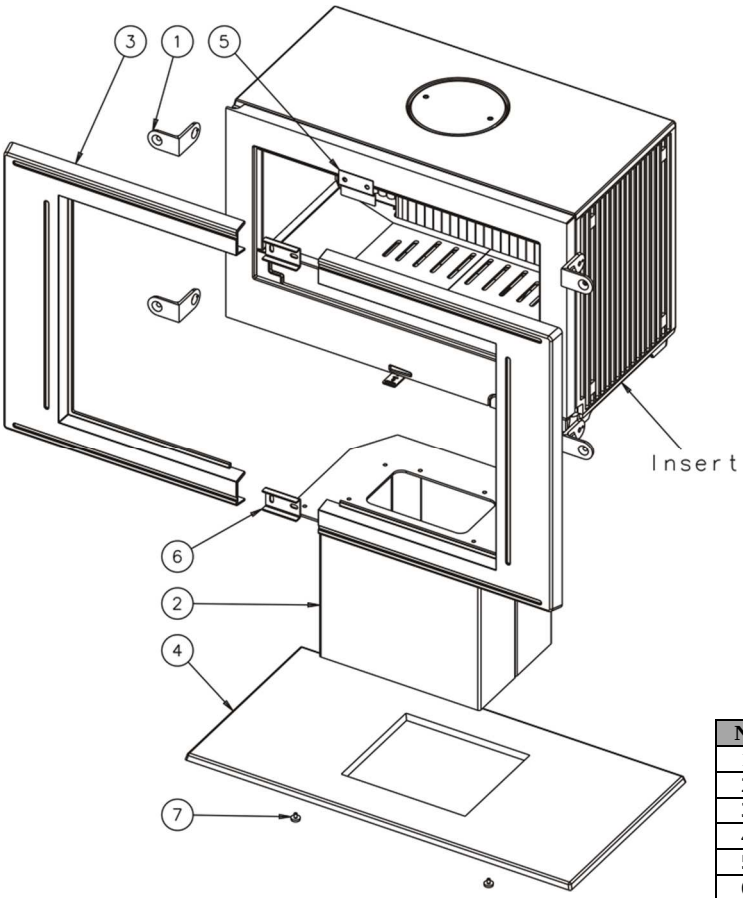

N°	Nb	Désignation	Codification
1	4	Fixe coté extérieur	1 2371 368109 053
2	1	Colonne	1 2601 373147 053
3	2	Fronton	3 2112 373147 xxx
4	1	Socle	1 2215 373147 053
5	1	Obturateur	1 5760 373147 000
6	2	Raccord de façade	1 2170 373147 053
7	4	Vérin Ø20 M6 lg 9mm	00001307127