- ***Éclaté et la nomenclature du Poêle 363106 Presto :***

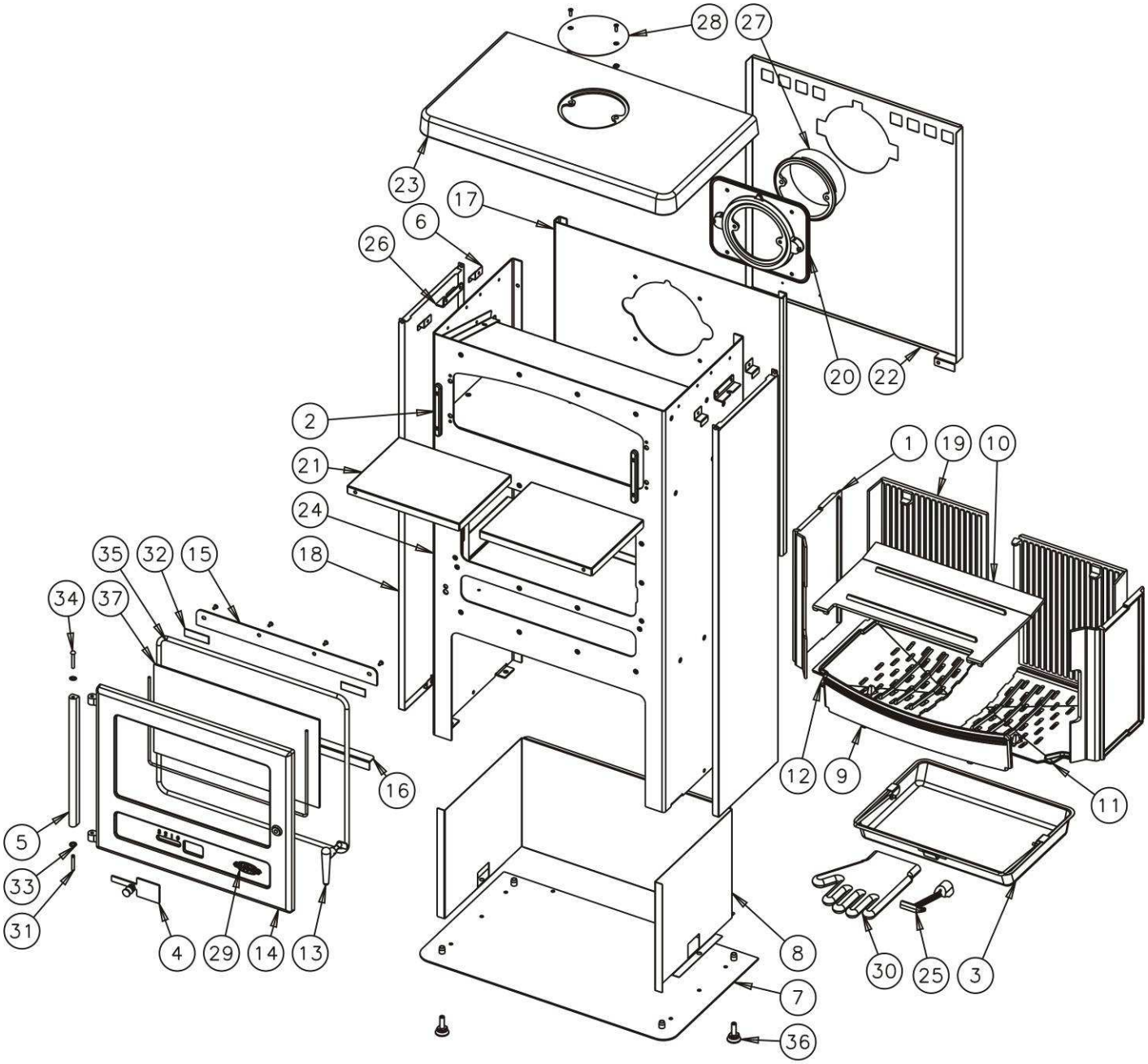

N°	Nb	Désignation	Codification
1	2	Plaque foyer	4 0164 3101
2	2	Chape porte four	1 2750 3147
3	1	Tiroir cendres	1 3315 3260 96
4	1	Volet réglage air	1 4137 3260 98
5	1	Chape porte foyer	1 2867 3260
6	4	Cale coté extérieur	1 2350 3260
7	1	Socle	1 2215 3261 98
8	1	Plaque protection	1 2420 3261
9	1	Chenet	1 0306 362101
10	1	Déflecteur	1 0131 362101
11	1	Support foyer droit	2 0368 362101
12	1	Support foyer gauche	2 0369 362101
13	1	Poignée	1 5635 362102 098
14	1	Porte foyer	1 2861 362102
15	1	Conduit supérieur air	1 4173 362102
16	1	Fixe vitre	1 2071 362102
17	1	Derrière	1 2401 363102 097
18	2	Panneau coté	1 2320 363102 098
19	2	Plaque foyer	1 0164 363102

N°	Nb	Désignation	Codification
20	1	Siège de buse	1 4322 363102
21	2	Fond de four mobile	1 3110 363102
22	1	Plaque protection	1 2420 363102
23	1	Dessus	1 1101 363103
24	1	Corps	1 2507 363106 098
25	1	Clé a crochet	1 4101 3720
26	2	Patte fixation dessus	1 1160 3760
27	1	Buse ronde Ø153 extérieur	2 4312 5743
28	1	Tampon buse	1 1431 5743
29	1	Ecusson	1 8501 6726
30	1	Gant	00001307770
31	1	Goupille cannelée 6x40	00001305127
32	2	Joint plat 20 autocollant lg 70mm	00001308199
33	2	Ressort seul rs6	00001307254
34	1	Rivet acier TR 6x40	00001305507
35	1	Tresse Ø11.5 lg 2000mm	00001305426
36	4	Vérin Ø30 M10 lg 30	00001306750
37	1	Verre réfractaire 240x435xep4	00001305235