Ersatzteilliste Spare parts list Liste des pièces de rechange Lista parti di ricambio Lista de repuestos Onderdelenlijst	**Rohrgruppe BCC15-HE - 8718588385**

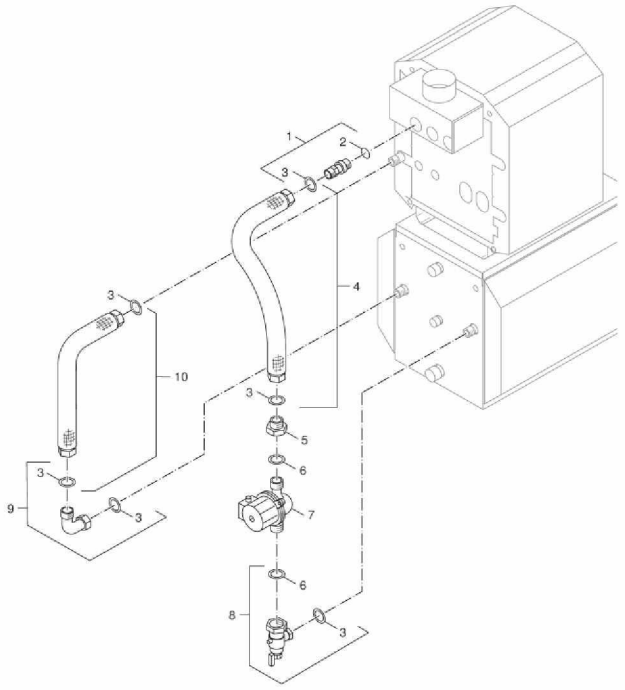

99906450.aa.RS-Rohrgruppe G124/G144 L135-160/1

Pos	Bestell-Nr.	Bezeichnung	Description	Dénomination	Descrizione	Descripción	Benaming
1	**63010914**	Doppelnippel G1xG1 104 lg	Double nipple G1xG1 104 long	NIPPLE DOUBLE G1XG1 LONG 104MM	Nipples doppio G1xG1 104mm	Racor doble G1xG1 104mm long	Nippel G1xG1 104mm
2	**8 718 575 526 0**	O-Ring 35x3 Set (5x)	O-ring 35x3 Set (5x)	Joint torique 35x3 Set (5x)	Anello di tenuta 35x3 Set (5x)	Anillo tórico 35x3 Set (5x)	O-ring 35x3 Set (5x)
3	**8 718 584 714**	Dichtung D21X30X3, DVGW-ZUGEL (5x)	Gasket D21X30X3, DVGW-ZUGEL (5x)	Joint D21x30x3 (5x)	Guarnizione (5x)	Junta D21x30x3 (5x)	Pakking (5x)
4	**67903097**	Metallwellschlauch DN25 950mm	Metal corrugated hose DN 25 950mm lg	Tuyau metal flexible DN25 L950mm	Tubo flessibile DN25 950mm	Tubo metálico DN25 950mm	Slang DN25 950mm
5	**8 718 585 389**	Reduzierstück G1 1/2" x G1"	Pipe Reducing piece G 1 1/2"-1"	Embout de réduction G1 1/2"xG1"	Riduzione G1 1/2"xG1"	Adaptador G1" 1/2"xG 1"	Reducer G1" 1/2xG1"
6	**63010122**	Dichtung D28x44x2 EPDM (5x)	Gasket D28x44x2mm, black (5 pc in kit)	Joint D28x44x2mm, noir (5x)	Guarnizione D28x44x2mm, nero (5x)	Junta D28x44x2mm, negro (5x)	Pakking D28x44x2mm , zwart (5x)
7	**7 736 603 977**	Pumpe Para 25-180/6-43/SC 12H	Pump Para 25-180/6-43/SC 12H sp	Pompe Para 25-180/6-43/SC 12H	Pompa Para 25-180/6-43/SC 12H	Bomba Para 25-180/6-43/SC 12H	Pomp Para 25-180/6-43/SC 12H
7	**7 736 603 978**	Pumpe Para 25-180/6-43/SC 6H	Pump Para 25-180/6-43/SC 6Hsp	Pompe Para 25-180/6-43/SC 6H	Pompa Para 25-180/6-43/SC 6H	Bomba Para 25-180/6-43/SC 6H	Pomp Para 25-180/6-43/SC 6H
8	**5681140**	Rückschlagventil Eckform G1"-1 1/2"	Angle non-return valve G1"-1 1/2"	Clapet anti-retour cpl. pour ballon LT	Valvola di non ritorno G1"-1 1/2"	Válvula de retención G1"-1 1/2"	Terugslagventiel G1"- 1 1/2" kompleet
9	**67900914**	Winkel G 1"	Angle G1	Tubul coude G1	Angolo G1"	Angulo G1" compl. LT135-200/1	Hoeksteun G1"
10	**67901387**	Metallwellschlauch DN25 750mm	Metal corrugated hose DN25 750mm	Tuyau flexible métallique DN25 750mm	Tubo metallico ondulato DN25 750mm	Tubo conexión DN25 750 mm para G124-L13	Metalen flexibel DN25 750mm
	7 736 603 972	Kabel PARA Stecker grau 3.0m	Cable Para Connector grey 3.0m sp	Câble Para connecteur grey 3.0m	Cavo Para spina grey 3.0m	Cables Para enchufe 3.0m	Kabel Para connector 3.0m
	7 736 603 981	Isolierschalen Pumpe Para 130/180	Insulation pump Para 130/180 sp	Pompe à coque isolante Para 130/180	Pompa per gusci isolanti Para 130/180	Bomba de conchas aislantes Para 130/180	Isolatieschalenpomp Para 130/180

For: