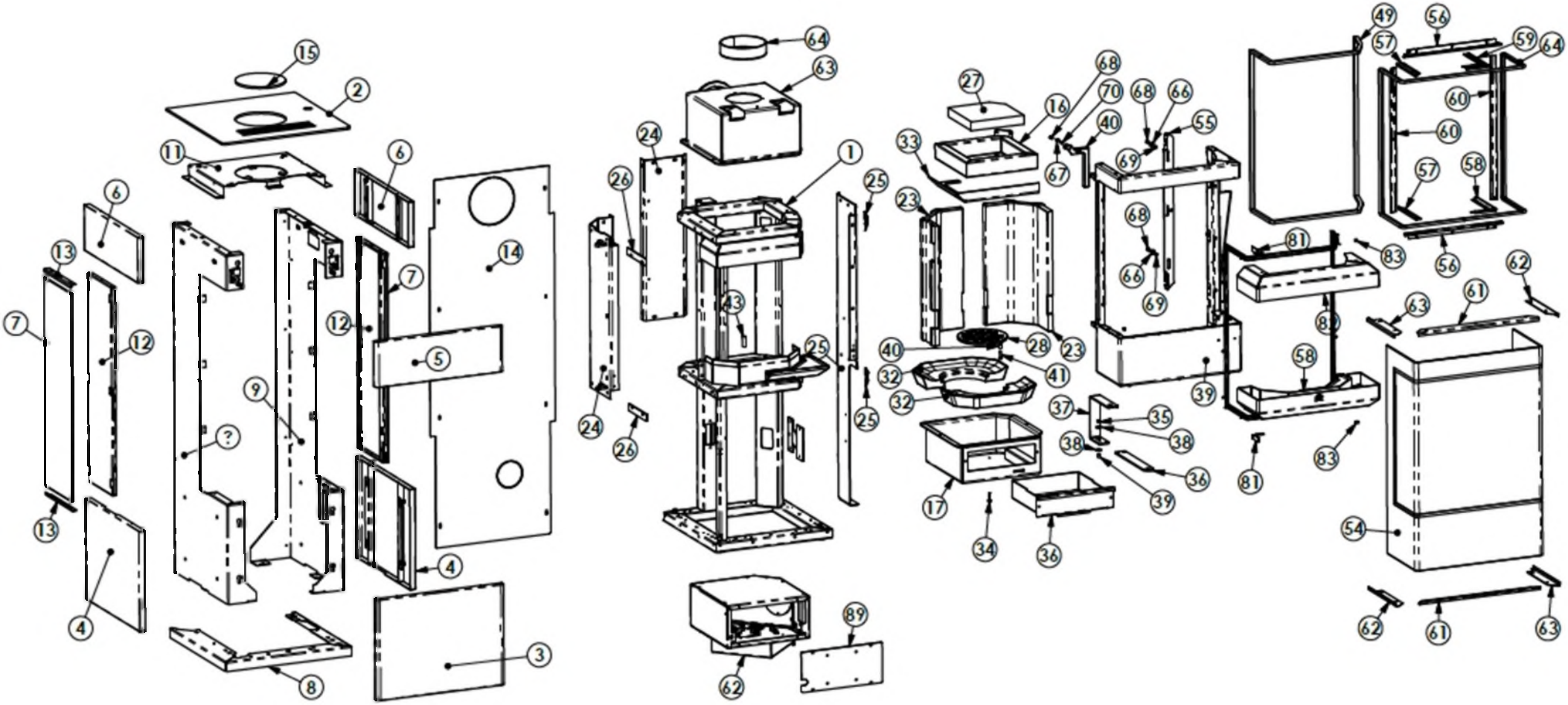

15
2
11
6
13
7
12
9
?
5
14
4
8
3
64
63
24
26
1
25
43
62
89
27
16
68
70
40
67
33
23
28
41
32
17
34
36
37
35
38
39
55
69
81
83
82
58
49
56
57
59
60
54
61
62