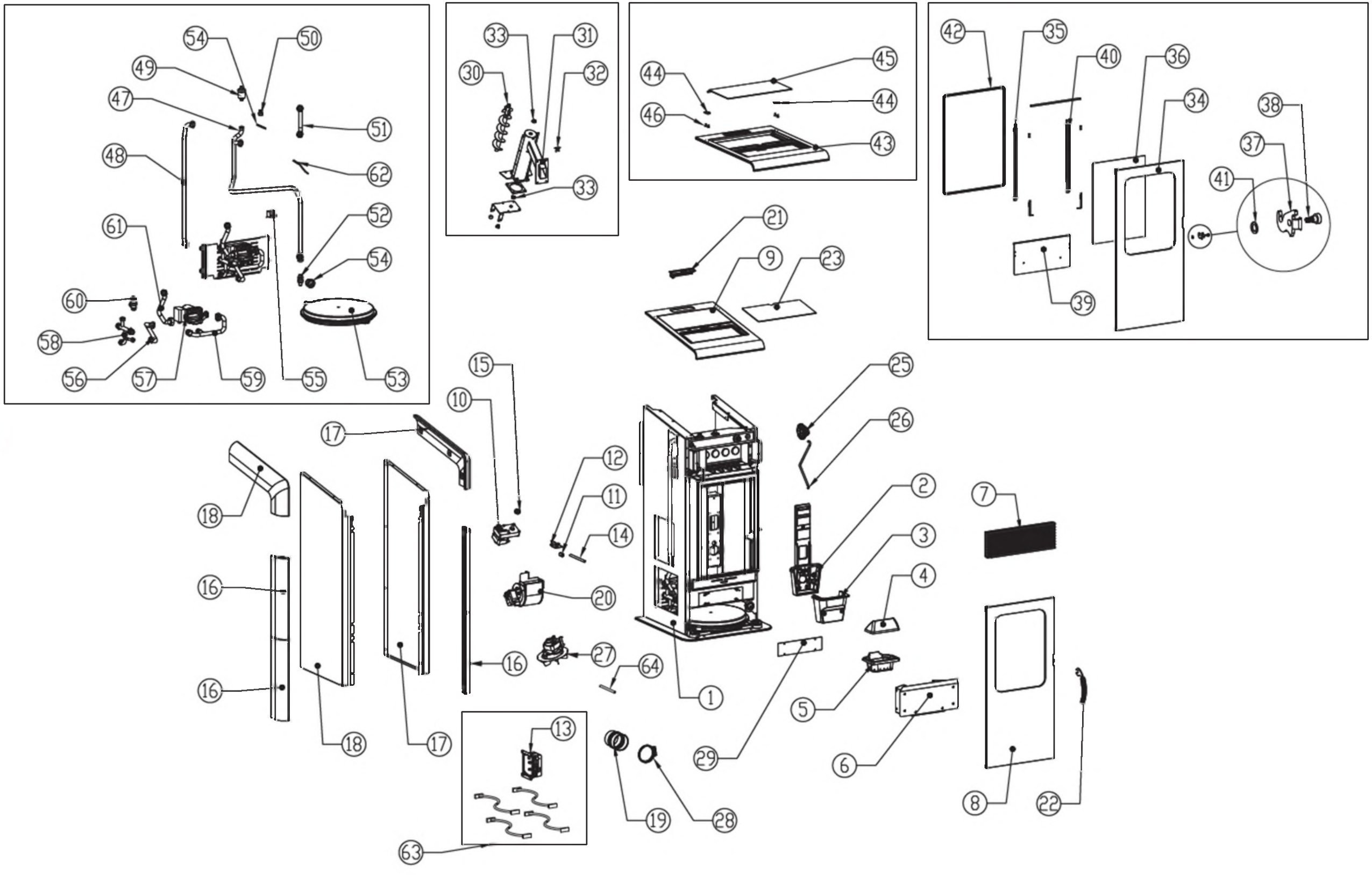
54
50
49
47
51
48
62
61
52
54
60
58
56
57
59
55
53
33
31
30
32
33
44
45
46
44
43
42
35
40
36
34
38
37
41
39
21
9
23
15
10
25
26
17
12
11
14
2
7
18
3
4
16
20
27
64
16
16
1
5
29
6
18
17
13
19
28
8
22
63