CLIM'UP MULTISPLIT

Unité intérieure murale UMS 20-25-35-50

Pièces détachées	*Vue Principale*

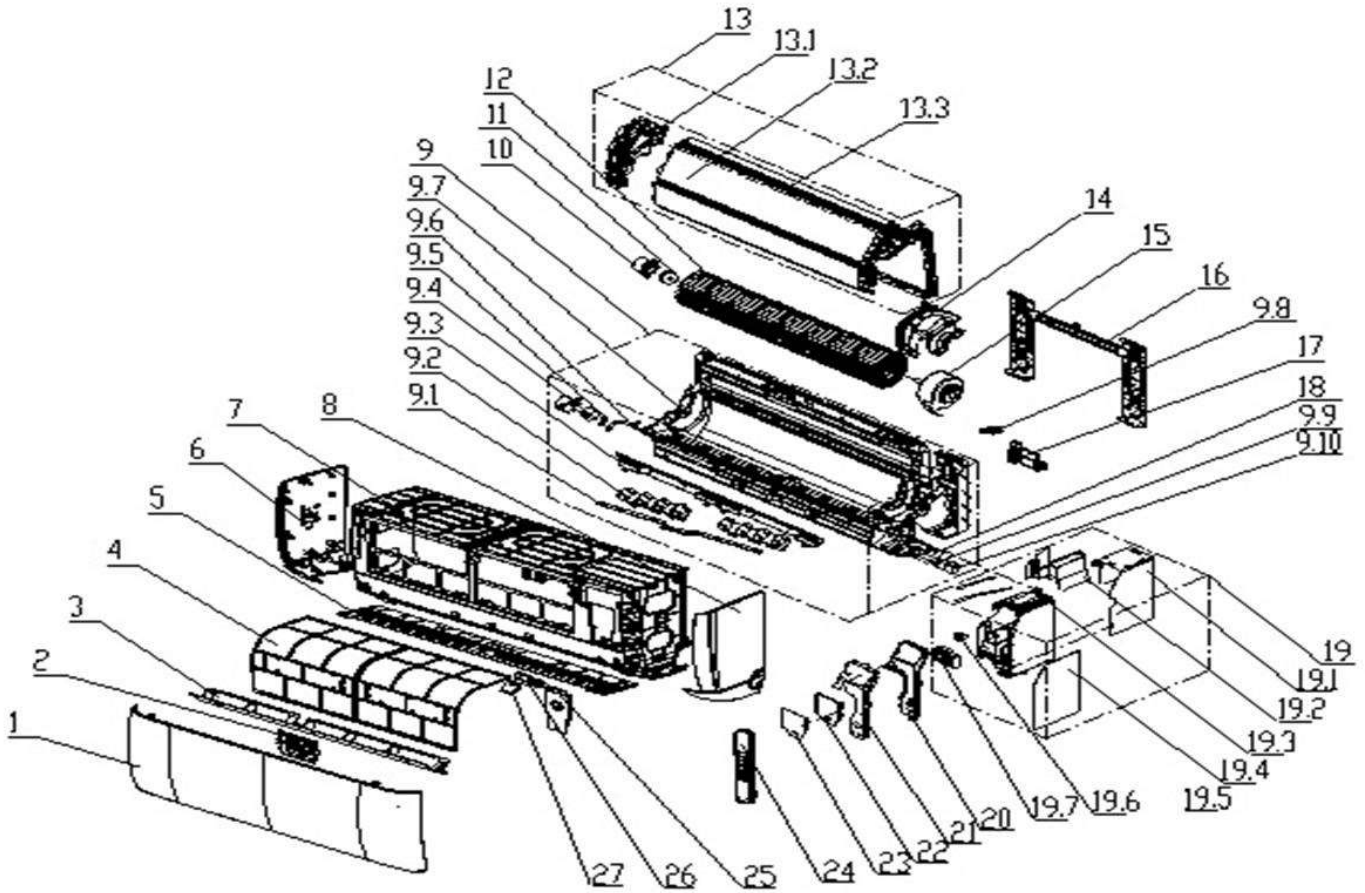

CLIM'UP MULTISPLIT

Unité intérieure murale UMS 20-25-35-50

Réf.	Référence	Description	Qté	Tarif	Substitut	Tarif Sub.	Remarques
0	7693572	SONDE AMBIANCE	1	7,90 €			
0	7751583	CARTE PRINCIPALE	1	133,00 €			
2	7751536	AFFICHEUR	1	49,00 €			
3	7751537	DEFLECTEUR 660 mm	1	31,00 €			
4	7751538	FILTRE A AIR	1	10,00 €			
9.4	7751586	MOTEUR DEFLECTEUR HORIZONT	1	24,00 €			
9.10	7751539	MOTEUR DEFLECTEUR	1	22,00 €			
12	7751580	VENTILATEUR	1	55,00 €			
15	7751581	MOTEUR VENTILATEUR	1	98,00 €			
16	7693506	DOSSERET 20-25-35	1	/			
19.7	7693537	BORNIER	1	9,70 €			
24	7693570	TELECOMMANDE	1	31,50 €			

Pièces détachées	*Vue Principale*

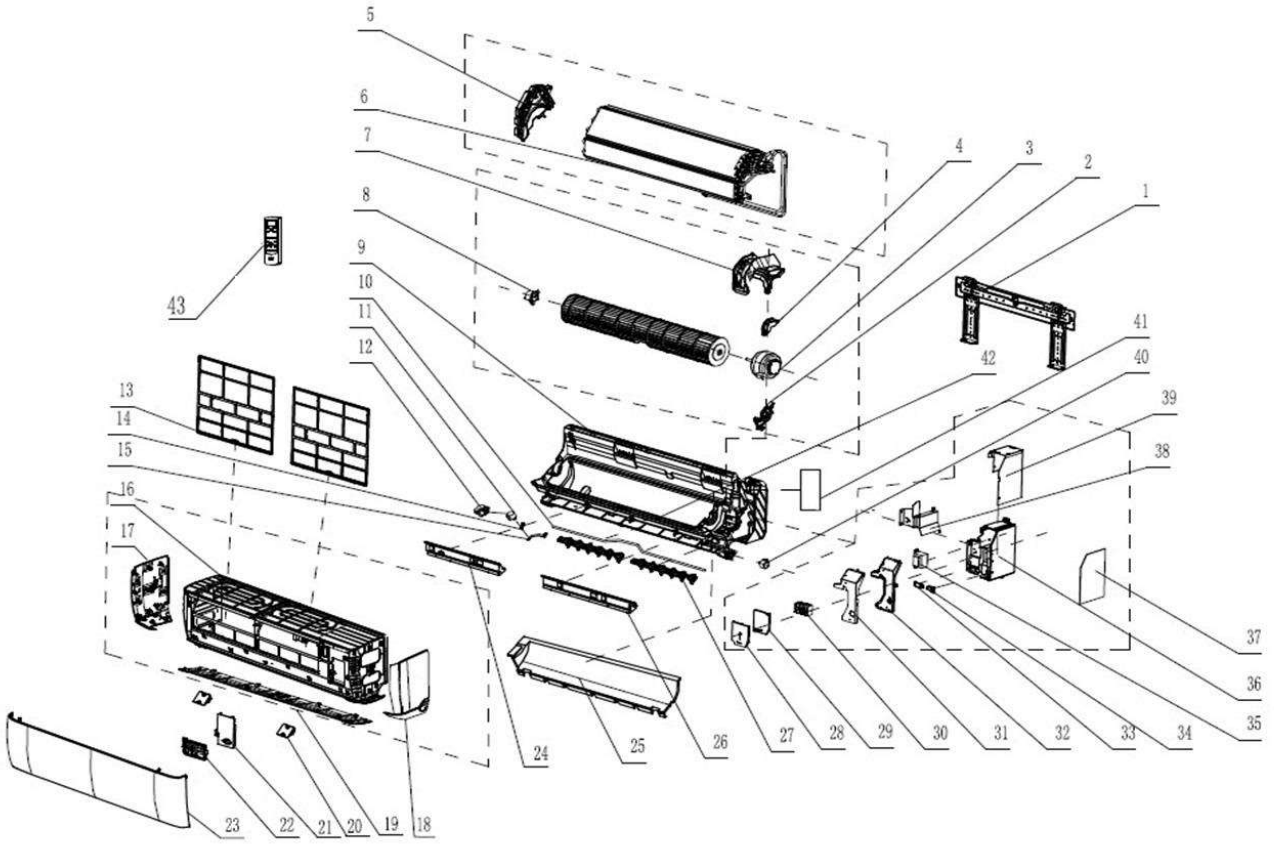

CLIM'UP MULTISPLIT

Unité intérieure murale UMS 20-25-35-50

Réf.	Référence	Description	Qté	Tarif	Substitut	Tarif Sub.	Remarques
0	7693572	SONDE AMBIANCE	1	7,90 €			
0	7751589	CARTE PRINCIPALE	1	118,00 €			50
0	7751595	CARTE PRINCIPALE	1	131,00 €			70
0	7751592	DEFLECTEUR 800 mm	1	22,00 €			50
0	7751593	DEFLECTEUR 985 mm	1	34,00 €			70
1	7693507	DOSSERET 50	1	9,10 €			
1	7693508	DOSSERET 70	1	12,00 €			
3	7693565	MOTEUR 50	1	81,00 €			
3	7693566	MOTEUR 70	1	110,00 €			
11	7693498	MOTEUR PAS A PAS OSCILLATION	1	10,00 €			50
11	7693499	MOTEUR PAS A PAS OSCILLATION	1	6,30 €			70
13	7751588	FILTRE A AIR	1	10,00 €			50
13	7693458	FILTRE 70	1	8,60 €			70
22	7751536	AFFICHEUR	1	49,00 €			
30	7693537	BORNIER	1	9,70 €			
33	7693541	SERRE CABLE 50-70	1	3,70 €			
40	7751590	MOTEUR DÉFLECTEUR HAUT / BAS	1	23,00 €			50
40	7693530	MOTEUR PAS A PAS OSCILLATION	1	10,00 €			70
41	7693510	FIXATION TUBE 70	1	3,30 €			
43	7693570	TELECOMMANDE	1	31,50 €			
50	7751591	VENTILATEUR	1	59,00 €			50
50	7693496	VENTILATEUR 70	1	37,00 €			70