RXF50UV16V

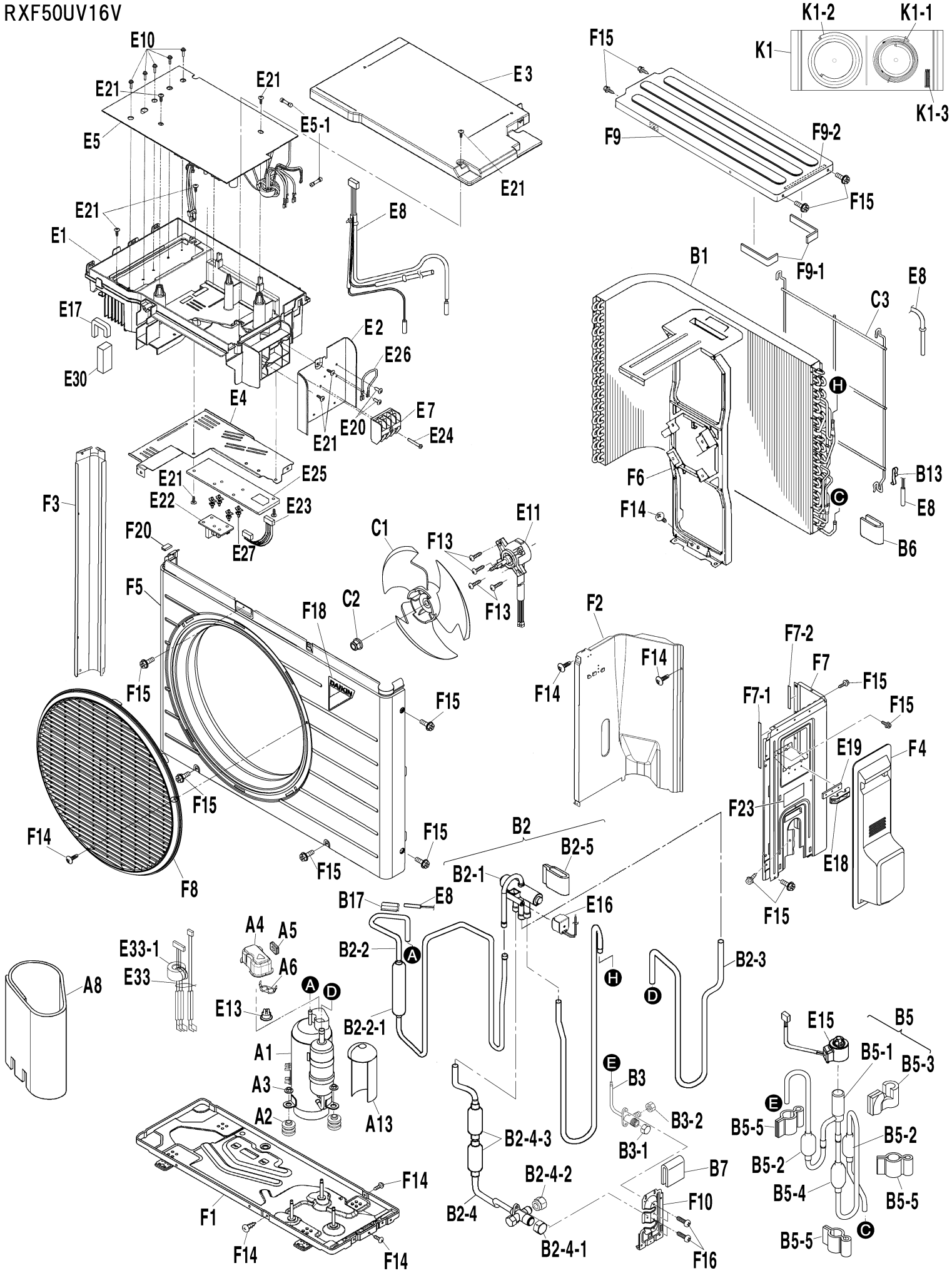
K1-2
K1-1
K1
K1-3
E10
E21
E21
E5
E5-1
E3
E21
F15
F9
F9-2
F15
E21
E8
E1
F9-1
B1
E8
C3
E17
E2
E26
E30
H
E4
E7
E20
E24
E21
E25
E21
E22
E23
E27
F6
B13
E8
F14
C
B6
F3
E11
C1
F13
F20
F5
C2
F18
F13
F2
F7-2
F7
F14
F14
F15
F7-1
F15
F15
E19
F4
F15
F23
F15
F14
F15
B2
B2-5
F15
B2-1
E18
F8
B17
E8
E16
F15
A4
A5
E33-1
B2-2
A
A6
B2-3
A8
E33
A
D
H
D
E13
B2-2-1
E15
B5
A1
B5-1
B5-3
E
B3
A3
E
B3-2
A2
A13
B5-5
B2-4-3
B5-2
B3-1
B5-2
B7
F14
B2-4-2
B5-4
B5-5
F1
F10
B2-4
C
B5-5
F14
B2-4-1
F16
F14