—TOP—

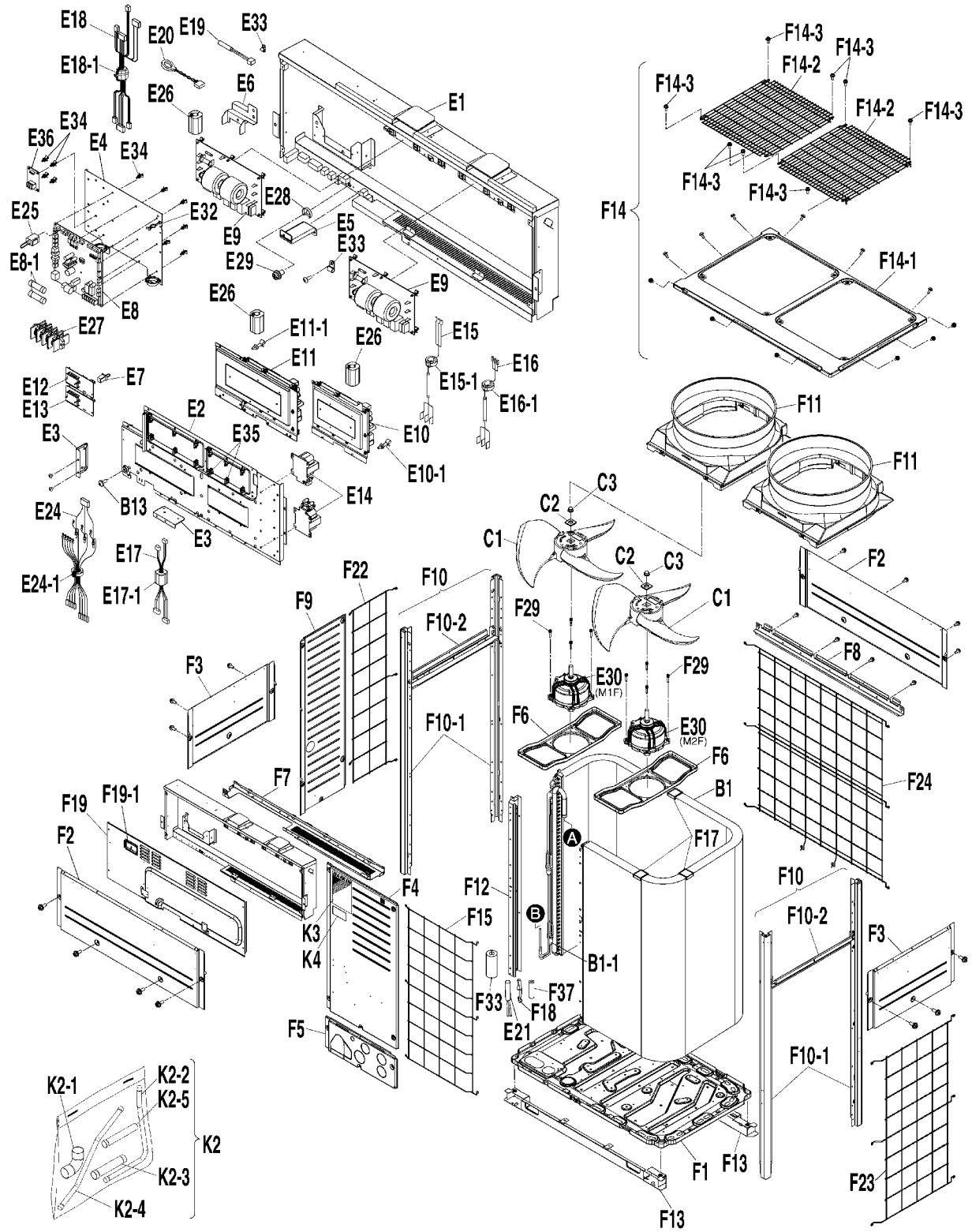
E18
E18-1
E20
E19
E33
E6
E26
E1
E34
E36
E4
E34
E25
E32
E28
E5
E9
E33
E8-1
E29
E9
E26
E8
E27
E11-1
E26
E15
E11
E16
E12
E7
E15-1
E13
E16-1
E2
E11
E3
E35
E10
E10-1
E14
B13
E24
E3
E17
E24-1
E17-1
F14-3
F14-2
F14-3
F14-3
F14-2
F14-3
F14-3
F14-3
F14
F14-1
F11
F11
C3
C2
C1
C2
C3
C1
F2
F22
F10
F9
F10-2
F29
F8
F3
E30
(M1F)
F29
F6
E30
(M2F)
F10-1
F6
F24
F7
B1
F19
F19-1
F17
F2
F4
F12
F10
F15
F10-2
F3
K3
K4
B1-1
F37
F33
F18
F5
E21
F10-1
K2-1
K2-2
K2-5
K2
K2-3
K2-4
F1
F13
F23
F13

—TOP—

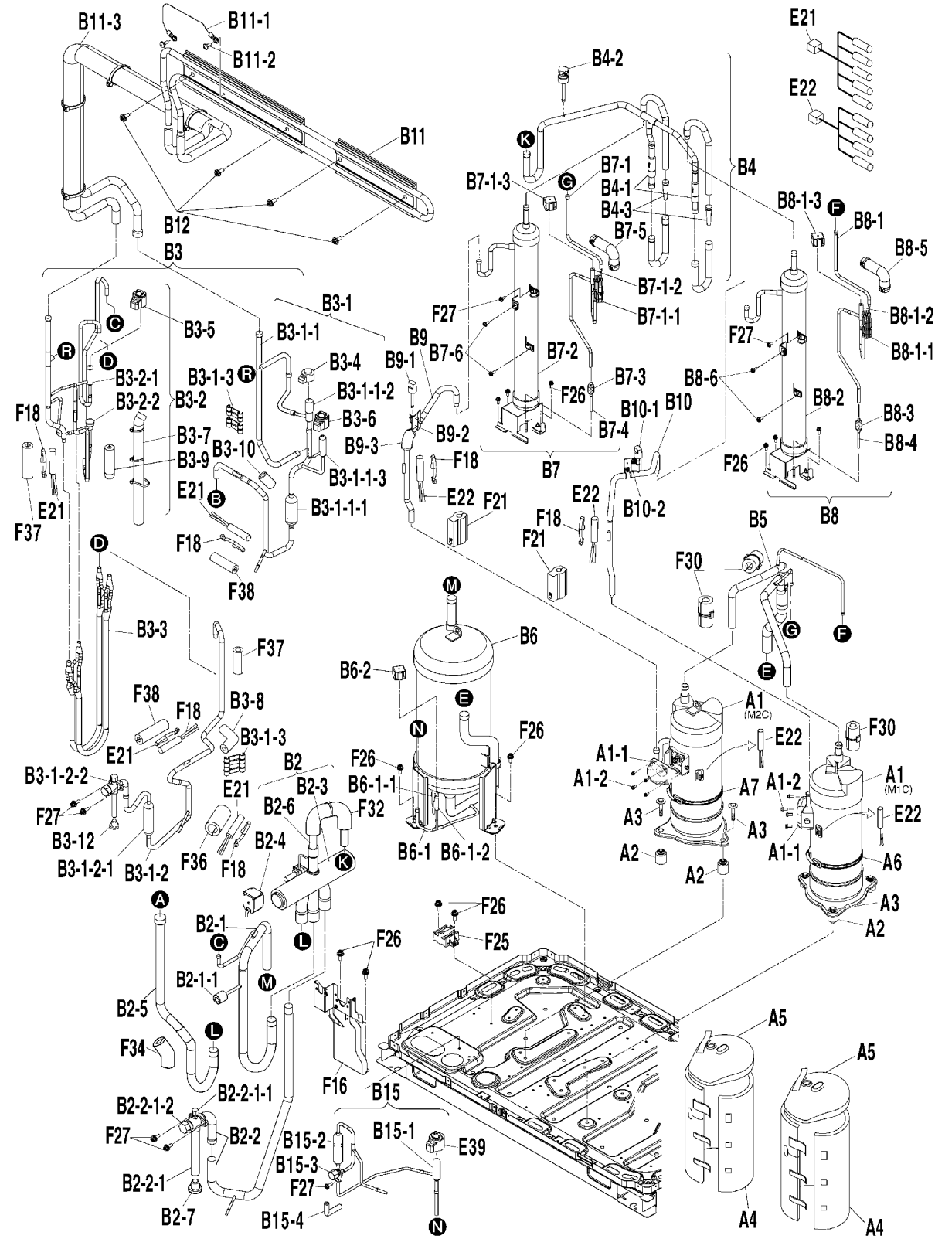
B11-3
B11-1
B11-2
B11
B12
B3
B3-5
B3-1
B3-1-1
B3-2-1
B3-2-2
B3-2
B3-1-3
B3-4
B3-1-1-2
B3-6
B3-7
B3-9
B3-10
B3-1-1-3
B3-1-1-1
F18
E21
F37
F38
B3-3
B3-8
B2
B2-3
B2-6
F32
B2-4
B2-1
B2-1-1
B2-5
F34
B2-2-1-1
B2-2-1-2
F27
B2-2
B2-2-1
B2-7
B3-1-2-2
B3-12
B3-1-2-1
B3-1-2
F36
B4-2
B7-1-3
B7-1
B4-1
B4-3
B7-5
B4
B7-1-2
B7-1-1
F27
B9
B9-1
B7-6
B7-2
B7-3
F26
B7-4
B9-2
B9-3
B7
B10-1
B10
B10-2
F21
B6
B6-2
B6-1-1
B6-1
B6-1-2
F25
F16
B15
B15-1
B15-2
B15-3
B15-4
E39
B8-1-3
B8-1
B8-5
B8-1-2
B8-1-1
B8-6
B8-2
B8-3
B8-4
B8
B5
F30
A1
(M2C)
A1-1
A1-2
A7
A3
A2
A1
(M1C)
A6
A5
A4