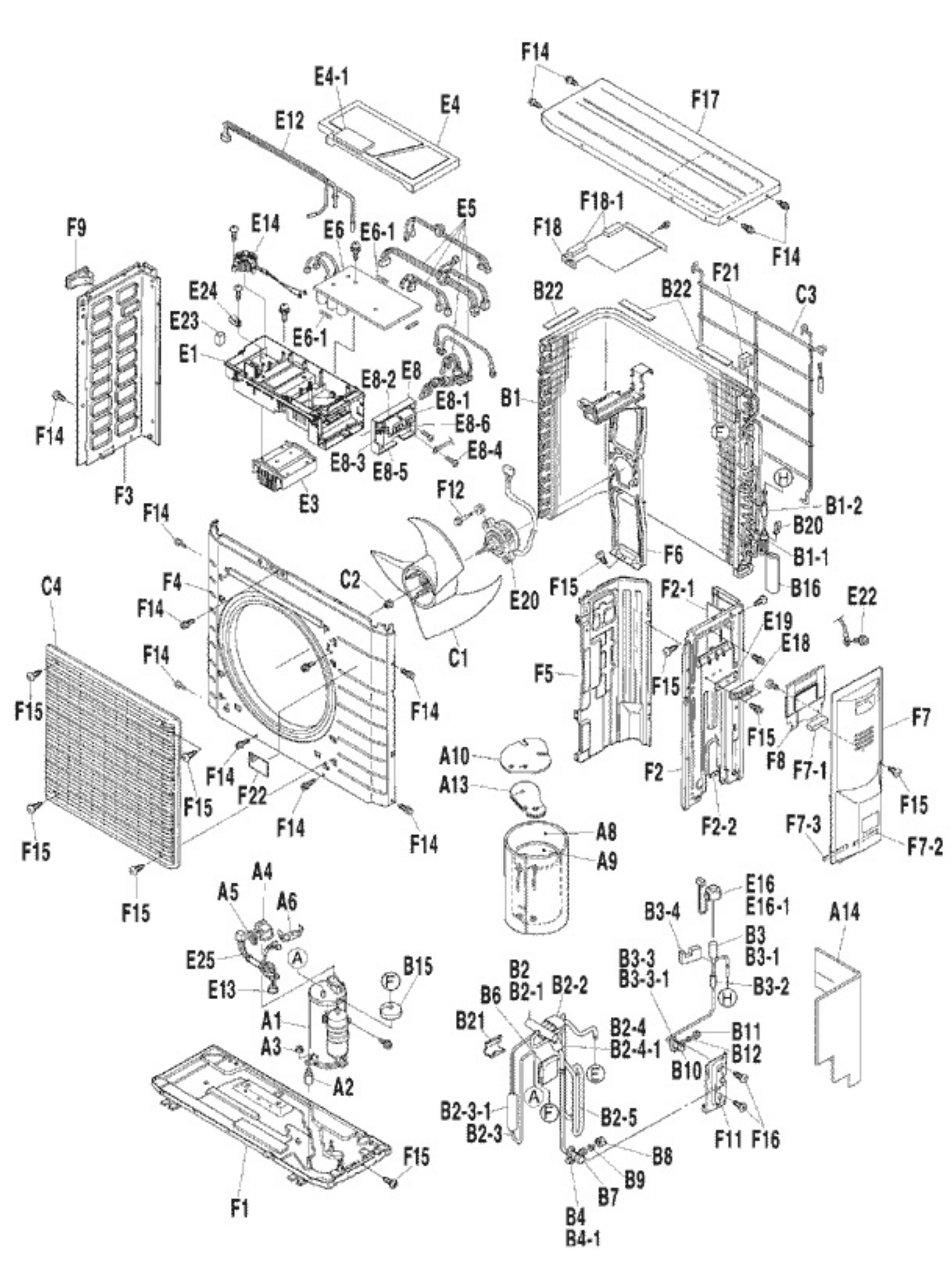
F14
E4-1
E4
F17
E12
F18-1
E5
F9
E14
E6
E6-1
F18
F14
F21
E24
B22
B22
C3
E23
E6-1
E1
E8-2
E8
B1
E8-1
E8-6
F14
E8-4
E8-3
E8-5
E3
F3
F12
B1-2
F14
B20
B1-1
F6
C4
F4
C2
E20
F15
F2-1
B16
E22
F14
E19
E18
C1
F14
F5
F15
F14
F15
F15
F7
A10
F8
F7-1
F14
F22
F2
A13
F15
F15
F14
F14
F2-2
F7-3
F7-2
A8
A9
F15
A4
A5
A6
E16
E16-1
B3-4
A14
B3
E25
B3-1
B3-3
B15
B2
B3-3-1
B3-2
E13
B6
B2-1
B2-2
A1
B21
B2-4
B11
A3
B2-4-1
B12
B10
A2
B2-3-1
B2-5
B2-3
F11
F16
B8
F15
B9
B7
F1
B4
B4-1