— TOP —

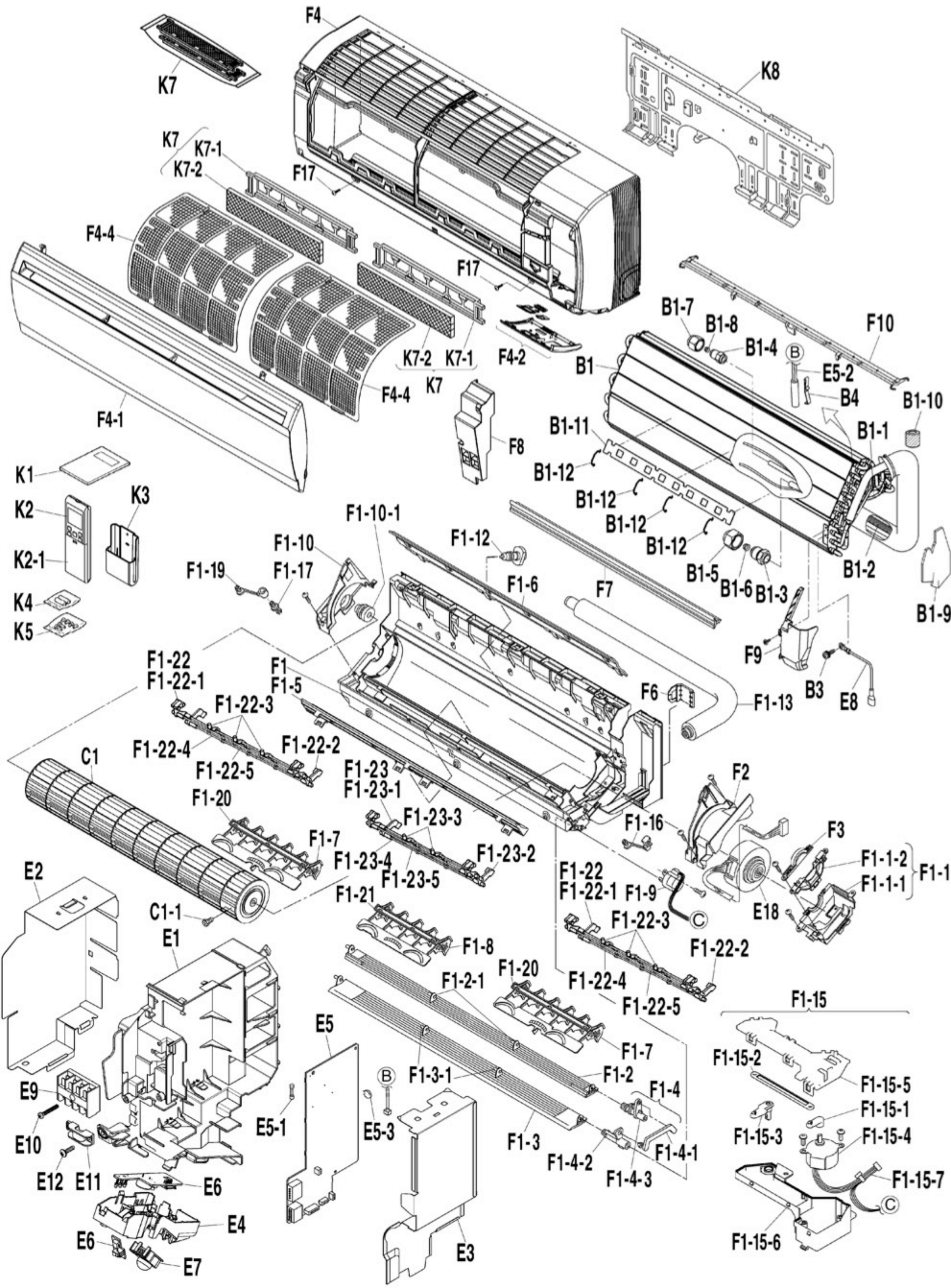
F4
K7
K8
K7
K7-1
K7-2
F17
F4-4
F17
K7-2
K7-1
K7
F4-2
F4-4
F4-1
B1-7
B1-8
B1-4
F10
B1
E5-2
B4
B1-10
B1-11
B1-1
F8
B1-12
B1-12
B1-12
B1-12
B1-12
K1
K2
K3
F1-10-1
F1-12
F1-10
F1-19
F1-17
F1-6
F7
B1-5
B1-6
B1-3
B1-2
K2-1
K4
K5
B1-9
F9
F1-22
F1-22-1
F1
F1-5
B3
E8
F6
F1-13
F1-22-3
F1-22-4
F1-22-2
F1-22-5
C1
F1-23
F1-23-1
F2
F1-20
F1-23-3
F1-16
F3
F1-7
F1-23-4
F1-23-2
F1-1-2
F1-1
F1-23-5
F1-1-1
E2
F1-22
F1-22-1
F1-9
F1-21
E18
C1-1
F1-22-3
E1
F1-8
F1-22-2
F1-20
F1-2-1
F1-22-4
F1-22-5
F1-15
E5
F1-7
F1-15-2
F1-3-1
F1-2
F1-15-5
F1-4
E9
F1-15-1
E5-1
E5-3
F1-15-3
F1-15-4
E10
F1-3
F1-4-1
F1-4-2
F1-4-3
F1-15-7
E12
E11
E6
E4
F1-15-6
E6
E7
E3