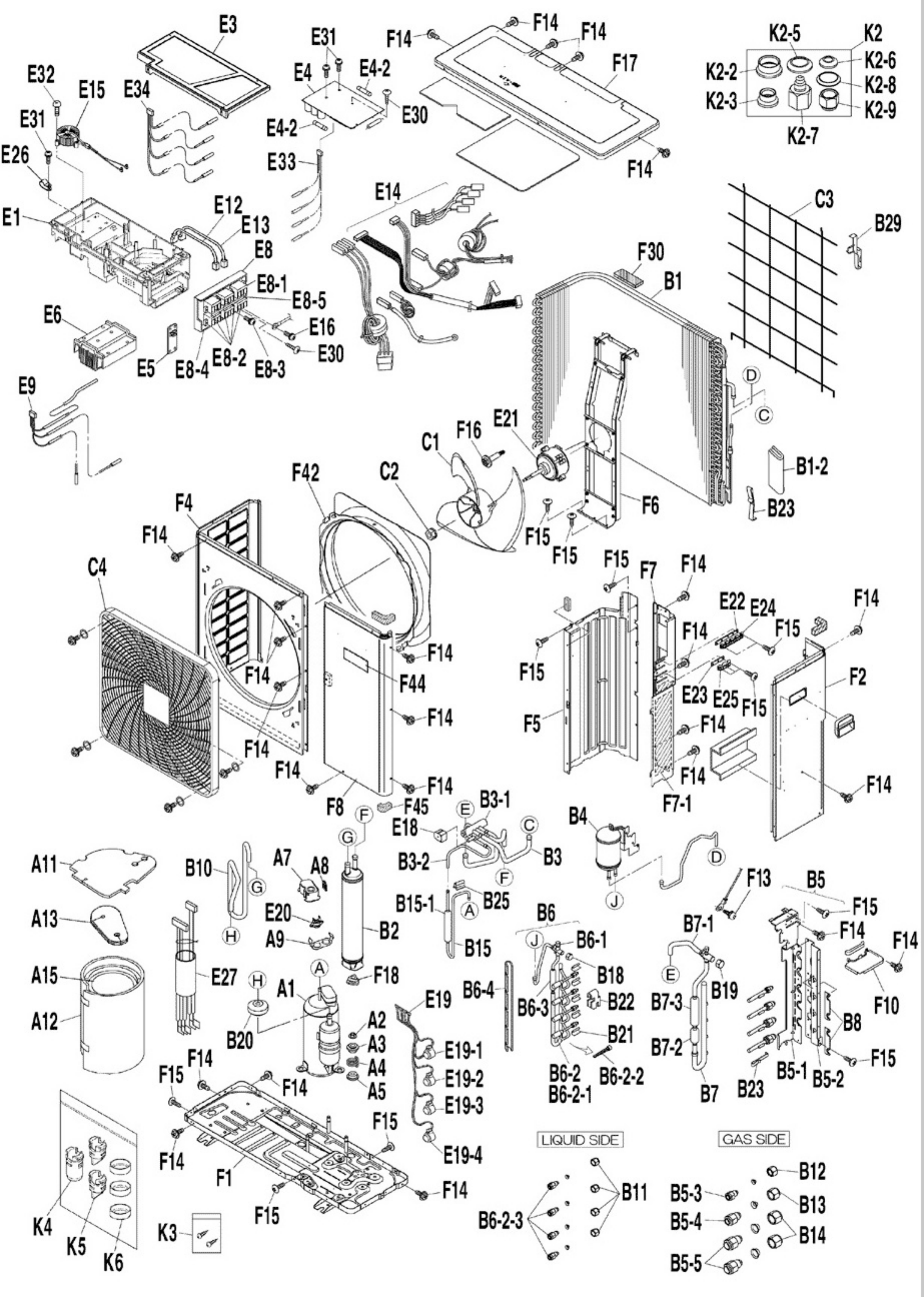
E3
E31
F14
F14
F14
K2-5
K2
K2-6
K2-2
K2-8
K2-3
K2-9
K2-7
E32
E15
E34
E4
E4-2
F17
E31
E30
E4-2
E26
E33
F14
E1
E12
E13
E14
C3
B29
E8
F30
E8-1
B1
E8-5
E6
E16
E30
E5
E8-4
E8-2
E8-3
E9
D
C
E21
F16
C1
B1-2
F42
C2
F4
F6
B23
F14
F15
F15
C4
F15
F7
F14
E22
E24
F14
F14
F15
F14
F15
F14
E23
E25
F15
F2
F44
F14
F5
F14
F14
F14
F14
F14
F14
F8
F45
B3-1
E18
B4
B3-2
B3
A11
B10
A7
A8
F13
B5
B15-1
B25
F15
A13
E20
B6
B7-1
F14
F14
A9
B2
B15
B6-1
F14
A15
E27
F18
B18
B6-4
B19
A1
E19
B6-3
B22
B7-3
F10
A12
B20
A2
B21
B8
A3
E19-1
B7-2
A4
B6-2
B6-2-2
B5-1
B5-2
F15
A5
E19-2
B6-2-1
B7
B23
F14
F15
E19-3
F15
LIQUID SIDE
GAS SIDE
F14
E19-4
F1
F14
B12
B11
B5-3
B13
B6-2-3
B5-4
B14
K4
K5
K6
K3
F15
B5-5