FTXM32TVL
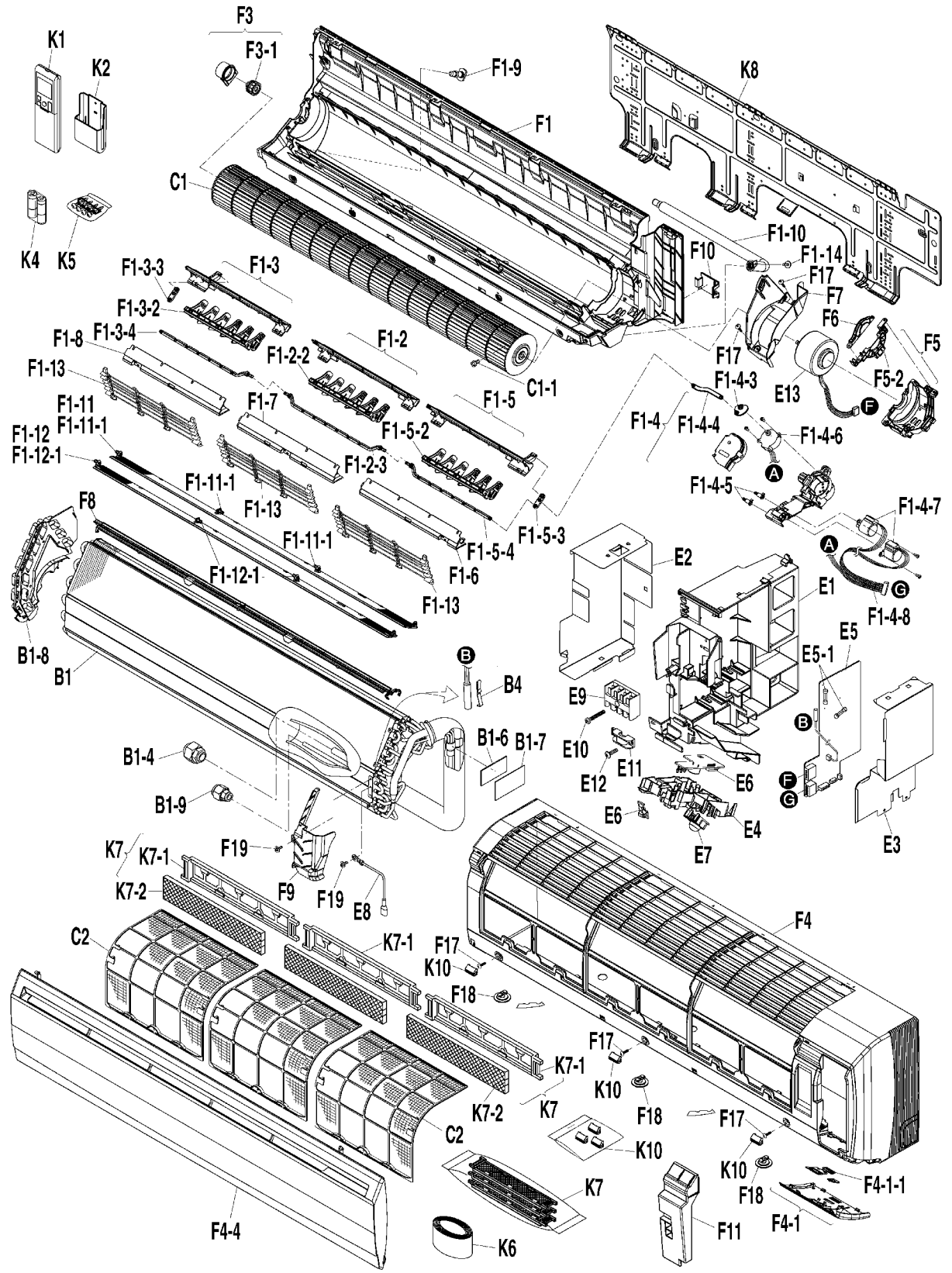
—TOP—