FFA25RV1N / FFA35RV1N / FFA50RV1N / FFA60RV1N
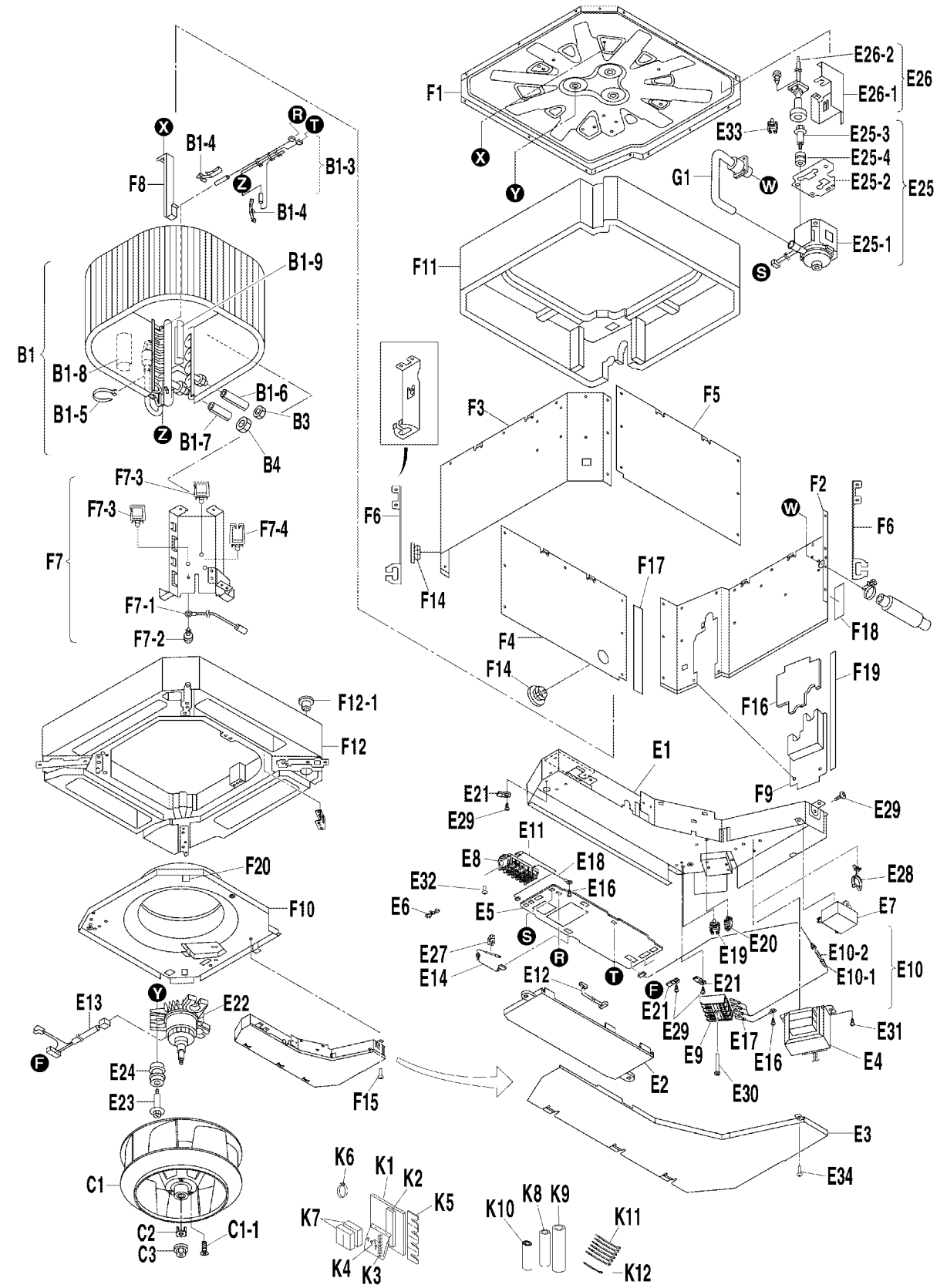
—TOP—