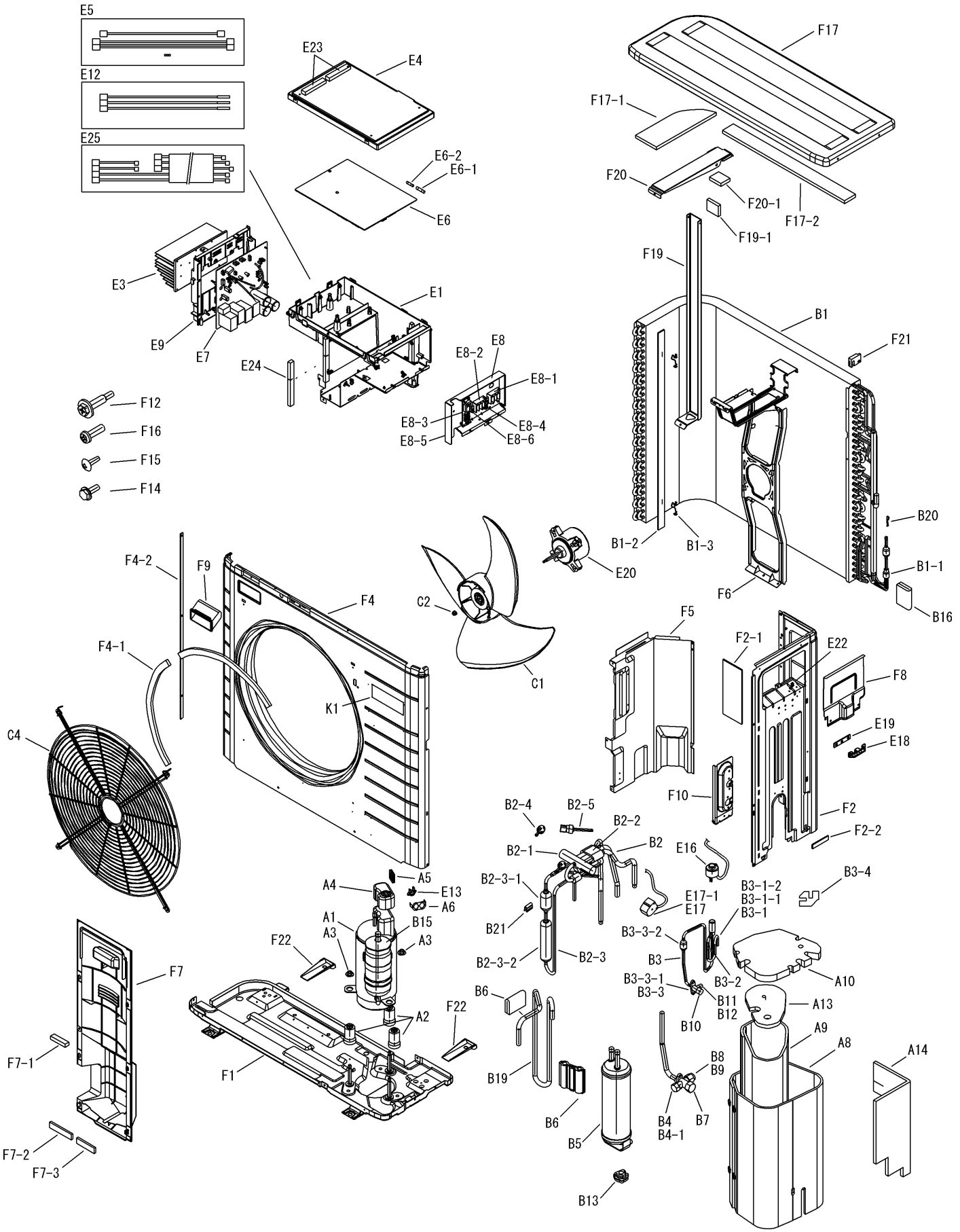
E5
E12
E25
E23
E4
E6-2
E6-1
E6
E3
E1
E9
E7
E24
E8-2
E8
E8-1
E8-3
E8-4
E8-5
E8-6
F12
F16
F15
F14
F17
F17-1
F20
F20-1
F17-2
F19-1
F19
B1
F21
B20
B1-2
B1-3
E20
B1-1
F6
B16
F4-2
F9
F4
C2
C1
F4-1
K1
C4
F5
F2-1
E22
F8
E19
E18
F10
F2
F2-2
B2-4
B2-5
B2-2
B2-1
B2
E16
B2-3-1
A5
A4
E13
A6
E17-1
E17
B3-1-2
B3-1-1
B3-1
B3-4
A1
B15
A3
A3
B21
B3-3-2
B2-3-2
B2-3
B3
B3-2
A10
F22
F7
B3-3-1
B3-3
B11
B12
B10
A13
B6
A2
F22
A9
A8
A14
F7-1
F1
B19
B8
B9
B6
B5
B4
B4-1
B7
F7-2
F7-3
B13