RZAC71G2V1

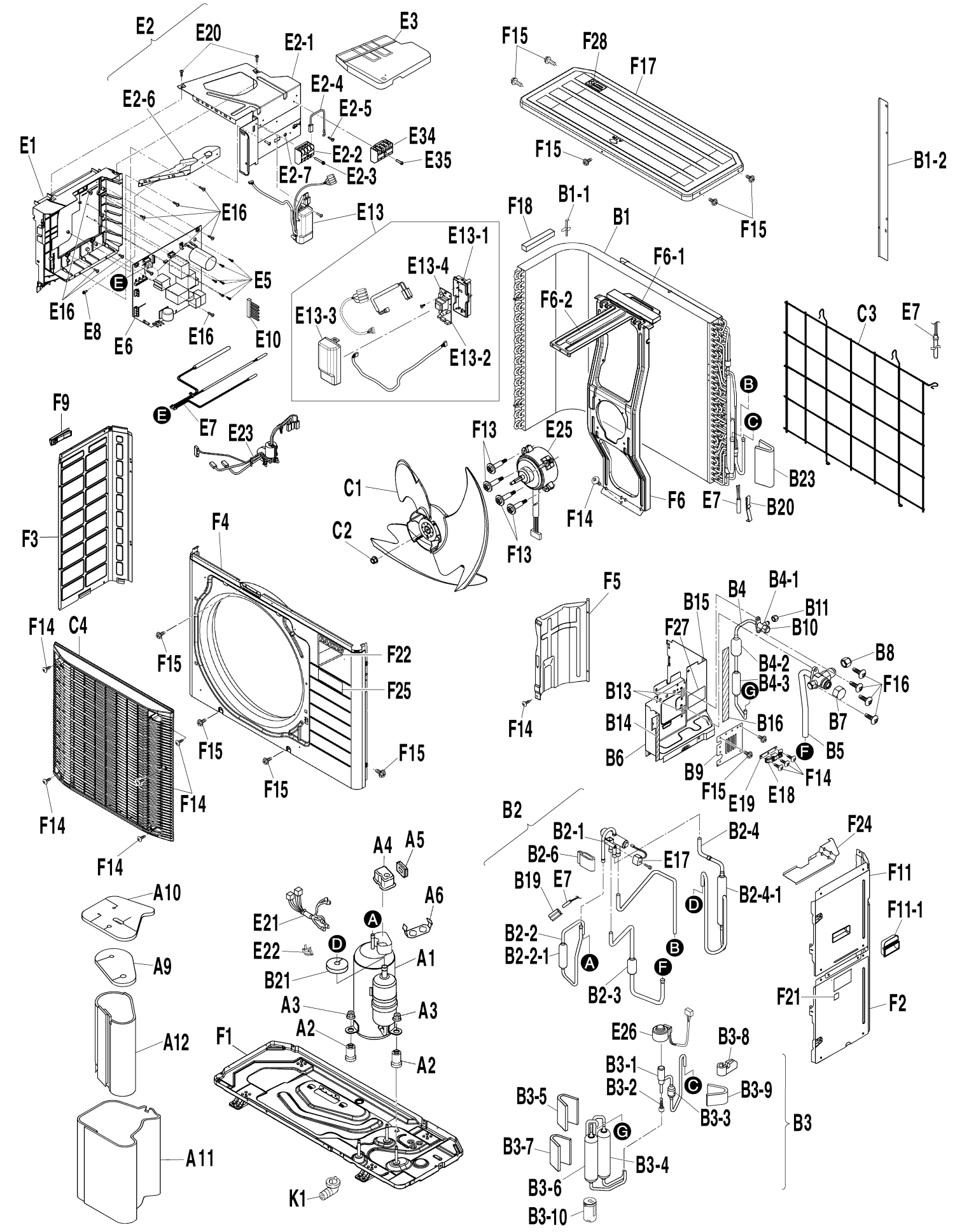
E2
E20
E2-1
E3
E2-4
E2-6
E2-5
E34
E1
E2-2
E35
E2-7
E2-3
E16
E13
E13-1
E13-4
E5
E13-3
E16
E8
E6
E16
E10
E13-2
E7
E23
F9
F3
F4
F15
F22
F25
F15
F15
F15
F14
C4
F14
F14
F14
F15
F28
F17
F15
F15
B1-2
F18
B1-1
B1
F6-1
F6-2
C3
E7
B23
F13
E25
C1
C2
F13
F14
F6
E7
B20
F5
F14
B4
B4-1
B15
B11
B10
F27
B8
B4-2
B4-3
F16
B13
B7
B14
B16
B5
B6
B9
F14
F15
E19
E18
B2
B2-1
B2-4
F24
B2-6
E17
B19
E7
B2-4-1
F11
F11-1
A10
A4
A5
A6
E21
E22
A1
B21
B2-2
B2-2-1
B2-3
F21
F2
A9
A3
A3
A2
A2
A12
F1
E26
B3-8
B3-1
B3-2
B3-9
B3-3
B3-5
B3
B3-7
B3-4
B3-6
A11
K1
B3-10