RXM71YVLT

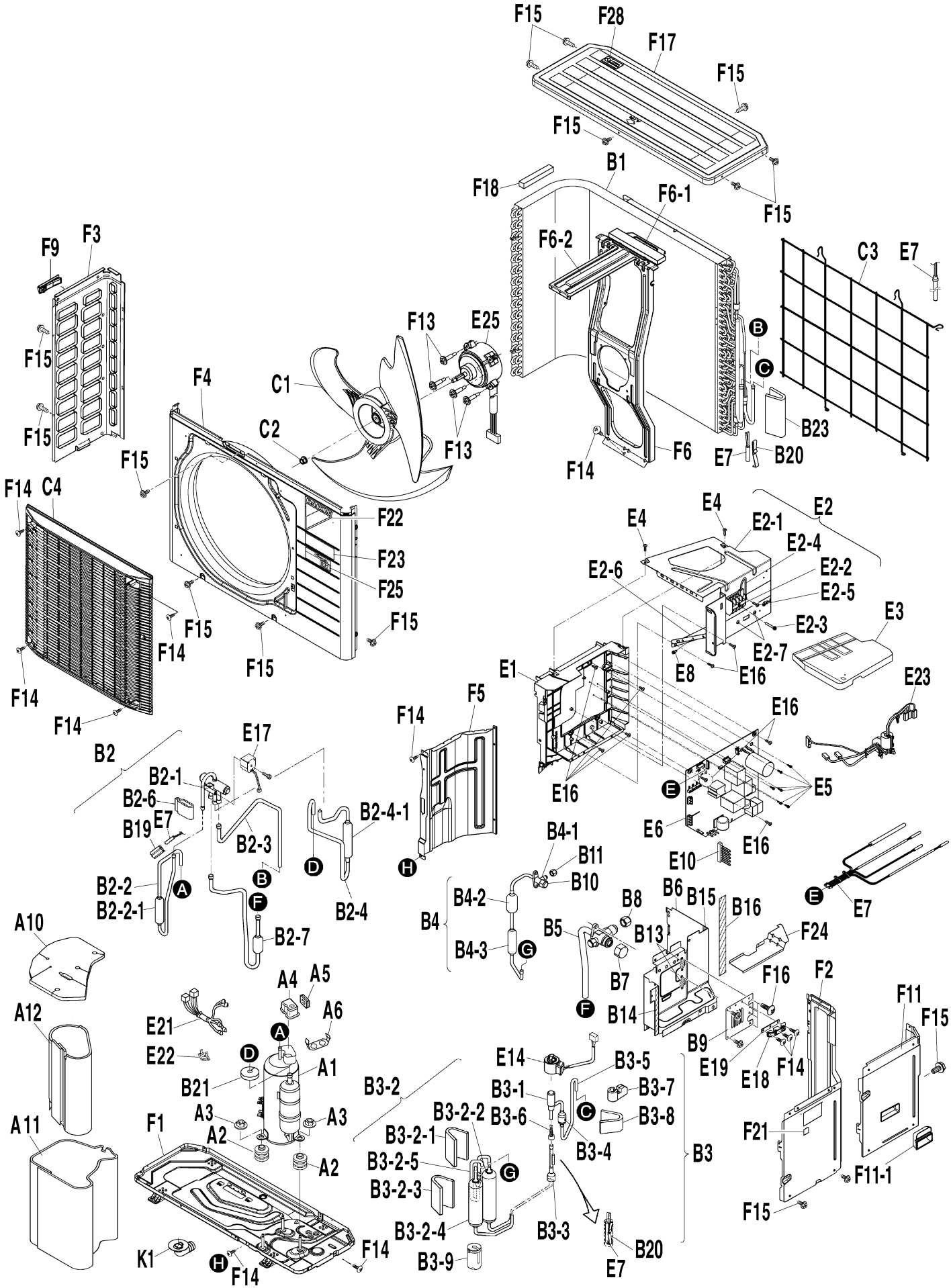
F15
F28
F17
F15
F15
F15
B1
F18
F6-1
F6-2
F15
C3
E7
F9
F3
F13
E25
B
C
F15
F4
C1
C2
F13
B23
F15
F14
F6
E7
B20
F15
F14
C4
F22
F23
F25
F15
F15
F14
F15
F14
F14
E4
E4
E2-1
E2
E2-4
E2-6
E2-2
E2-5
E2-3
E3
E2-7
E1
E8
E16
E23
F5
F14
E16
E17
B2
B2-1
B2-6
E7
B19
B2-3
B2-4-1
E16
E
E5
E6
E16
E10
B2-2
A
B
D
H
B2-2-1
F
B2-4
B4-1
B11
B10
B4-2
B4
B4-3
G
B5
B8
B6
B15
B16
E
E7
B13
F24
B7
A10
B2-7
F
B14
F16
F2
A4
A5
A6
F11
A12
E21
A
B9
E19
E18
F14
F15
E22
D
A1
E14
B3-5
B21
B3-2
B3-1
B3-7
A3
A3
B3-2-2
B3-6
C
B3-8
A11
F1
A2
B3-2-1
B3-4
F21
A2
B3-2-5
G
B3
F11-1
B3-2-3
F15
B3-2-4
B3-3
B20
K1
H
F14
F14
B3-9
E7