—TOP—

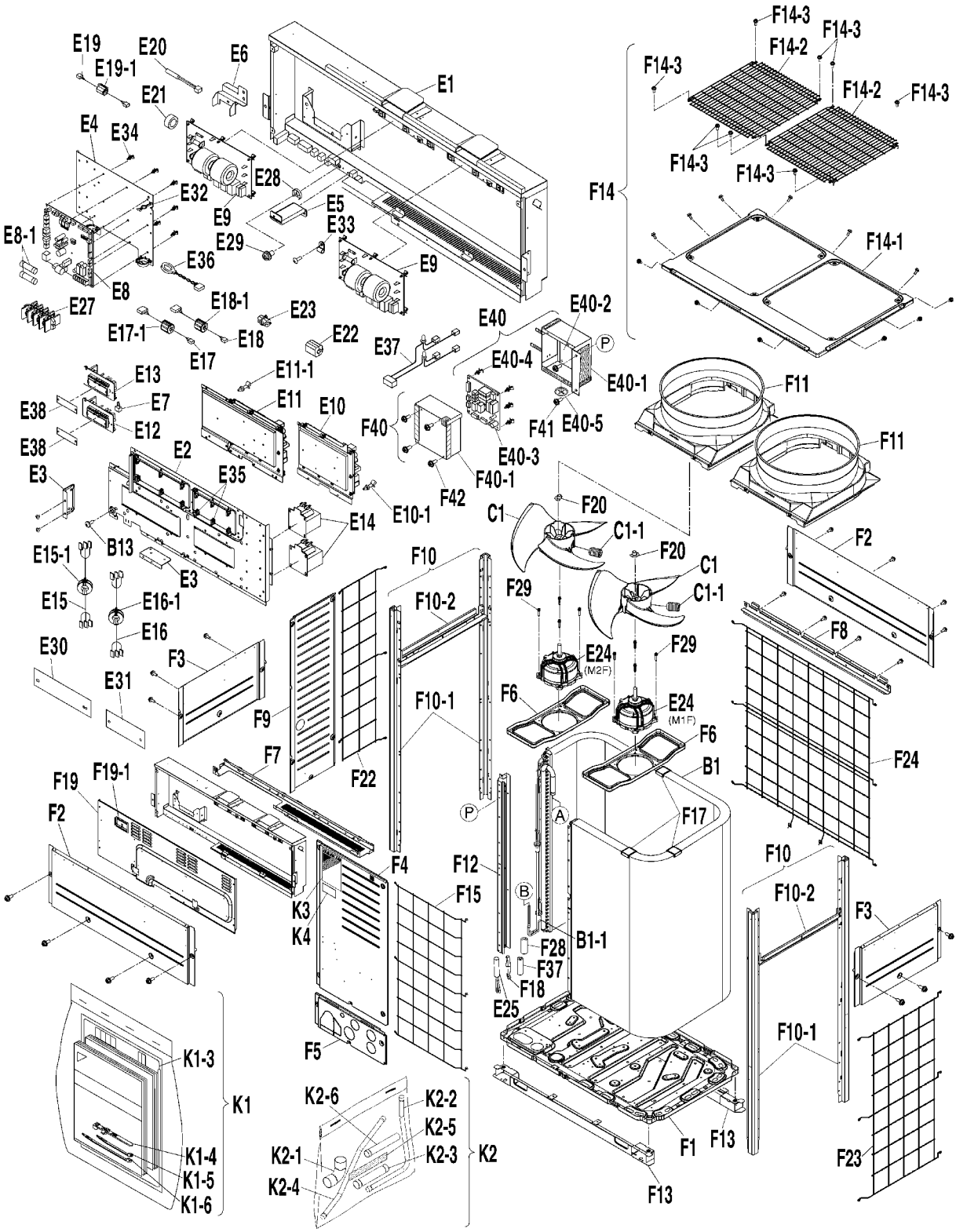
E19
E19-1
E20
E6
E1
E21
E4
E34
E32
E28
E9
E5
E33
E29
E36
E9
E8-1
E8
E27
E18-1
E23
E17-1
E18
E22
E17
E37
E40
E40-2
E40-4
E40-1
E40-5
E40-3
F40
F41
F40-1
F42
E13
E7
E12
E38
E38
E11-1
E11
E10
E10-1
E2
E35
E3
E14
E15-1
B13
E3
E15
E16-1
E16
E30
E31
F3
F9
F7
F22
F19
F19-1
F2
F4
K3
K4
F5
K1-3
K1
K1-4
K1-5
K1-6
K2-6
K2-2
K2-5
K2-1
K2-3
K2
K2-4
F14-3
F14-2
F14-3
F14-2
F14-3
F14-3
F14-3
F14-3
F14
F14-1
F11
F11
F2
F8
F24
F10
F10-2
F10-1
F29
F20
C1
C1-1
F20
C1
C1-1
F29
E24
(M2F)
E24
(M1F)
F6
F6
B1
F17
F12
F15
B1-1
F28
F37
F18
E25
F1
F13
F13
F10
F10-2
F3
F10-1
F23

RXYSQ14TRY6 / RXYSQ16TRY6 / RXYSQ18TRY6
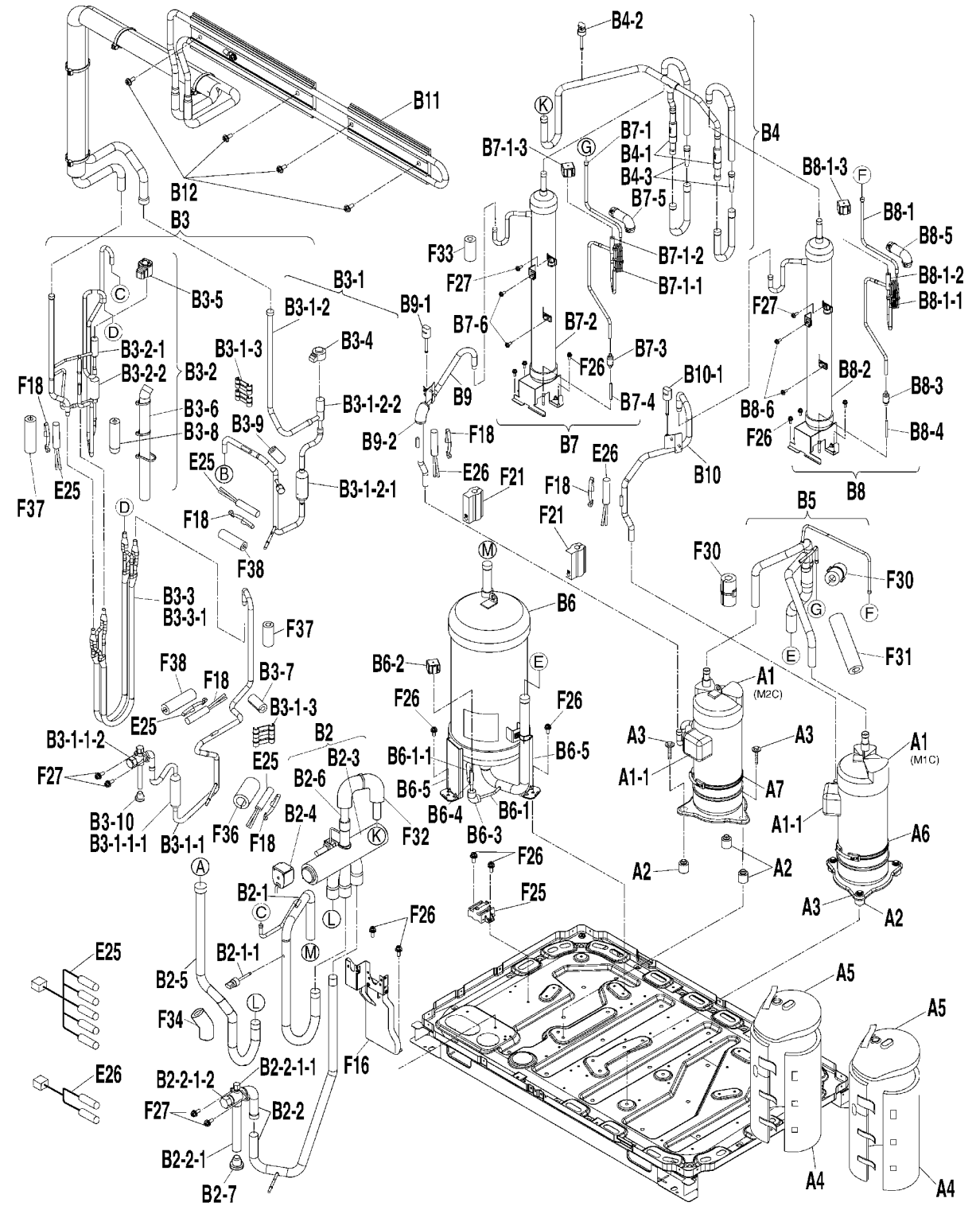
—TOP—