FTXJ41NVLTW
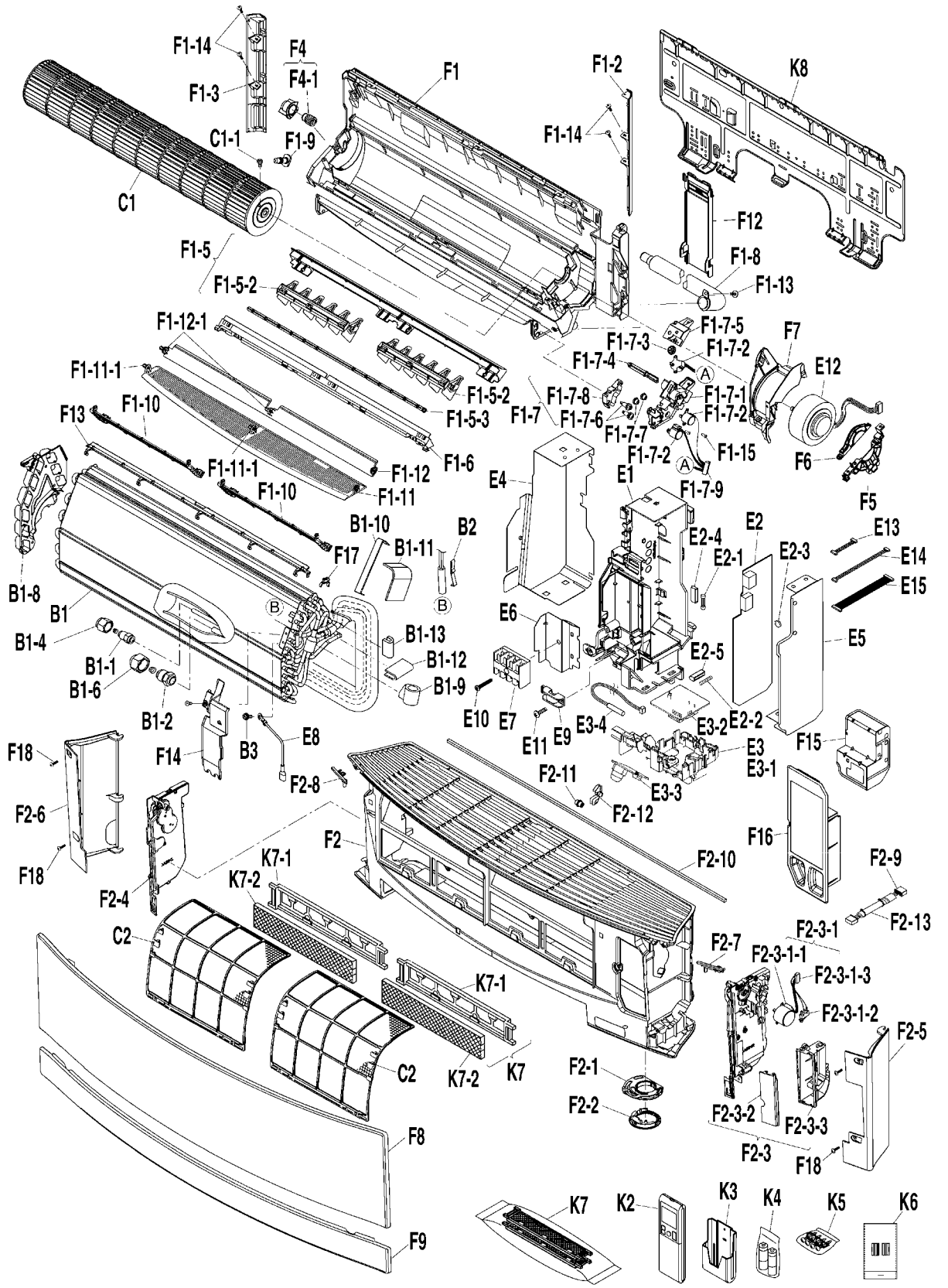
— TOP —