RXM20QAVMA
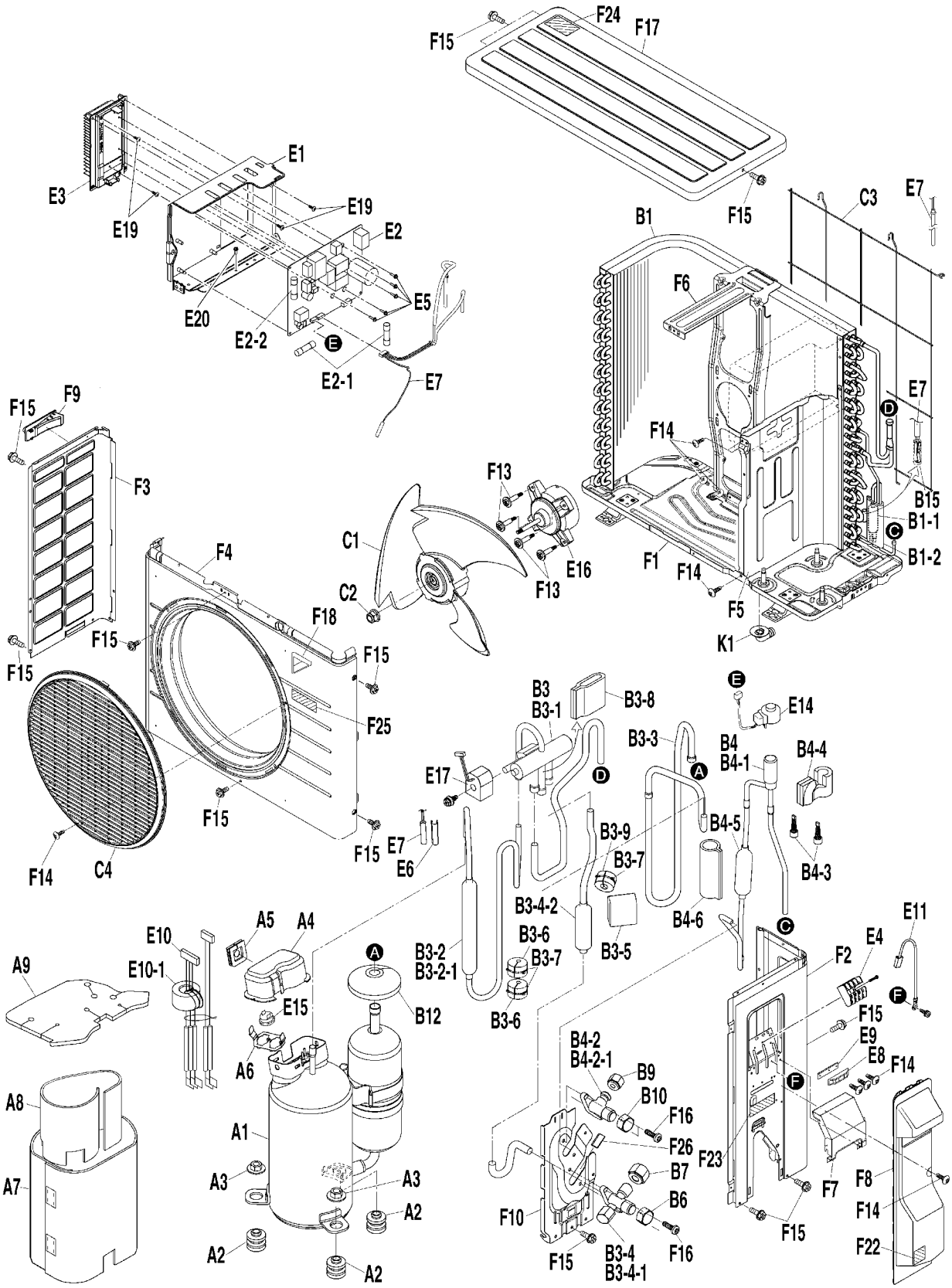
—TOP—