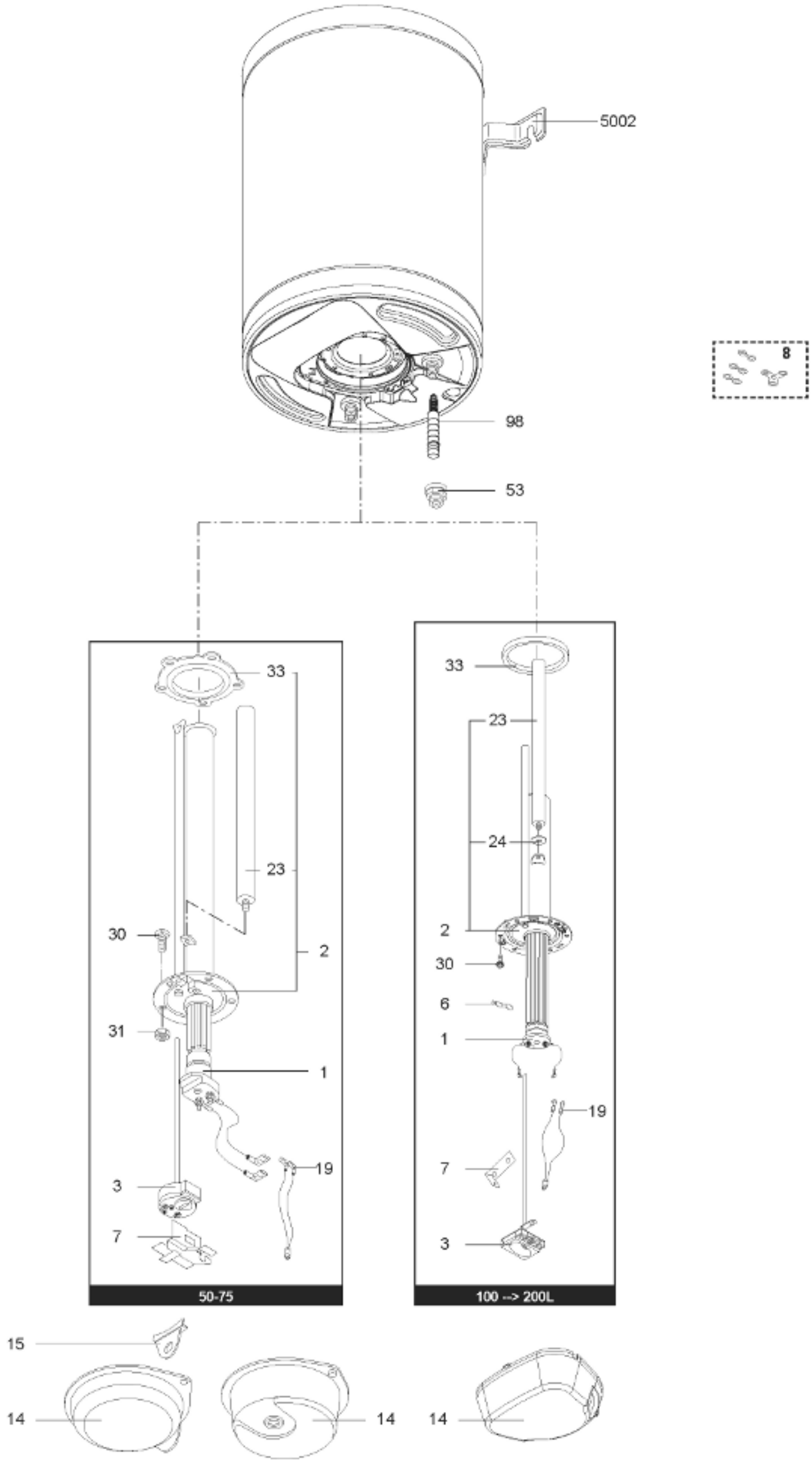
5002
8
98
53
33
23
30
2
31
1
19
3
7
50-75
33
23
24
2
30
6
1
19
7
3
100 --> 200L
15
14
14
14

R8208230