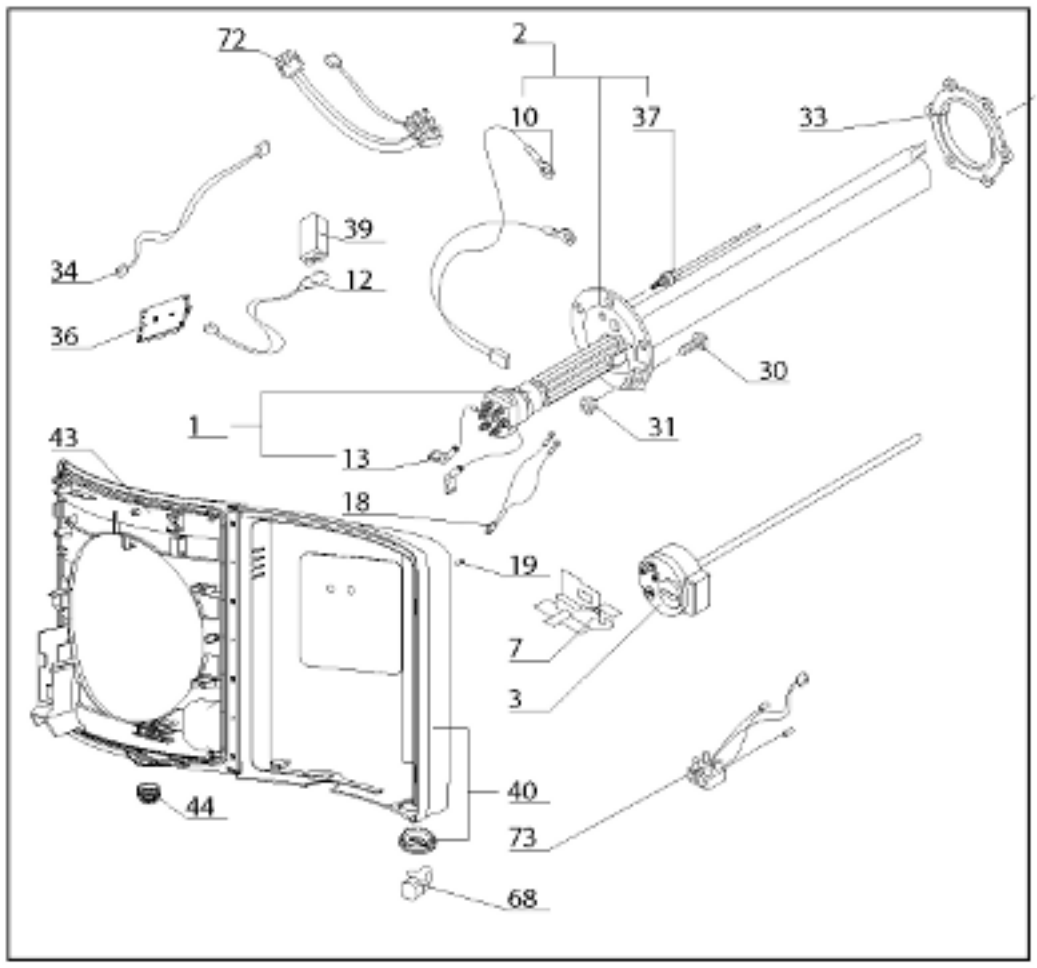
72
2
10
37
33
39
34
12
36
30
1
31
43
13
18
19
7
3
40
44
73
68

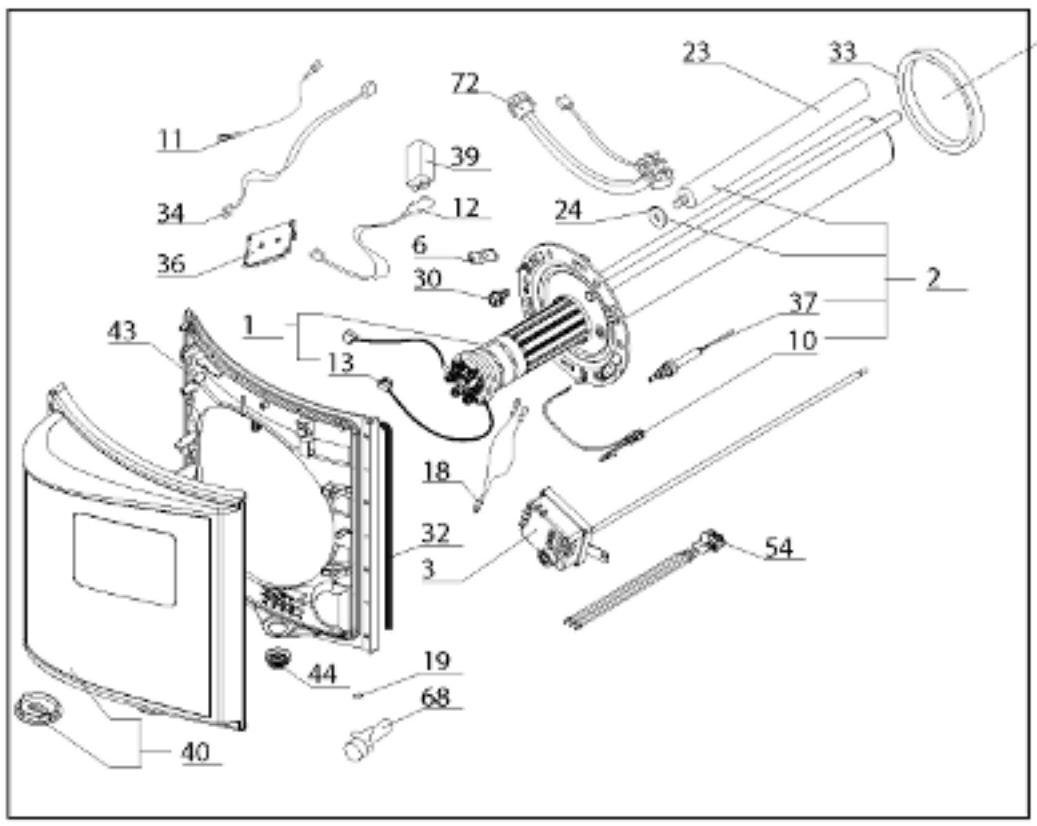
23
33
72
11
39
34
12
24
36
6
30
2
37
43
1
10
13
18
32
3
54
44
19
68
40

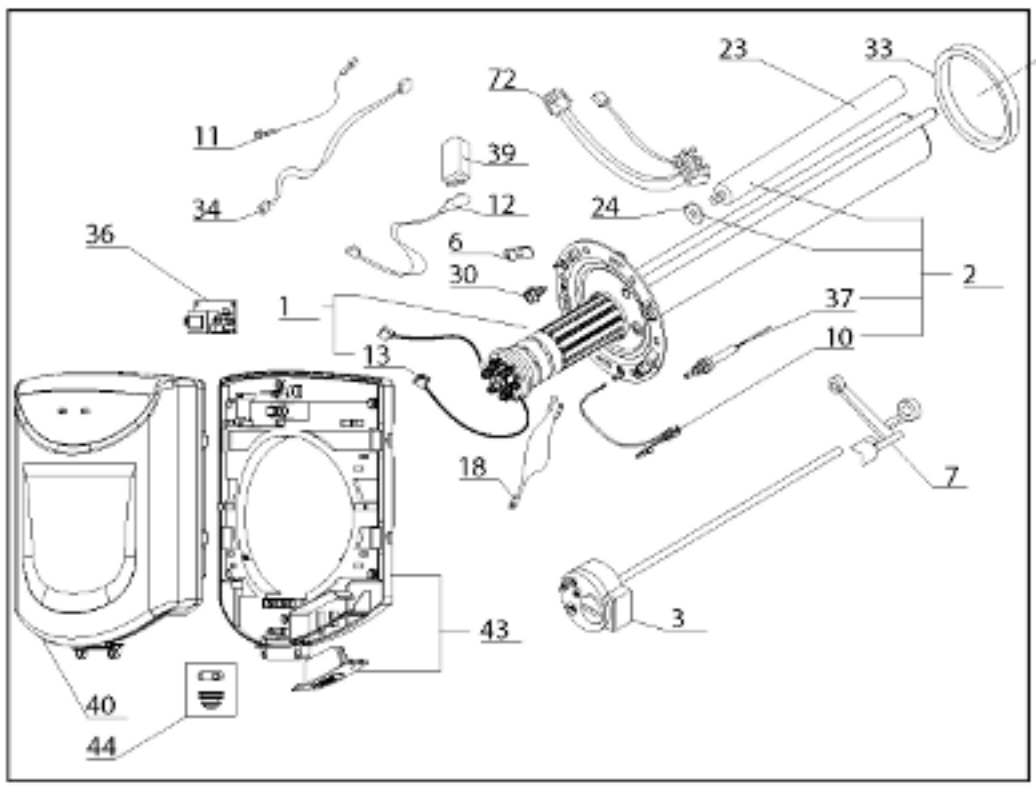
23
33
72
11
39
34
12
24
36
6
30
2
37
1
10
13
18
7
43
3
40
44

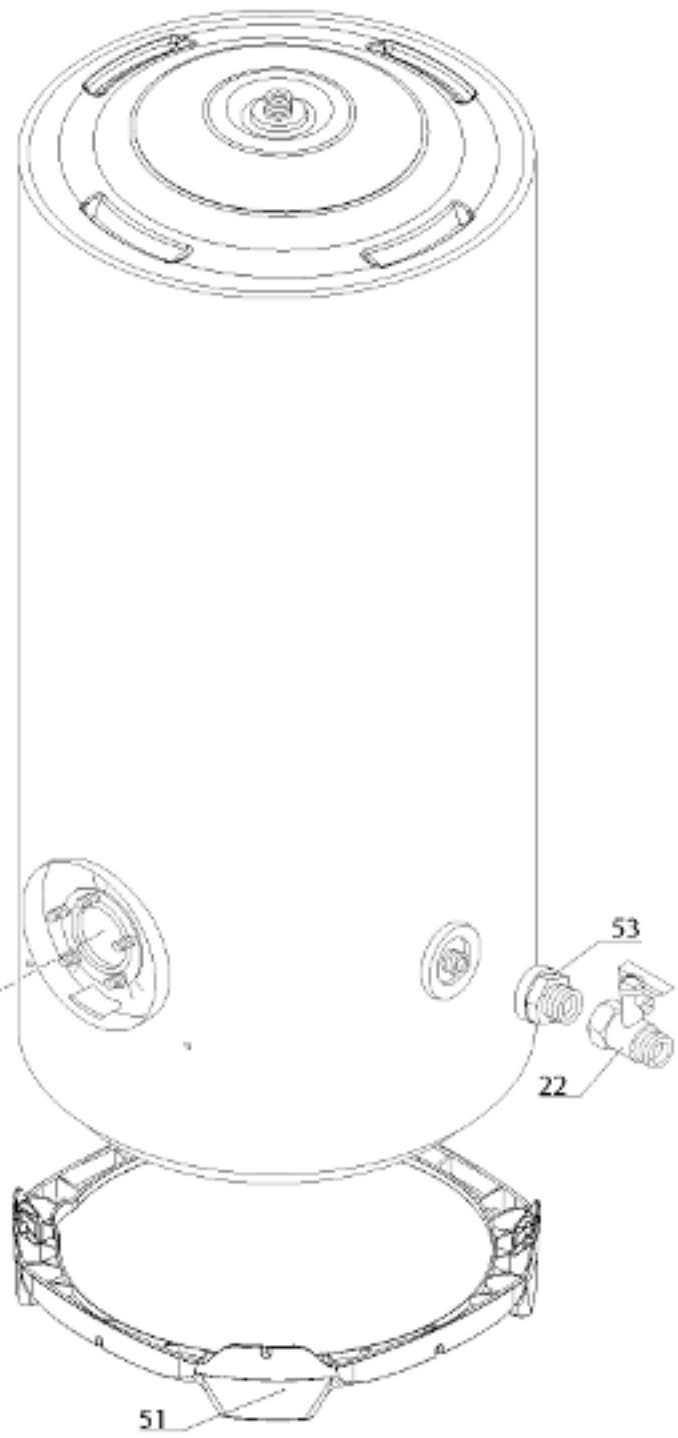
53
22
51

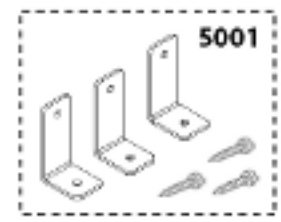
5001

R8208862