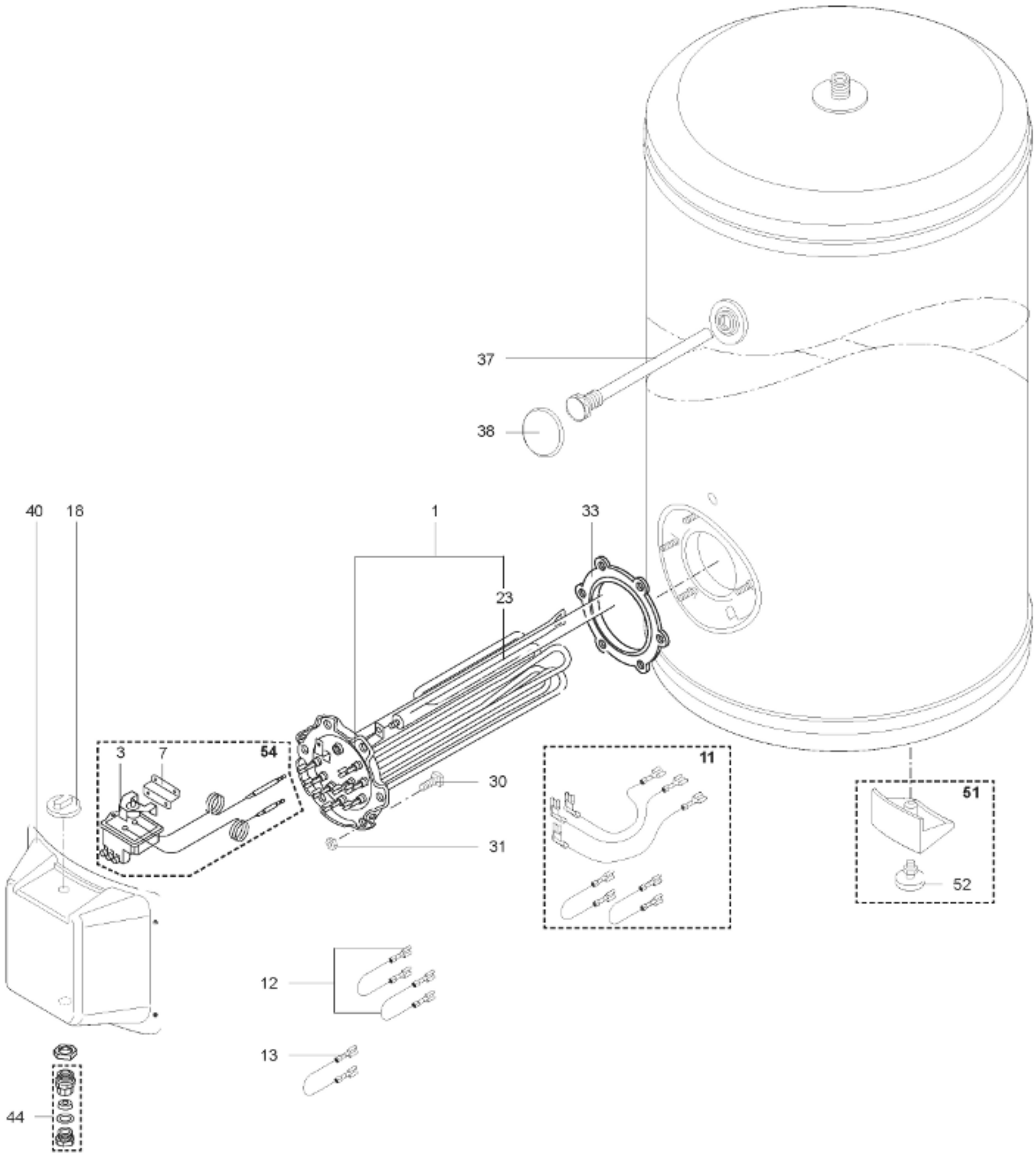

R8207388