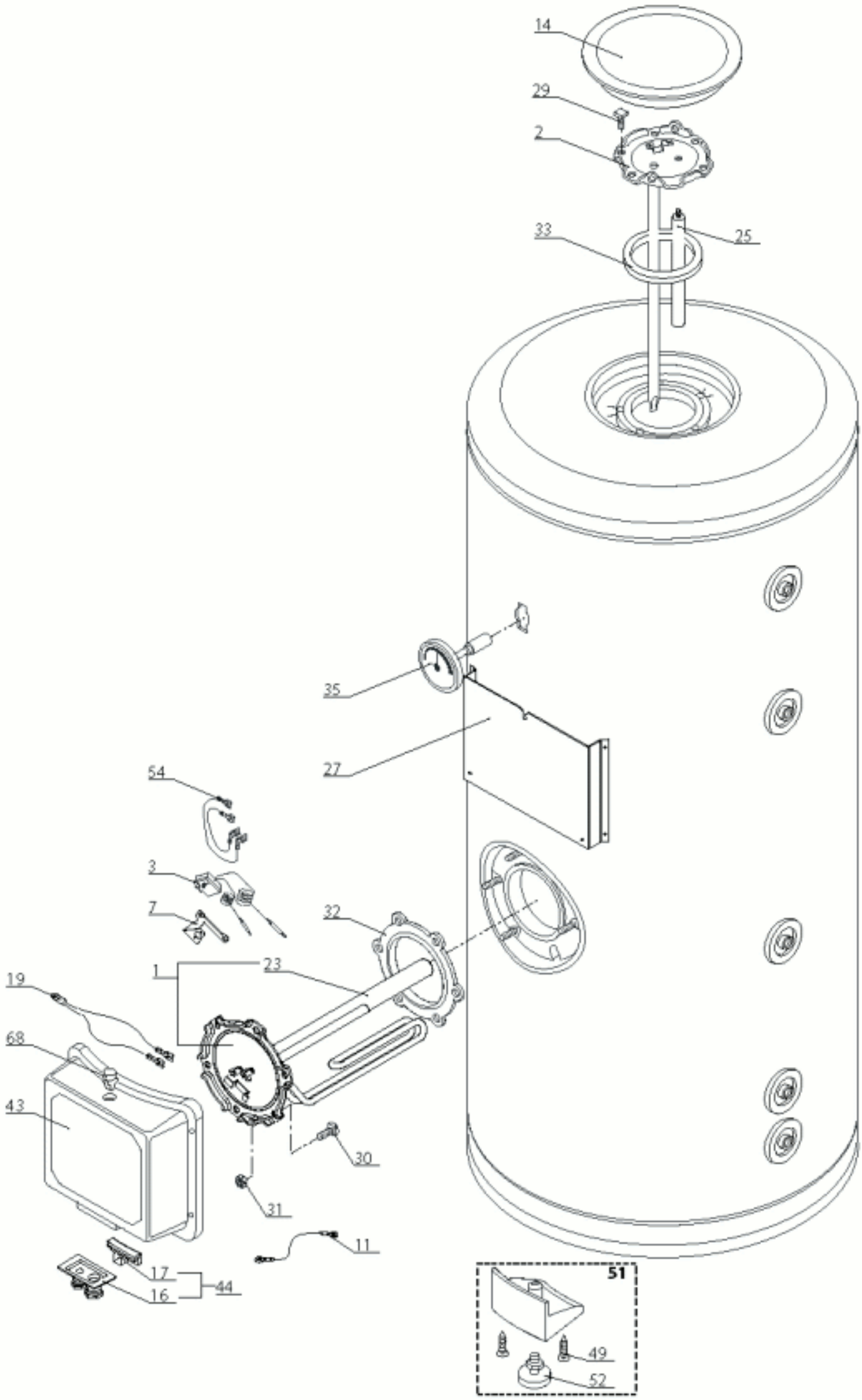
14
29
2
33
25
35
27
54
3
7
32
1
23
19
68
43
30
31
11
17
16
44
51
49
52